2020

КАТАЛОГ ИЗДЕЛИЙ

Решаем проблемы протекания бизнеса

КЛАПАНЫ ЗАПОРНЫЕ

КЛАПАНЫ ОБРАТНЫЕ

ЗАТВОРЫ ОБРАТНЫЕ

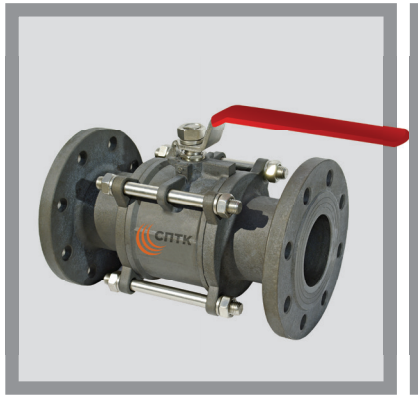

КРАНЫ ШАРОВЫЕ

ЗАДВИЖКИ КЛИНОВЫЕ

САНКТ-ПЕТЕРБУРГСКАЯ ТРУБНАЯ КОМПАНИЯ www.sptk.spb.ru Тел. 8 (812) 703-50-39

КАТАЛОГ ИЗДЕЛИЙ

2020

8 (812) 703-50-39
www.sptk.spb.ru

СОДЕРЖАНИЕ

КЛАПАНЫ ЗАПОРНЫЕ 3

Клапан запорный СТ21001
15с65нж(п), 15лс65нж(п), 15нж65нж(п), 15нж65нж1(п1) 4

Клапан запорный СТ21002
15с18нж(п), 15лс18нж(п), 15нж18нж(п), 15нж18нж1(п1) 12

Клапан запорный СТ21003
15с22нж(п), 15лс22нж(п), 15нж22нж(п), 15нж22нж1(п1) 20

Клапан запорный СТ21004
15с68нж(п), 15лс68нж(п), 15нж68нж(п), 15нж68нж1(п1) 28

Клапан запорный СТ26001
15с40нж(п), 15лс40нж(п), 15нж40нж(п), 15нж40нж1(п1) 34

Клапан запорный СТ26002
15с66нж(п), 15лс66нж(п), 15нж66нж(п), 15нж66нж1(п1) 44

Клапан запорный СТ21005
15с52нж9(10,11),15лс52нж9(10,11),15нж52нж9(10,11) 52

Клапан запорный СТ21006
15с54бк, 15лс54бк, 15нж54бк, 15нж54бк1 58

Клапан запорный СТ21007
14с64бк, 14нж64бк 63

Клапан запорный СТ21008
15с67бк, 15лс67бк, 15нж67бк, 15нж67бк1 66

КЛАПАНЫ ОБРАТНЫЕ 69

Клапан обратный подъемный СТ41001
16с10нж(п), 16лс10нж(п), 16нж10нж(п), 16нж10нж1(п1) 70

Клапан обратный подъемный СТ41002
16с11нж(п), 16лс11нж(п), 16нж11нж(п), 16нж11нж1(п1) 78

Клапан обратный подъемный СТ41003
16с13нж(п), 16лс13нж(п), 16нж13нж(п), 16нж13нж1(п1) 86

Клапан обратный подъемный СТ41004
16с48нж(п), 16лс48нж(п), 16нж48нж(п), 16нж48нж1(п1) 94

ЗАТВОРЫ ОБРАТНЫЕ 101

Затвор обратный СТ44001
19с76нж, 19лс76нж, 19нж76нж, 19нж76нж1 102

Затвор обратный СТ44002
19с16нж, 19лс16нж, 19нж16нж, 19нж16нж1 107

Затвор обратный СТ44003
19с53нж, 19лс53нж, 19нж53нж, 19нж53нж1 107

Затвор обратный СТ44004
19с38нж, 19лс38нж, 19нж39нж, 19нж38нж1 114

Затвор обратный СТ44005
19с19нж, 19лс19нж, 19нж19нж, 19нж19нж1 114

КРАНЫ ШАРОВЫЕ 121

Кран шаровый СТ39001
10с16п, 10лс16п, 10нж16п, 10нж16п1 122

Кран шаровый СТ39002
10с25п, 10лс25п, 10нж25п, 10нж25п1 122

Кран шаровый СТ39003
10с40п, 10лс40п, 10нж40п,10нж40п1 122

Кран шаровый СТ39004
10с63п, 10лс63п, 10нж63п,10нж63п1 122

Кран шаровый СТ39005
10с64п, 10лс64п, 10нж64п,10нж64п1 122

ЗАДВИЖКИ КЛИНОВЫЕ 139

Задвижки стальные литые клиновые СТ13016
30с41(541, 941)нж, 30лс41(541, 941)нж,
30нж41(541, 941)нж, 30нж41(541, 941)нж1 140

Задвижки стальные литые клиновые СТ13025
30с99(599, 999)нж, 30лс99(599, 999)нж,
30нж99(599, 999)нж, 30нж99(599, 999)нж1 151

Задвижки стальные литые клиновые СТ13040
30с15(515, 915)нж, 30лс15(515, 915)нж,
30нж15(515, 915)нж, 30нж15(515, 915)нж1 162

Задвижки стальные литые клиновые СТ13063
30с76(576, 976)нж, 30лс76(576, 976)нж,
30нж76(576, 976)нж, 30нж76(576,976)нж1 172

Задвижки стальные литые клиновые СТ13064
30с45(545, 945)нж, 30лс45(545, 945)нж ,
30нж45(545, 945)нж, 30нж45(545,945)нж1 181

КЛАПАНЫ ЗАПОРНЫЕ

КЛАПАНЫ ЗАПОРНЫЕ

КЛАПАНЫ ОБРАТНЫЕ

ЗАТВОРЫ ОБРАТНЫЕ

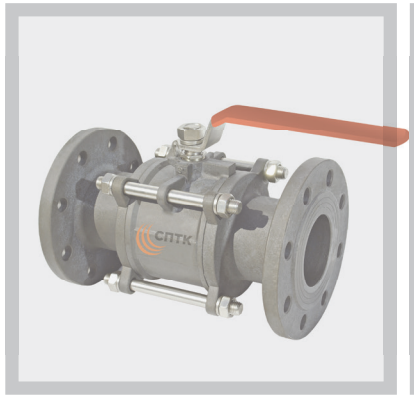

КРАНЫ ШАРОВЫЕ

ЗАДВИЖКИ КЛИНОВЫЕ

КЛАПАНЫ ЗАПОРНЫЕ

Клапаны запорные относятся к запорной арматуре, предназначенной для использования в качестве запорных устройств для трубопроводов пара и горячей воды, тепловых сетей, трубопроводов топливного газа, систем газоснабжения, для газопроводов, нефтепроводов, оборудования нефтегазопромыслов, при возвратно-поступательном перемещении запорного органа параллельно оси потока среды. По исполнению корпуса клапаны запорные изготавливаются проходными.

В **сальниковых клапанах** с целью уплотнения места прохода шпинделя / штока используют упругую сальниковую набивку. Эта набивка представляет собой пропитанную антисептическими и гидрофобными составами специальную формованную ленту из материалов, имеющих растительное происхождение. Эта набивка сжимается в направлении оси штока / шпинделя и расширяется в радиальном направлении из-за своих упругих свойств, при этом плотно заполняя все пространство зазора между стенкой и штоком. Данный тип уплотнения получил широкое распространение благодаря своей простоте,наряду с низкой стоимостью и возможностью ремонта.

В **сильфонных клапанах** отсутствуют подвижные соединения, имеющие зазор, позволяющий рабочей среде вытечь наружу. Это возможно благодаря тому, что устройство управления движением затвора клапага находится по одну сторону упругого элемента, а рабочая среда – по другую сторону. Другими словами, стенка сильфона играют роль герметизирующего элемента самого подвижного соединения.

Присоединение к трубопроводу: муфтовое по ГОСТ 6527-68; с концами под приварку по ГОСТ 3326-1986; фланцевое с присоединительные размерами и размерами уплотнительных поверхностей фланцев корпусов по ГОСТ Р 54432-2011: PN 16, PN 25, PN 40, PN 63, PN 160.

Необходимое исполнение выбирается по условиям эксплуатации, агрессивности рабочей среды, температуры.

Строительные длины по ГОСТ 3326-86.

Герметичность затвора по ГОСТ Р 54808-2011. По заказу потребителя клапаны могут изготавливаться с герметичностью затвора по ГОСТ Р 54808– класс «А».

Управление клапанами запорными может быть ручное (маховиком). Коэффициент сопротивления клапанов запорных не более 5.

Рабочее положение клапанов запорных на трубопроводе любое. Направление подачи рабочей среды под золотник (по направлению стрелки на корпусе).

Клапаны запорные по маркам стали корпусных деталей могут изготавливаться в следующих исполнениях:
– сталь 20, сталь 25Л;
– сталь 09Г2С, 20ГЛ;
– сталь 08Х18Н10, 08Х18Н10Т, 12Х18Н9, 12Х18Н9ТЛ;
– сталь 10Х17Н13М3Т, 12Х18Н12М3ТЛ.

КЛАПАН ЗАПОРНЫЙ СТ21001

15с65нж(п), 15лс65нж(п), 15нж65нж(п), 15нж65нж1(п1)

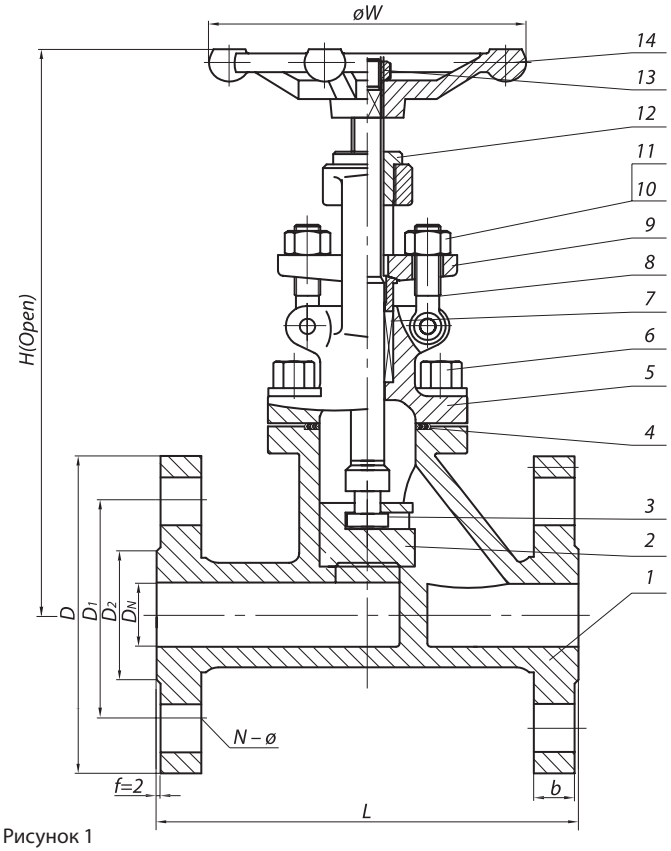

Рисунок 1

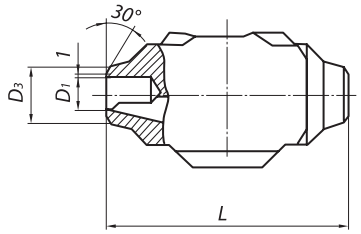

Рисунок 2

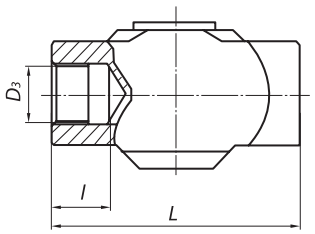

Рисунок 3

Код ОКП 37 4200
Изготовление и поставка по ТУ 3742-001-61068390-2013

Изготавливаются с муфтовым соединением по ГОСТ 6527-68; с концами под приварку по ГОСТ 3326-1986; с фланцевым присоединением к трубопроводу, присоединительные размеры по ГОСТ Р 54432-2011 (по умолчанию исполнение В). Класс герметичности по ГОСТ Р 54808 -2011 (по заказу потребителя). По умолчанию класс герметичности – А. Уплотнение шпинделя – сальниковое. В верхнем положении затвора шпиндель имеет верхнее уплотнение по конической поверхности в крышке. Управление клапана ручное (маховиком).

При заказе указывать: наименовании изделия, обозначение изделия, таблицу фигур, размер номинальный (условный проход) (DN), номинальное (условное) давление (PN), технические условия, рабочую среду и параметры.

Пример обозначения при заказе (и в другой документации) клапана запорного DN 15 мм PN 16 кгс/см^2 из стали 20:

Клапан запорный стальной фланцевый СТ21001-015
DN 15 PN 16 кгс/см^2 (15с65нж) ТУ 3742-001-61068390-2013

Внимание! Клапаны запорные, предназначенные для газообразных, взрывопожароопасных и токсичных сред, после гидроиспытаний дополнительно испытываются воздухом. При заказе необходимо делать пометку: «газ».

РАБОЧАЯ СРЕДА

Жидкие и газообразные среды, по отношению к которым применяемые материалы коррозионностойки.

ОБЩИЕ ПАРАМЕТРЫ

Изготовление и поставка	ТУ 3742-001-61068390-2013
Диаметр	DN 10÷200
Давление номинальное PN, МПа (кгс/см^2)	1,6 (16)
Присоединение к трубопроводу	Фланцевое по ГОСТ Р 54432-2011
	С концами под приварку по ГОСТ 3326-1986
	Муфтовое по ГОСТ 6527-68
Герметичность затвора	по ГОСТ Р 54808-2011
Уплотнение шпинделя	Сальниковое
Управление клапаном	Ручное (маховиком или рукояткой)
Направление подачи среды	Под золотник
Установочное положение клапана	Любое
Климатическое исполнение	«У», «ХЛ», «УХЛ» по ГОСТ 15150

© По требованию заказчика клапаны могут поставляться в комплекте с ответными фланцами, крепежом и прокладками.

МАТЕРИАЛ ОСНОВНЫХ ДЕТАЛЕЙ

№ на рис. 1	Наименование детали	15с65нж(п)	15лс65нж(п)	15нж65нж(п)	15нж65нж1(п1)
1	Корпус	Сталь 20, 25Л	09Г2С, 20ГЛ	08Х18Н10, 08Х18Н10Т, 12Х18Н9, 12Х18Н9ТЛ	10Х17Н13М3Т, 12Х18Н12М3ТЛ
2	Золотник	20Х13	20Х13	12Х18Н10Т, 12Х18Н10	10Х17Н13М2Т
3	Шпиндель	20Х13	20Х13	12Х18Н10Т, 12Х18Н10	10Х17Н13М2Т
4	Прокладка	ТРГ	ТРГ	ТРГ	ТРГ
5	Крышка	Сталь 20, 25	09Г2С ,20ГЛ	08Х18Н10, 08Х18Н10Т, 12Х18Н9, 12Х18Н9ТЛ	10Х17Н13М3Т, 12Х18Н12М3ТЛ
6, 10	Гайка	Сталь 25	35Х, 20ХН3А	12Х18Н10Т, 12Х18Н10	12Х18Н10Т
7	Сальник	20Х13	20Х13	12Х18Н10Т, 12Х18Н10	10Х17Н13М2Т
8	Набивка сальника	ТРГ	ТРГ	ТРГ	ТРГ
9	Болт откидной	Сталь 35	40Х, 20ХН3А	45Х14Н14В2М	45Х14Н14В2М
11	Шпилька	Сталь 35	40Х, 20ХН3А	45Х14Н14В2М	45Х14Н14В2М
12	Втулка резьбовая	Лц 40С	Лц 40С	Лц 40С	Лц 40С
13	Стопорная гайка	Сталь 25	35Х, 20ХН3А	12Х18Н10Т, 12Х18Н10	12Х18Н10Т
14	Маховик	Сталь 20	Сталь 20	Сталь 20	Сталь 20

Допускается изготавливать детали и уплотнительные поверхности из других материалов, по свойствам, не уступающим указанным выше

ТЕХНИЧЕСКИЕ ДАННЫЕ И ХАРАКТЕРИСТИКИ

Основные размеры, мм (рисунок 1)

DN	L	D	D1	D2	H	b	n	Масса, не более, кг
10	130	90	60	42	170	14	4	4,6
15	130	95	65	47	170	14	4	4,6
20	150	105	75	58	190	14	4	5,6
25	160	115	85	68	205	14	4	6,8
32	180	135	100	78	270	18	4	10,0
40	200	145	110	88	310	18	4	14,0
50	230	160	125	102	358	18	4	18,7
65	290	180	145	122	373	18	4; 8	28,5
80	310	195	160	133	435	18	4; 8	34,0
100	350	215	180	158	500	18	4; 8	55,0
125	400	245	210	184	614	18	4; 8	80,0
150	480	280	240	212	674	22	4; 8	122,5
200	600	335	295	268	818	22	12	205,0

Основные размеры, мм (рисунок 2, 3)

DN	Присоединение к трубопроводу	PN, МПа	Размеры, мм													Масса, кг	Рис.
			D	D0	D1	D2	D3	D4	d	H	H1	L	l	b	n		
10	Муфтовое резьбовое	1,6	160	—	—	—	G1/2-B Rc1/2	—	—	170	25	90	21,5	—	—	2,0	3
	Под приварку встык				12		19						—				2
15	Муфтовое резьбовое			—	—	—	G1/2-B Rc1/2		—		25	90	21,5	—	—	2,0	3
	Под приварку встык				12		19						—				2
20	Муфтовое резьбовое			—	—	—	G3/4-B Rc3/4		—	190	29	110	21,5	—	—	3,6	3
	Под приварку встык				18		26						—				2
25	Муфтовое резьбовое			—	—	—	G1-B Rc1						2520	—	—	4,8	3
	Под приварку встык				25		33		—		29	130	—	—	—	4,8	2

Обозначение изделия	Таблица фигура т/ф	Проход условный DN	Давление номинальное PN,МПа (кгс/см²)	Температура рабочей среды, t, °С	Среда рабочая	Материал основных деталей	Присоединение к трубопроводу	Крутящий момент Мкр, Н·м (кгс·м)		Пробное давление, Рпр, МПа (кгс/см²)	Масса кг, не более
								на золотник	под золотник		
СТ21001-010	15с65п	10	1,6(16)	от –40 до +200	Жидкие и газообразные среды, по отношению к которым применяемые материалы коррозионностойки	Сталь 20, Сталь 25Л	А, Б, С	—	20±3 (2,0±0,3)	2,4(24)	4,6
-01	15лс65п			от –60 до +200		09Г2С, 20ГЛ					
-02	15нж65п			от –60 до +200		08Х18Н10, 08Х18Н10Т , 12Х18Н9, 12Х18Н9ТЛ					
-03	15нж65п1					10Х17Н13М3Т, 12Х18Н12М3ТЛ					
-04	15с65нж			от –40 до +425		Сталь 20, Сталь 25Л					
-05	15лс65нж			от –60 до +425		09Г2С, 20ГЛ					
-06	15нж65нж			от –60 до +565		08Х18Н10, 08Х18Н10Т , 12Х18Н9, 12Х18Н9ТЛ					
-07	15нж65нж1					10Х17Н13М3Т, 12Х18Н12М3ТЛ					
СТ21001-015	15с65п	15	1,6(16)	от –40 до +200		Сталь 20, Сталь 25Л	А, Б, С	—	20±3 (2,0±0,3)	2,4(24)	4,6
-01	15лс65п			от –60 до +200		09Г2С, 20ГЛ					
-02	15нж65п			от –60 до +200		08Х18Н10, 08Х18Н10Т , 12Х18Н9, 12Х18Н9ТЛ					
-03	15нж65п1					10Х17Н13М3Т, 12Х18Н12М3ТЛ					
-04	15с65нж			от –40 до +425		Сталь 20, Сталь 25Л					
-05	15лс65нж			от –60 до +425		09Г2С, 20ГЛ					
-06	15нж65нж			от –60 до +565		08Х18Н10, 08Х18Н10Т , 12Х18Н9, 12Х18Н9ТЛ					
-07	15нж65нж1					10Х17Н13М3Т, 12Х18Н12М3ТЛ					
СТ21001-020	15с65п	20	1,6(16)	от –40 до +200		Сталь 20, Сталь 25Л	А, Б, С	—	20±3 (2,0±0,3)	2,4(24)	5,6
-01	15лс65п			от –60 до +200		09Г2С, 20ГЛ					
-02	15нж65п			от –60 до +200		08Х18Н10, 08Х18Н10Т , 12Х18Н9, 12Х18Н9ТЛ					
-03	15нж65п1					10Х17Н13М3Т, 12Х18Н12М3ТЛ					
-04	15с65нж			от –40 до +425		Сталь 20, Сталь 25Л					
-05	15лс65нж			от –60 до +425		09Г2С, 20ГЛ					
-06	15нж65нж			от –60 до +565		08Х18Н10, 08Х18Н10Т , 12Х18Н9, 12Х18Н9ТЛ					
-07	15нж65нж1					10Х17Н13М3Т, 12Х18Н12М3ТЛ					

Обозначение изделия	Таблица фигура т/ф	Проход условный DN	Давление номинальное PN,МПа (кгс/см²)	Температура рабочей среды, t, °C	Среда рабочая	Материал основных деталей	Присоединение к трубопроводу	Крутящий момент Мкр, Н·м (кгс·м)		Пробное давление, Рпр, МПа (кгс/см²)	Масса кг, не более
								на золотник	под золотник		
СТ21001-025	15с65п	25	1,6(16)	от –40 до +200	Жидкие и газообразные среды, по отношению к которым применяемые материалы коррозионностойки	Сталь 20, Сталь 25Л	А, Б, С	—	36±5 (3,6±0,5)	2,4(24)	6,8
-01	15лс65п			от –60 до +200		09Г2С, 20ГЛ					
-02	15нж65п			от –60 до +200		08Х18Н10, 08Х18Н10Т , 12Х18Н9, 12Х18Н9ТЛ					
-03	15нж65п1					10Х17Н13М3Т, 12Х18Н12М3ТЛ					
-04	15с65нж			от –40 до +425		Сталь 20, Сталь 25Л					
-05	15лс65нж			от –60 до +425		09Г2С, 20ГЛ					
-06	15нж65нж			от –60 до +565		08Х18Н10, 08Х18Н10Т , 12Х18Н9, 12Х18Н9ТЛ					
-07	15нж65нж1					10Х17Н13М3Т, 12Х18Н12М3ТЛ					
СТ21001-032	15с65п	32	1,6(16)	от –40 до +200		Сталь 20, Сталь 25Л	А, Б, С	—	40±5 (4,0±0,5)	2,4(24)	10,0
-01	15лс65п			от –60 до +200		09Г2С, 20ГЛ					
-02	15нж65п			от –60 до +200		08Х18Н10, 08Х18Н10Т , 12Х18Н9, 12Х18Н9ТЛ					
-03	15нж65п1					10Х17Н13М3Т, 12Х18Н12М3ТЛ					
-04	15с65нж			от –40 до +425		Сталь 20, Сталь 25Л					
-05	15лс65нж			от –60 до +425		09Г2С, 20ГЛ					
-06	15нж65нж			от –60 до +565		08Х18Н10, 08Х18Н10Т , 12Х18Н9, 12Х18Н9ТЛ					
-07	15нж65нж1					10Х17Н13М3Т, 12Х18Н12М3ТЛ					
СТ21001-040	15с65п	40	1,6(16)	от –40 до +200		Сталь 20, Сталь 25Л	А, Б, С	—	72±5 (7,2±0,5)	2,4(24)	14,0
-01	15лс65п			от –60 до +200		09Г2С, 20ГЛ					
-02	15нж65п			от –60 до +200		08Х18Н10, 08Х18Н10Т , 12Х18Н9, 12Х18Н9ТЛ					
-03	15нж65п1					10Х17Н13М3Т, 12Х18Н12М3ТЛ					
-04	15с65нж			от –40 до +425		Сталь 20, Сталь 25Л					
-05	15лс65нж			от –60 до +425		09Г2С, 20ГЛ					
-06	15нж65нж			от –60 до +565		08Х18Н10, 08Х18Н10Т , 12Х18Н9, 12Х18Н9ТЛ					
-07	15нж65нж1					10Х17Н13М3Т, 12Х18Н12М3ТЛ					

Обозначение изделия	Таблица фигура т/ф	Проход условный DN	Давление номинальное PN,МПа (кгс/см²)	Температура рабочей среды, t, °С	Среда рабочая	Материал основных деталей	Присоединение к трубопроводу	Крутящий момент Мкр, Н·м (кгс·м)		Пробное давление, Рпр, МПа (кгс/см²)	Масса кг, не более
								на золотник	под золотник		
СТ21001-050	15с65п	50	1,6(16)	от –40 до +200	Жидкие и газообразные среды, по отношению к которым применяемые материалы коррозионностойки	Сталь 20, Сталь 25Л	А, Б, С	—	72±5 (7,2±0,5)	2,4(24)	18,7
-01	15лс65п			от –60 до +200		09Г2С, 20ГЛ					
-02	15нж65п			от –60 до +200		08Х18Н10, 08Х18Н10Т , 12Х18Н9, 12Х18Н9ТЛ					
-03	15нж65п1					10Х17Н13М3Т, 12Х18Н12М3ТЛ					
-04	15с65нж			от –40 до +425		Сталь 20, Сталь 25Л					
-05	15лс65нж			от –60 до +425		09Г2С, 20ГЛ					
-06	15нж65нж			от –60 до +565		08Х18Н10, 08Х18Н10Т , 12Х18Н9, 12Х18Н9ТЛ					
-07	15нж65нж1					10Х17Н13М3Т, 12Х18Н12М3ТЛ					
СТ21001-065	15с65п	65	1,6(16)	от –40 до +200		Сталь 20, Сталь 25Л	А, Б	—	110±5 (11,0±0,5)	2,4(24)	28,5
-01	15лс65п			от –60 до +200		09Г2С, 20ГЛ					
-02	15нж65п			от –60 до +200		08Х18Н10, 08Х18Н10Т , 12Х18Н9, 12Х18Н9ТЛ					
-03	15нж65п1					10Х17Н13М3Т, 12Х18Н12М3ТЛ					
-04	15с65нж			от –40 до +425		Сталь 20, Сталь 25Л					
-05	15лс65нж			от –60 до +425		09Г2С, 20ГЛ					
-06	15нж65нж			от –60 до +565		08Х18Н10, 08Х18Н10Т , 12Х18Н9, 12Х18Н9ТЛ					
-07	15нж65нж1					10Х17Н13М3Т, 12Х18Н12М3ТЛ					
СТ21001-080	15с65п	80	1,6(16)	от –40 до +200		Сталь 20, Сталь 25Л	А, Б	—	125±10 (12,5±1,0)		34,0
-01	15лс65п			от –60 до +200		09Г2С, 20ГЛ					
-02	15нж65п			от –60 до +200		08Х18Н10, 08Х18Н10Т , 12Х18Н9, 12Х18Н9ТЛ					
-03	15нж65п1					10Х17Н13М3Т, 12Х18Н12М3ТЛ					
-04	15с65нж			от –40 до +425		Сталь 20, Сталь 25Л					
-05	15лс65нж			от –60 до +425		09Г2С, 20ГЛ					
-06	15нж65нж			от –60 до +565		08Х18Н10, 08Х18Н10Т , 12Х18Н9, 12Х18Н9ТЛ					
-07	15нж65нж1					10Х17Н13М3Т, 12Х18Н12М3ТЛ					

Обозначение изделия	Таблица фигура т/ф	Проход условный DN	Давление номинальное PN,МПа (кгс/см²)	Температура рабочей среды, t, °C	Среда рабочая	Материал основных деталей	Присоединение к трубопроводу	Крутящий момент Мкр, Н·м (кгс·м)		Пробное давление, Рпр, МПа (кгс/см²)	Масса кг, не более
								на золотник	под золотник		
СТ21001-100	15с65п	100	1,6(16)	от –40 до +200	Жидкие и газообразные среды, по отношению к которым применяемые материалы коррозионностойки	Сталь 20, Сталь 25Л	А, Б	—	132±10 (13,2±1,0)	2,4(24)	55,0
-01	15лс65п			от –60 до +200		09Г2С, 20ГЛ					
-02	15нж65п			от –60 до +200		08Х18Н10, 08Х18Н10Т , 12Х18Н9, 12Х18Н9ТЛ					
-03	15нж65п1					10Х17Н13М3Т, 12Х18Н12М3ТЛ					
-04	15с65нж			от –40 до +425		Сталь 20, Сталь 25Л					
-05	15лс65нж			от –60 до +425		09Г2С, 20ГЛ					
-06	15нж65нж			от –60 до +565		08Х18Н10, 08Х18Н10Т , 12Х18Н9, 12Х18Н9ТЛ					
-07	15нж65нж1					10Х17Н13М3Т, 12Х18Н12М3ТЛ					
СТ21001-125	15с65п	125	1,6(16)	от –40 до +200		Сталь 20, Сталь 25Л	А, Б	150±10 (15,0±1,0)	—	2,4(24)	80,0
-01	15лс65п			от –60 до +200		09Г2С, 20ГЛ					
-02	15нж65п			от –60 до +200		08Х18Н10, 08Х18Н10Т , 12Х18Н9, 12Х18Н9ТЛ					
-03	15нж65п1					10Х17Н13М3Т, 12Х18Н12М3ТЛ					
-04	15с65нж			от –40 до +425		Сталь 20, Сталь 25Л					
-05	15лс65нж			от –60 до +425		09Г2С, 20ГЛ					
-06	15нж65нж			от –60 до +565		08Х18Н10, 08Х18Н10Т , 12Х18Н9, 12Х18Н9ТЛ					
-07	15нж65нж1					10Х17Н13М3Т, 12Х18Н12М3ТЛ					
СТ21001-150	15с65п	150	1,6(16)	от –40 до +200		Сталь 20, Сталь 25Л	А, Б	195±10 (19,5±1,0)	—	2,4(24)	122,5
-01	15лс65п			от –60 до +200		09Г2С, 20ГЛ					
-02	15нж65п			от –60 до +200		08Х18Н10, 08Х18Н10Т , 12Х18Н9, 12Х18Н9ТЛ					
-03	15нж65п1					10Х17Н13М3Т, 12Х18Н12М3ТЛ					
-04	15с65нж			от –40 до +425		Сталь 20, Сталь 25Л					
-05	15лс65нж			от –60 до +425		09Г2С, 20ГЛ					
-06	15нж65нж			от –60 до +565		08Х18Н10, 08Х18Н10Т , 12Х18Н9, 12Х18Н9ТЛ					
-07	15нж65нж1					10Х17Н13М3Т, 12Х18Н12М3ТЛ					

Обозначение изделия	Таблица фигура т/ф	Проход условный DN	Давление номинальное PN,МПа (кгс/см²)	Температура рабочей среды, t, °С	Среда рабочая	Материал основных деталей	Присоединение к трубопроводу	Крутящий момент Мкр, Н·м (кгс·м)		Пробное давление, Рпр, МПа (кгс/см²)	Масса кг, не более
								на золотник	под золотник		
СТ21001-200	15с65п	200	1,6(16)	от –40 до +200	Жидкие и газообразные среды, по отношению к которым применяемые материалы коррозионностойки	Сталь 20, Сталь 25Л	А, Б	205±10 (20,5±1,0)	—	2,4(24)	205,0
-01	15лс65п			от –60 до +200		09Г2С, 20ГЛ					
-02	15нж65п			от –60 до +200		08Х18Н10, 08Х18Н10Т , 12Х18Н9, 12Х18Н9ТЛ					
-03	15нж65п1					10Х17Н13М3Т, 12Х18Н12М3ТЛ					
-04	15с65нж			от –40 до +425		Сталь 20, Сталь 25Л					
-05	15лс65нж			от –60 до +425		09Г2С, 20ГЛ					
-06	15нж65нж			от –60 до +565		08Х18Н10, 08Х18Н10Т , 12Х18Н9, 12Х18Н9ТЛ					
-07	15нж65нж1					10Х17Н13М3Т, 12Х18Н12М3ТЛ					

КЛАПАН ЗАПОРНЫЙ СТ21002

15с18нж(п), 15лс18нж(п), 15нж18нж(п), 15нж18нж1(п1)

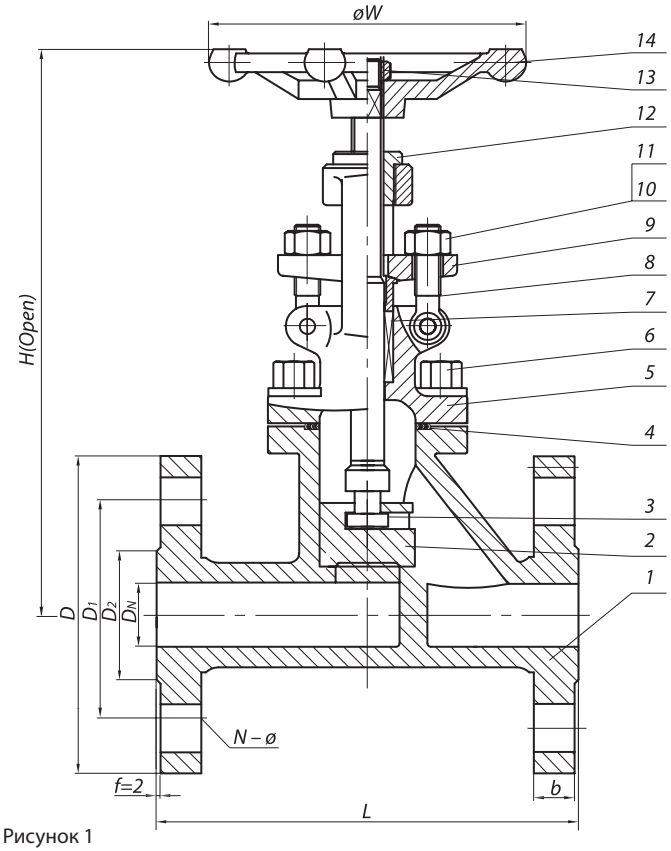

Рисунок 1

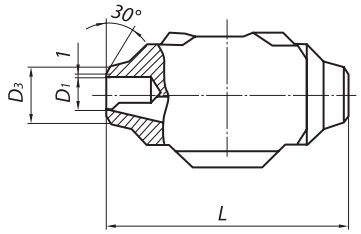

Рисунок 2

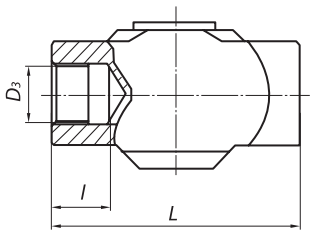

Рисунок 3

Код ОКП 37 4200
Изготовление и поставка по ТУ 3742-001-61068390-2013

Изготавливаются с муфтовым соединением по ГОСТ 6527-68; с концами под приварку по ГОСТ 3326-1986; с фланцевым присоединением к трубопроводу, присоединительные размеры по ГОСТ Р 54432-2011(по умолчанию исполнение В). Класс герметичности по ГОСТ Р 54808-2011 (по заказу потребителя). По умолчанию класс герметичности – А. Уплотнение шпинделя – сальниковое. В верхнем положении затвора шпиндель имеет верхнее уплотнение по конической поверхности в крышке. Управление клапана ручное (маховиком).

При заказе указывать: наименовании изделия, обозначение изделия, таблицу фи гур, размер номинальный (условный проход) (DN), номинальное (условное) давление (PN), технические условия, рабочую среду и параметры.

Пример обозначения при заказе (и в другой документации) клапана запорного DN 15 мм PN 25 кгс/см^2 из стали 20:

Клапан запорный стальной фланцевый СТ21001-015
DN 15 PN 25 кгс/см^2 (15с18нж) ТУ 3742-001-61068390-2013

Внимание! Клапаны запорные, предназначенные для газообразных, взрывопожароопасных и токсичных сред, после гидроиспытаний дополнительно испытываются воздухом. При заказе необходимо делать пометку: «газ».

РАБОЧАЯ СРЕДА

Жидкие и газообразные среды, по отношению к которым применяемые материалы коррозионностойки.

ОБЩИЕ ПАРАМЕТРЫ

Изготовление и поставка	ТУ 3742-001-61068390-2013
Диаметр	DN 10÷200
Давление номинальное PN, МПа (кгс/см^2)	2,5 (25)
Присоединение к трубопроводу	Фланцевое по ГОСТ Р 54432-2011
	С концами под приварку по ГОСТ 3326-1986
	Муфтовое по ГОСТ 6527-68
Герметичность затвора	по ГОСТ Р 54808-2011
Уплотнение шпинделя	Сальниковое
Управление клапаном	Ручное (маховиком или рукояткой)
Направление подачи среды	Под золотник
Установочное положение клапана	Любое
Климатическое исполнение	«У», «ХЛ», «УХЛ» по ГОСТ 15150

© По требованию заказчика клапаны могут поставляться в комплекте с ответными фланцами, крепежом и прокладками.

МАТЕРИАЛ ОСНОВНЫХ ДЕТАЛЕЙ

№ на рис. 1	Наименование детали	15с65нж(п)	15лс65нж(п)	15нж65нж(п)	15нж65нж1(п1)
1	Корпус	Сталь 20, 25Л	09Г2С, 20ГЛ	08Х18Н10, 08Х18Н10Т, 12Х18Н9, 12Х18Н9ТЛ	10Х17Н13М3Т, 12Х18Н12М3ТЛ
2	Золотник	20Х13	20Х13	12Х18Н10Т, 12Х18Н10	10Х17Н13М2Т
3	Шпиндель	20Х13	20Х13	12Х18Н10Т, 12Х18Н10	10Х17Н13М2Т
4	Прокладка	ТРГ	ТРГ	ТРГ	ТРГ
5	Крышка	Сталь 20, 25	09Г2С ,20ГЛ	08Х18Н10, 08Х18Н10Т, 12Х18Н9, 12Х18Н9ТЛ	10Х17Н13М3Т, 12Х18Н12М3ТЛ
6, 10	Гайка	Сталь 25	35Х, 20ХН3А	12Х18Н10Т, 12Х18Н10	12Х18Н10Т
7	Сальник	20Х13	20Х13	12Х18Н10Т, 12Х18Н10	10Х17Н13М2Т
8	Набивка сальника	ТРГ	ТРГ	ТРГ	ТРГ
9	Болт откидной	Сталь 35	40Х, 20ХН3А	45Х14Н14В2М	45Х14Н14В2М
11	Шпилька	Сталь 35	40Х, 20ХН3А	45Х14Н14В2М	45Х14Н14В2М
12	Втулка резьбовая	Лц 40С	Лц 40С	Лц 40С	Лц 40С
13	Стопорная гайка	Сталь 25	35Х, 20ХН3А	12Х18Н10Т, 12Х18Н10	12Х18Н10Т
14	Маховик	Сталь 20	Сталь 20	Сталь 20	Сталь 20

Допускается изготавливать детали и уплотнительные поверхности из других материалов, по свойствам, не уступающим указанным выше

ТЕХНИЧЕСКИЕ ДАННЫЕ И ХАРАКТЕРИСТИКИ

Основные размеры, мм (рисунок 1)

DN	L	D	D1	D2	H	b	n	Масса, не более, кг
10	130	90	60	42	170	14	4	4,6
15	130	95	65	47	170	14	4	4,6
20	150	105	75	58	190	14	4	5,6
25	160	115	85	68	205	14	4	6,8
32	180	135	100	78	270	18	4	10,0
40	200	145	110	88	310	18	4	14,0
50	230	160	125	102	358	18	4	18,7
65	290	180	145	122	373	18	8	28,5
80	310	195	160	133	435	18	8	34,0
100	350	230	190	158	500	22	8	55,0
125	400	270	220	184	614	26	8	80,0
150	480	300	250	212	674	26	8	122,5
200	600	375	320	285	818	30	12	205,0

Основные размеры, мм (рисунок 2, 3)

DN	Присоединение к трубопроводу	PN, МПа	Размеры, мм													Масса, кг	Рис.
			D	D0	D1	D2	D3	D4	d	H	H1	L	l	b	n		
10	Муфтовое резьбовое	2,5	160	—	—	—	G1/2-B	—	—	170	25	90	21,5	—	—	2,0	3
							Rc1/2										
	Под приварку встык				12		19						—				2
15	Муфтовое резьбовое			—	—	—	G1/2-B		—		25	90	21,5	—	—	2,0	3
							Rc1/2										
	Под приварку встык				12		19						—				2
20	Муфтовое резьбовое			—	—	—	G3/4-B		—	190	29	110	21,5	—	—	3,6	3
							Rc3/4										
	Под приварку встык				18		26						—				2
25	Муфтовое резьбовое			—	—	—	G1-B			205			25 20	—	—	4,8	3
							Rc1										
	Под приварку встык				25		33		—		29	130	—	—	—	4,8	2

Обозначение изделия	Таблица фигура т/ф	Проход условный DN	Давление номинальное PN,МПа (кгс/см²)	Температура рабочей среды, t, °С	Среда рабочая	Материал основных деталей	Присоединение к трубопроводу	Крутящий момент Мкр, Н·м (кгс·м)		Пробное давление, Рпр, МПа (кгс/см²)	Масса кг, не более
								на золотник	под золотник		
СТ21002-010	15с18п	10	2,5(25)	от –40 до +200	Жидкие и газообразные среды, по отношению к которым применяемые материалы коррозионностойки	Сталь 20, Сталь 25Л	А, Б, С	—	20±3 (2,0±0,3)	3,8(38)	4,6
-01	15лс18п			от –60 до +200		09Г2С, 20ГЛ					
-02	15нж18п			от –60 до +200		08Х18Н10, 08Х18Н10Т , 12Х18Н9, 12Х18Н9ТЛ					
-03	15нж18п1					10Х17Н13М3Т, 12Х18Н12М3ТЛ					
-04	15с18нж			от –40 до +425		Сталь 20, Сталь 25Л					
-05	15лс18нж			от –60 до +425		09Г2С, 20ГЛ					
-06	15нж18нж			от –60 до +565		08Х18Н10, 08Х18Н10Т , 12Х18Н9, 12Х18Н9ТЛ					
-07	15нж18нж1					10Х17Н13М3Т, 12Х18Н12М3ТЛ					
СТ21002-015	15с18п	15	2,5(25)	от –40 до +200		Сталь 20, Сталь 25Л	А, Б, С	—	20±3 (2,0±0,3)	3,8(38)	4,6
-01	15лс18п			от –60 до +200		09Г2С, 20ГЛ					
-02	15нж18п			от –60 до +200		08Х18Н10, 08Х18Н10Т , 12Х18Н9, 12Х18Н9ТЛ					
-03	15нж18п1					10Х17Н13М3Т, 12Х18Н12М3ТЛ					
-04	15с18нж			от –40 до +425		Сталь 20, Сталь 25Л					
-05	15лс18нж			от –60 до +425		09Г2С, 20ГЛ					
-06	15нж18нж			от –60 до +565		08Х18Н10, 08Х18Н10Т , 12Х18Н9, 12Х18Н9ТЛ					
-07	15нж18нж1					10Х17Н13М3Т, 12Х18Н12М3ТЛ					
СТ21002-020	15с18п	20	2,5(25)	от –40 до +200		Сталь 20, Сталь 25Л	А, Б, С	—	20±3 (2,0±0,3)	3,8(38)	5,6
-01	15лс18п			от –60 до +200		09Г2С, 20ГЛ					
-02	15нж18п			от –60 до +200		08Х18Н10, 08Х18Н10Т , 12Х18Н9, 12Х18Н9ТЛ					
-03	15нж18п1					10Х17Н13М3Т, 12Х18Н12М3ТЛ					
-04	15с18нж			от –40 до +425		Сталь 20, Сталь 25Л					
-05	15лс18нж			от –60 до +425		09Г2С, 20ГЛ					
-06	15нж18нж			от –60 до +565		08Х18Н10, 08Х18Н10Т , 12Х18Н9, 12Х18Н9ТЛ					
-07	15нж18нж1					10Х17Н13М3Т, 12Х18Н12М3ТЛ					

Обозначение изделия	Таблица фигура т/ф	Проход условный DN	Давление номинальное PN,МПа (кгс/см²)	Температура рабочей среды, t, °С	Среда рабочая	Материал основных деталей	Присоединение к трубопроводу	Крутящий момент Мкр, Н·м (кгс·м)		Пробное давление, Рпр, МПа (кгс/см²)	Масса кг, не более
								на золотник	под золотник		
СТ21002-025	15с18п	25	2,5(25)	от –40 до +200	Жидкие и газообразные среды, по отношению к которым применяемые материалы коррозионностойки	Сталь 20, Сталь 25Л	А, Б, С	—	36±5 (3,6±0,5)	3,8(38)	6,8
-01	15лс18п			от –60 до +200		09Г2С, 20ГЛ					
-02	15нж18п			от –60 до +200		08Х18Н10, 08Х18Н10Т , 12Х18Н9, 12Х18Н9ТЛ					
-03	15нж18п1					10Х17Н13М3Т, 12Х18Н12М3ТЛ					
-04	15с18нж			от –40 до +425		Сталь 20, Сталь 25Л					
-05	15лс18нж			от –60 до +425		09Г2С, 20ГЛ					
-06	15нж18нж			от –60 до +565		08Х18Н10, 08Х18Н10Т , 12Х18Н9, 12Х18Н9ТЛ					
-07	15нж18нж1					10Х17Н13М3Т, 12Х18Н12М3ТЛ					
СТ21002-032	15с18п	32	2,5(25)	от –40 до +200		Сталь 20, Сталь 25Л	А, Б, С	—	40±5 (4,0±0,5)	3,8(38)	10,0
-01	15лс18п			от –60 до +200		09Г2С, 20ГЛ					
-02	15нж18п			от –60 до +200		08Х18Н10, 08Х18Н10Т , 12Х18Н9, 12Х18Н9ТЛ					
-03	15нж18п1					10Х17Н13М3Т, 12Х18Н12М3ТЛ					
-04	15с18нж			от –40 до +425		Сталь 20, Сталь 25Л					
-05	15лс18нж			от –60 до +425		09Г2С, 20ГЛ					
-06	15нж18нж			от –60 до +565		08Х18Н10, 08Х18Н10Т , 12Х18Н9, 12Х18Н9ТЛ					
-07	15нж18нж1					10Х17Н13М3Т, 12Х18Н12М3ТЛ					
СТ21002-040	15с18п	40	2,5(25)	от –40 до +200		Сталь 20, Сталь 25Л	А, Б, С	—	72±5 (7,2±0,5)	3,8(38)	14,0
-01	15лс18п			от –60 до +200		09Г2С, 20ГЛ					
-02	15нж18п			от –60 до +200		08Х18Н10, 08Х18Н10Т , 12Х18Н9, 12Х18Н9ТЛ					
-03	15нж18п1					10Х17Н13М3Т, 12Х18Н12М3ТЛ					
-04	15с18нж			от –40 до +425		Сталь 20, Сталь 25Л					
-05	15лс18нж			от –60 до +425		09Г2С, 20ГЛ					
-06	15нж18нж			от –60 до +565		08Х18Н10, 08Х18Н10Т , 12Х18Н9, 12Х18Н9ТЛ					
-07	15нж18нж1					10Х17Н13М3Т, 12Х18Н12М3ТЛ					

Обозначение изделия	Таблица фигура т/ф	Проход условный DN	Давление номинальное PN,МПа (кгс/см²)	Температура рабочей среды, t, °С	Среда рабочая	Материал основных деталей	Присоединение к трубопроводу	Крутящий момент Мкр, Н·м (кгс·м)		Пробное давление, Рпр, МПа (кгс/см²)	Масса кг, не более
								на золотник	под золотник		
СТ21002-050	15с18п	50	2,5(25)	от –40 до +200	Жидкие и газообразные среды, по отношению к которым применяемые материалы коррозионностойки	Сталь 20, Сталь 25Л	А, Б, С	—	72±5 (7,2±0,5)	3,8(38)	18,7
-01	15лс18п			от –60 до +200		09Г2С, 20ГЛ					
-02	15нж18п			от –60 до +200		08Х18Н10, 08Х18Н10Т , 12Х18Н9, 12Х18Н9ТЛ					
-03	15нж18п1					10Х17Н13М3Т, 12Х18Н12М3ТЛ					
-04	15с18нж			от –40 до +425		Сталь 20, Сталь 25Л					
-05	15лс18нж			от –60 до +425		09Г2С, 20ГЛ					
-06	15нж18нж			от –60 до +565		08Х18Н10, 08Х18Н10Т , 12Х18Н9, 12Х18Н9ТЛ					
-07	15нж18нж1					10Х17Н13М3Т, 12Х18Н12М3ТЛ					
СТ21002-065	15с18п	65	2,5(25)	от –40 до +200		Сталь 20, Сталь 25Л	А, Б	—	110±5 (11,0±0,5)	3,8(38)	28,5
-01	15лс18п			от –60 до +200		09Г2С, 20ГЛ					
-02	15нж18п			от –60 до +200		08Х18Н10, 08Х18Н10Т , 12Х18Н9, 12Х18Н9ТЛ					
-03	15нж18п1					10Х17Н13М3Т, 12Х18Н12М3ТЛ					
-04	15с18нж			от –40 до +425		Сталь 20, Сталь 25Л					
-05	15лс18нж			от –60 до +425		09Г2С, 20ГЛ					
-06	15нж18нж			от –60 до +565		08Х18Н10, 08Х18Н10Т , 12Х18Н9, 12Х18Н9ТЛ					
-07	15нж18нж1					10Х17Н13М3Т, 12Х18Н12М3ТЛ					
СТ21002-080	15с18п	80	2,5(25)	от –40 до +200		Сталь 20, Сталь 25Л	А, Б	—	125±10 (12,5±1,0)	3,8(38)	37,2
-01	15лс18п			от –60 до +200		09Г2С, 20ГЛ					
-02	15нж18п			от –60 до +200		08Х18Н10, 08Х18Н10Т , 12Х18Н9, 12Х18Н9ТЛ					
-03	15нж18п1					10Х17Н13М3Т, 12Х18Н12М3ТЛ					
-04	15с18нж			от –40 до +425		Сталь 20, Сталь 25Л					
-05	15лс18нж			от –60 до +425		09Г2С, 20ГЛ					
-06	15нж18нж			от –60 до +565		08Х18Н10, 08Х18Н10Т , 12Х18Н9, 12Х18Н9ТЛ					
-07	15нж18нж1					10Х17Н13М3Т, 12Х18Н12М3ТЛ					

Обозначение изделия	Таблица фигура т/ф	Проход условный DN	Давление номинальное PN,МПа (кгс/см²)	Температура рабочей среды, t, °C	Среда рабочая	Материал основных деталей	Присоединение к трубопроводу	Крутящий момент Мкр, Н·м (кгс·м)		Пробное давление, Рпр, МПа (кгс/см²)	Масса кг, не более
								на золотник	под золотник		
СТ21002-100	15с18п	100	2,5(25)	от –40 до +200	Жидкие и газообразные среды, по отношению к которым применяемые материалы коррозионностойки	Сталь 20, Сталь 25Л	А, Б	—	132±10 (13,2±1,0)	3,8(38)	52,0
-01	15лс18п			от –60 до +200		09Г2С, 20ГЛ					
-02	15нж18п			от –60 до +200		08Х18Н10, 08Х18Н10Т , 12Х18Н9, 12Х18Н9ТЛ					
-03	15нж18п1					10Х17Н13М3Т, 12Х18Н12М3ТЛ					
-04	15с18нж			от –40 до +425		Сталь 20, Сталь 25Л					
-05	15лс18нж			от –60 до +425		09Г2С, 20ГЛ					
-06	15нж18нж			от –60 до +565		08Х18Н10, 08Х18Н10Т , 12Х18Н9, 12Х18Н9ТЛ					
-07	15нж18нж1					10Х17Н13М3Т, 12Х18Н12М3ТЛ					
СТ21002-125	15с18п	125	2,5(25)	от –40 до +200		Сталь 20, Сталь 25Л	А, Б	150±10 (15,0±1,0)	—	3,8(38)	80,0
-01	15лс18п			от –60 до +200		09Г2С, 20ГЛ					
-02	15нж18п			от –60 до +200		08Х18Н10, 08Х18Н10Т , 12Х18Н9, 12Х18Н9ТЛ					
-03	15нж18п1					10Х17Н13М3Т, 12Х18Н12М3ТЛ					
-04	15с18нж			от –40 до +425		Сталь 20, Сталь 25Л					
-05	15лс18нж			от –60 до +425		09Г2С, 20ГЛ					
-06	15нж18нж			от –60 до +565		08Х18Н10, 08Х18Н10Т , 12Х18Н9, 12Х18Н9ТЛ					
-07	15нж18нж1					10Х17Н13М3Т, 12Х18Н12М3ТЛ					
СТ21002-150	15с18п	150	2,5(25)	от –40 до +200		Сталь 20, Сталь 25Л	А, Б	195±10 (19,5±1,0)	—	3,8(38)	112,0
-01	15лс18п			от –60 до +200		09Г2С, 20ГЛ					
-02	15нж18п			от –60 до +200		08Х18Н10, 08Х18Н10Т , 12Х18Н9, 12Х18Н9ТЛ					
-03	15нж18п1					10Х17Н13М3Т, 12Х18Н12М3ТЛ					
-04	15с18нж			от –40 до +425		Сталь 20, Сталь 25Л					
-05	15лс18нж			от –60 до +425		09Г2С, 20ГЛ					
-06	15нж18нж			от –60 до +565		08Х18Н10, 08Х18Н10Т , 12Х18Н9, 12Х18Н9ТЛ					
-07	15нж18нж1					10Х17Н13М3Т, 12Х18Н12М3ТЛ					

Обозначение изделия	Таблица фигура т/ф	Проход условный DN	Давление номинальное PN,МПа (кгс/см²)	Температура рабочей среды, t, °C	Среда рабочая	Материал основных деталей	Присоединение к трубопроводу	Крутящий момент Мкр, Н·м (кгс·м)		Пробное давление, Рпр, МПа (кгс/см²)	Масса кг, не более
								на золотник	под золотник		
СТ21002-200	15с18п	200	2,5(25)	от –40 до +200	Жидкие и газообразные среды, по отношению к которым применяемые материалы коррозионностойки	Сталь 20, Сталь 25Л	А, Б	205±10 (20,5±1,0)	—	3,8(38)	205,0
-01	15лс18п			от –60 до +200		09Г2С, 20ГЛ					
-02	15нж18п			от –60 до +200		08Х18Н10, 08Х18Н10Т , 12Х18Н9, 12Х18Н9ТЛ					
-03	15нж18п1					10Х17Н13М3Т, 12Х18Н12М3ТЛ					
-04	15с18нж			от –40 до +425		Сталь 20, Сталь 25Л					
-05	15лс18нж			от –60 до +425		09Г2С, 20ГЛ					
-06	15нж18нж			от –60 до +565		08Х18Н10, 08Х18Н10Т , 12Х18Н9, 12Х18Н9ТЛ					
-07	15нж18нж1					10Х17Н13М3Т, 12Х18Н12М3ТЛ					

КЛАПАН ЗАПОРНЫЙ СТ21003

15с22нж(п), 15лс22нж(п), 15нж22нж(п), 15нж22нж1(п1)

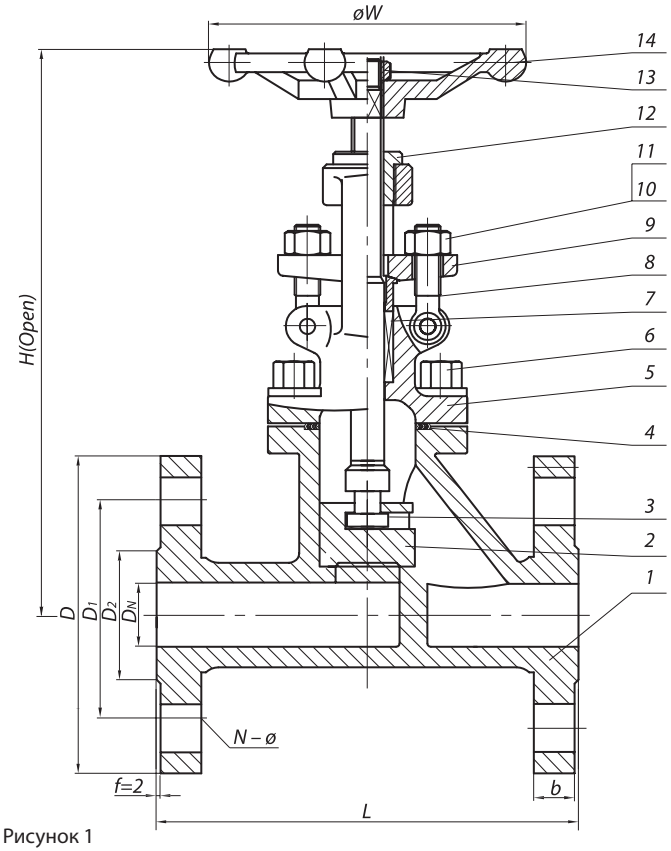

Рисунок 1

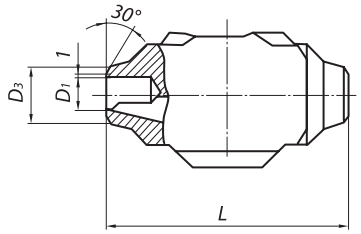

Рисунок 2

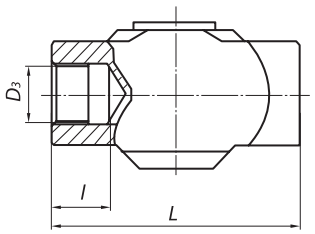

Рисунок 3

Код ОКП 37 4200
Изготовление и поставка по ТУ 3742-001-61068390-2013

Изготавливаются с муфтовым соединением по ГОСТ 6527-68; с концами под приварку по ГОСТ 3326-1986; с фланцевым присоединением к трубопроводу, присоединительные размеры по ГОСТ Р 54432-2011 (по умолчанию исполнение В). Класс герметичности по ГОСТ Р 54808-2011 (по заказу потребителя). По умолчанию класс герметичности – А. Уплотнение шпинделя – сальниковое. В верхнем положении затвора шпиндель имеет верхнее уплотнение по конической поверхности в крышке. Управление клапана ручное (маховиком).

При заказе указывать: наименовании изделия, обозначение изделия, таблицу фи гур, размер номинальный (условный проход) (DN), номинальное (условное) давление (PN), технические условия, рабочую среду и параметры.

Пример обозначения при заказе (и в другой документации) клапана запорного DN 15 мм PN 40 кгс/см^2 из стали 20:

Клапан запорный стальной фланцевый СТ21001-015
DN 15 PN 40 кгс/см^2 (15с22нж) ТУ 3742-001-61068390-2013

Внимание! Клапаны запорные, предназначенные для газообразных, взрывопожароопасных и токсичных сред, после гидроиспытаний дополнительно испытываются воздухом. При заказе необходимо делать пометку: «газ».

РАБОЧАЯ СРЕДА

Жидкие и газообразные среды, по отношению к которым применяемые материалы коррозионностойки.

ОБЩИЕ ПАРАМЕТРЫ

Изготовление и поставка	ТУ 3742-001-61068390-2013
Диаметр	DN 10÷200
Давление номинальное PN, МПа (кгс/см^2)	4,0 (40)
Присоединение к трубопроводу	Фланцевое по ГОСТ Р 54432-2011
	С концами под приварку по ГОСТ 3326-1986
	Муфтовое по ГОСТ 6527-68
Герметичность затвора	по ГОСТ Р 54808-2011
Уплотнение шпинделя	Сальниковое
Управление клапаном	Ручное (маховиком или рукояткой)
Направление подачи среды	Под золотник
Установочное положение клапана	Любое
Климатическое исполнение	«У», «ХЛ», «УХЛ» по ГОСТ 15150

© По требованию заказчика клапаны могут поставляться в комплекте с ответными фланцами, крепежом и прокладками.

МАТЕРИАЛ ОСНОВНЫХ ДЕТАЛЕЙ

№ на рис. 1	Наименование детали	15с65нж(п)	15лс65нж(п)	15нж65нж(п)	15нж65нж1(п1)
1	Корпус	Сталь 20, 25Л	09Г2С, 20ГЛ	08Х18Н10, 08Х18Н10Т, 12Х18Н9, 12Х18Н9ТЛ	10Х17Н13М3Т, 12Х18Н12М3ТЛ
2	Золотник	20Х13	20Х13	12Х18Н10Т, 12Х18Н10	10Х17Н13М2Т
3	Шпиндель	20Х13	20Х13	12Х18Н10Т, 12Х18Н10	10Х17Н13М2Т
4	Прокладка	ТРГ	ТРГ	ТРГ	ТРГ
5	Крышка	Сталь 20, 25	09Г2С ,20ГЛ	08Х18Н10, 08Х18Н10Т, 12Х18Н9, 12Х18Н9ТЛ	10Х17Н13М3Т, 12Х18Н12М3ТЛ
6, 10	Гайка	Сталь 25	35Х, 20ХН3А	12Х18Н10Т, 12Х18Н10	12Х18Н10Т
7	Сальник	20Х13	20Х13	12Х18Н10Т, 12Х18Н10	10Х17Н13М2Т
8	Набивка сальника	ТРГ	ТРГ	ТРГ	ТРГ
9	Болт откидной	Сталь 35	40Х, 20ХН3А	45Х14Н14В2М	45Х14Н14В2М
11	Шпилька	Сталь 35	40Х, 20ХН3А	45Х14Н14В2М	45Х14Н14В2М
12	Втулка резьбовая	Лц 40С	Лц 40С	Лц 40С	Лц 40С
13	Стопорная гайка	Сталь 25	35Х, 20ХН3А	12Х18Н10Т, 12Х18Н10	12Х18Н10Т
14	Маховик	Сталь 20	Сталь 20	Сталь 20	Сталь 20

Допускается изготавливать детали и уплотнительные поверхности из других материалов, по свойствам, не уступающим указанным выше

ТЕХНИЧЕСКИЕ ДАННЫЕ И ХАРАКТЕРИСТИКИ

Основные размеры, мм (рисунок 1)

DN	L	D	D1	D2	H	b	n	Масса, не более, кг
10	130	90	60	42	170	14	4	4,6
15	130	95	65	47	170	14	4	4,6
20	150	105	75	58	190	14	4	5,6
25	160	115	85	68	205	14	4	6,8
32	180	135	100	78	270	18	4	10,0
40	200	145	110	88	310	18	4	14,0
50	230	160	125	102	358	18	4	18,7
65	290	180	145	122	373	18	8	28,5
80	310	195	160	133	435	18	8	34,0
100	350	230	190	158	500	22	8	55,0
125	400	270	220	184	614	26	8	80,0
150	480	300	250	212	674	26	8	122,5
200	600	375	320	285	818	30	12	205,0

Основные размеры, мм (рисунок 2, 3)

DN	Присоединение к трубопроводу	PN, МПа	Размеры, мм													Масса, кг	Рис.
			D	D0	D1	D2	D3	D4	d	H	H1	L	l	b	n		
10	Муфтовое резьбовое	4,0	160	—	—	—	G1/2-B	—	—	170	25	90	21,5	—	—	2,0	3
							Rc1/2										
	Под приварку встык				12		19						—				2
15	Муфтовое резьбовое			—	—	—	G1/2-B		—		25	90	21,5	—	—	2,0	3
							Rc1/2										
	Под приварку встык				12		19						—				2
20	Муфтовое резьбовое			—	—	—	G3/4-B		—	190	29	110	21,5	—	—	3,6	3
							Rc3/4										
	Под приварку встык				18		26						—				2
25	Муфтовое резьбовое			—	—	—	G1-B			205			25 20	—	—	4,8	3
							Rc1										
	Под приварку встык				25		33		—		29	130	—	—	—	4,8	2

Обозначение изделия	Таблица фигура т/ф	Проход условный DN	Давление номинальное PN,МПа (кгс/см²)	Температура рабочей среды, t, °С	Среда рабочая	Материал основных деталей	Присоединение к трубопроводу	Крутящий момент Мкр, Н·м (кгс·м)		Пробное давление, Рпр, МПа (кгс/см²)	Масса кг, не более
								на золотник	под золотник		
СТ21003-010	15с22п	10	4,0(40)	от –40 до +200	Жидкие и газообразные среды, по отношению к которым применяемые материалы коррозионностойки	Сталь 20, Сталь 25Л	А, Б, С	—	20±3 (2,0±0,3)	6,0(60)	5,0
-01	15лс22п			от –60 до +200		09Г2С, 20ГЛ					
-02	15нж22п			от –60 до +200		08Х18Н10, 08Х18Н10Т , 12Х18Н9, 12Х18Н9ТЛ					
-03	15нж22п1					10Х17Н13М3Т, 12Х18Н12М3ТЛ					
-04	15с22нж			от –40 до +425		Сталь 20, Сталь 25Л					
-05	15лс22нж			от –60 до +425		09Г2С, 20ГЛ					
-06	15нж22нж			от –60 до +565		08Х18Н10, 08Х18Н10Т , 12Х18Н9, 12Х18Н9ТЛ					
-07	15нж22нж1					10Х17Н13М3Т, 12Х18Н12М3ТЛ					
СТ21003-015	15с22п	15	4,0(40)	от –40 до +200		Сталь 20, Сталь 25Л	А, Б, С	—	20±3 (2,0±0,3)	6,0(60)	5,0
-01	15лс22п			от –60 до +200		09Г2С, 20ГЛ					
-02	15нж22п			от –60 до +200		08Х18Н10, 08Х18Н10Т , 12Х18Н9, 12Х18Н9ТЛ					
-03	15нж22п1					10Х17Н13М3Т, 12Х18Н12М3ТЛ					
-04	15с22нж			от –40 до +425		Сталь 20, Сталь 25Л					
-05	15лс22нж			от –60 до +425		09Г2С, 20ГЛ					
-06	15нж22нж			от –60 до +565		08Х18Н10, 08Х18Н10Т , 12Х18Н9, 12Х18Н9ТЛ					
-07	15нж22нж1					10Х17Н13М3Т, 12Х18Н12М3ТЛ					
СТ21003-020	15с22п	20	4,0 (40)	от –40 до +200		Сталь 20, Сталь 25Л	А, Б, С	—	20±3 (2,0±0,3)	6,0(60)	6,0
-01	15лс22п			от –60 до +200		09Г2С, 20ГЛ					
-02	15нж22п			от –60 до +200		08Х18Н10, 08Х18Н10Т , 12Х18Н9, 12Х18Н9ТЛ					
-03	15нж22п1					10Х17Н13М3Т, 12Х18Н12М3ТЛ					
-04	15с22нж			от –40 до +425		Сталь 20, Сталь 25Л					
-05	15лс22нж			от –60 до +425		09Г2С, 20ГЛ					
-06	15нж22нж			от –60 до +565		08Х18Н10, 08Х18Н10Т , 12Х18Н9, 12Х18Н9ТЛ					
-07	15нж22нж1					10Х17Н13М3Т, 12Х18Н12М3ТЛ					

Обозначение изделия	Таблица фигура т/ф	Проход условный DN	Давление номинальное PN,МПа (кгс/см²)	Температура рабочей среды, t, °С	Среда рабочая	Материал основных деталей	Присоединение к трубопроводу	Крутящий момент Мкр, Н·м (кгс·м)		Пробное давление, Рпр, МПа (кгс/см²)	Масса кг, не более
								на золотник	под золотник		
СТ21003-025	15с22п	25	4,0(40)	от –40 до +200	Жидкие и газообразные среды, по отношению к которым применяемые материалы коррозионностойки	Сталь 20, Сталь 25Л	А, Б, С	—	36±5 (3,6±0,5)	6,0(60)	8,0
-01	15лс22п			от –60 до +200		09Г2С, 20ГЛ					
-02	15нж22п			от –60 до +200		08Х18Н10, 08Х18Н10Т , 12Х18Н9, 12Х18Н9ТЛ					
-03	15нж22п1					10Х17Н13М3Т, 12Х18Н12М3ТЛ					
-04	15с22нж			от –40 до +425		Сталь 20, Сталь 25Л					
-05	15лс22нж			от –60 до +425		09Г2С, 20ГЛ					
-06	15нж22нж			от –60 до +565		08Х18Н10, 08Х18Н10Т , 12Х18Н9, 12Х18Н9ТЛ					
-07	15нж22нж1					10Х17Н13М3Т, 12Х18Н12М3ТЛ					
СТ21003-032	15с22п	32	4,0(40)	от –40 до +200		Сталь 20, Сталь 25Л	А, Б, С	—	40±5 (4,0±0,5)	6,0(60)	10,0
-01	15лс22п			от –60 до +200		09Г2С, 20ГЛ					
-02	15нж22п			от –60 до +200		08Х18Н10, 08Х18Н10Т , 12Х18Н9, 12Х18Н9ТЛ					
-03	15нж22п1					10Х17Н13М3Т, 12Х18Н12М3ТЛ					
-04	15с22нж			от –40 до +425		Сталь 20, Сталь 25Л					
-05	15лс22нж			от –60 до +425		09Г2С, 20ГЛ					
-06	15нж22нж			от –60 до +565		08Х18Н10, 08Х18Н10Т , 12Х18Н9, 12Х18Н9ТЛ					
-07	15нж22нж1					10Х17Н13М3Т, 12Х18Н12М3ТЛ					
СТ21003-040	15с22п	40	4,0(40)	от –40 до +200		Сталь 20, Сталь 25Л	А, Б, С	—	72±5 (7,2±0,5)	6,0(60)	14,0
-01	15лс22п			от –60 до +200		09Г2С, 20ГЛ					
-02	15нж22п			от –60 до +200		08Х18Н10, 08Х18Н10Т , 12Х18Н9, 12Х18Н9ТЛ					
-03	15нж22п1					10Х17Н13М3Т, 12Х18Н12М3ТЛ					
-04	15с22нж			от –40 до +425		Сталь 20, Сталь 25Л					
-05	15лс22нж			от –60 до +425		09Г2С, 20ГЛ					
-06	15нж22нж			от –60 до +565		08Х18Н10, 08Х18Н10Т , 12Х18Н9, 12Х18Н9ТЛ					
-07	15нж22нж1					10Х17Н13М3Т, 12Х18Н12М3ТЛ					

Обозначение изделия	Таблица фигура т/ф	Проход условный DN	Давление номинальное PN,МПа (кгс/см²)	Температура рабочей среды, t, °С	Среда рабочая	Материал основных деталей	Присоединение к трубопроводу	Крутящий момент Мкр, Н·м (кгс·м)		Пробное давление, Рпр, МПа (кгс/см²)	Масса кг, не более
								на золотник	под золотник		
СТ21003-050	15с22п	50	4,0(40)	от –40 до +200	Жидкие и газообразные среды, по отношению к которым применяемые материалы коррозионностойки	Сталь 20, Сталь 25Л	А, Б, С	—	72±5 (7,2±0,5)	6,0(60)	18,7
-01	15лс22п			от –60 до +200		09Г2С, 20ГЛ					
-02	15нж22п			от –60 до +200		08Х18Н10, 08Х18Н10Т , 12Х18Н9, 12Х18Н9ТЛ					
-03	15нж22п1					10Х17Н13М3Т, 12Х18Н12М3ТЛ					
-04	15с22нж			от –40 до +425		Сталь 20, Сталь 25Л					
-05	15лс22нж			от –60 до +425		09Г2С, 20ГЛ					
-06	15нж22нж			от –60 до +565		08Х18Н10, 08Х18Н10Т , 12Х18Н9, 12Х18Н9ТЛ					
-07	15нж22нж1					10Х17Н13М3Т, 12Х18Н12М3ТЛ					
СТ21003-065	15с22п	65	4,0(40)	от –40 до +200		Сталь 20, Сталь 25Л	А, Б	—	110±5 (11,0±0,5)	6,0(60)	28,5
-01	15лс22п			от –60 до +200		09Г2С, 20ГЛ					
-02	15нж22п			от –60 до +200		08Х18Н10, 08Х18Н10Т , 12Х18Н9, 12Х18Н9ТЛ					
-03	15нж22п1					10Х17Н13М3Т, 12Х18Н12М3ТЛ					
-04	15с22нж			от –40 до +425		Сталь 20, Сталь 25Л					
-05	15лс22нж			от –60 до +425		09Г2С, 20ГЛ					
-06	15нж22нж			от –60 до +565		08Х18Н10, 08Х18Н10Т , 12Х18Н9, 12Х18Н9ТЛ					
-07	15нж22нж1					10Х17Н13М3Т, 12Х18Н12М3ТЛ					
СТ21003-080	15с22п	80	4,0(40)	от –40 до +200		Сталь 20, Сталь 25Л	А, Б	—	125±10 (12,5±1,0)	6,0(60)	37,2
-01	15лс22п			от –60 до +200		09Г2С, 20ГЛ					
-02	15нж22п			от –60 до +200		08Х18Н10, 08Х18Н10Т , 12Х18Н9, 12Х18Н9ТЛ					
-03	15нж22п1					10Х17Н13М3Т, 12Х18Н12М3ТЛ					
-04	15с22нж			от –40 до +425		Сталь 20, Сталь 25Л					
-05	15лс22нж			от –60 до +425		09Г2С, 20ГЛ					
-06	15нж22нж			от –60 до +565		08Х18Н10, 08Х18Н10Т , 12Х18Н9, 12Х18Н9ТЛ					
-07	15нж22нж1					10Х17Н13М3Т, 12Х18Н12М3ТЛ					

Обозначение изделия	Таблица фигура т/ф	Проход условный DN	Давление номинальное PN,МПа (кгс/см²)	Температура рабочей среды, t, °С	Среда рабочая	Материал основных деталей	Присоединение к трубопроводу	Крутящий момент Мкр, Н·м (кгс·м)		Пробное давление, Рпр, МПа (кгс/см²)	Масса кг, не более
								на золотник	под золотник		
СТ21003-100	15с22п	100	4,0(40)	от –40 до +200	Жидкие и газообразные среды, по отношению к которым применяемые материалы коррозионностойки	Сталь 20, Сталь 25Л	А, Б	—	132±10 (13,2±1,0)	6,0(60)	52,0
-01	15лс22п			от –60 до +200		09Г2С, 20ГЛ					
-02	15нж22п			от –60 до +200		08Х18Н10, 08Х18Н10Т , 12Х18Н9, 12Х18Н9ТЛ					
-03	15нж22п1					10Х17Н13М3Т, 12Х18Н12М3ТЛ					
-04	15с22нж			от –40 до +425		Сталь 20, Сталь 25Л					
-05	15лс22нж			от –60 до +425		09Г2С, 20ГЛ					
-06	15нж22нж			от –60 до +565		08Х18Н10, 08Х18Н10Т , 12Х18Н9, 12Х18Н9ТЛ					
-07	15нж22нж1					10Х17Н13М3Т, 12Х18Н12М3ТЛ					
СТ21003-125	15с22п	125	4,0(40)	от –40 до +200		Сталь 20, Сталь 25Л	А, Б	150±10 (15,0±1,0)	—	6,0(60)	80,0
-01	15лс22п			от –60 до +200		09Г2С, 20ГЛ					
-02	15нж22п			от –60 до +200		08Х18Н10, 08Х18Н10Т , 12Х18Н9, 12Х18Н9ТЛ					
-03	15нж22п1					10Х17Н13М3Т, 12Х18Н12М3ТЛ					
-04	15с22нж			от –40 до +425		Сталь 20, Сталь 25Л					
-05	15лс22нж			от –60 до +425		09Г2С, 20ГЛ					
-06	15нж22нж			от –60 до +565		08Х18Н10, 08Х18Н10Т , 12Х18Н9, 12Х18Н9ТЛ					
-07	15нж22нж1					10Х17Н13М3Т, 12Х18Н12М3ТЛ					
СТ21003-150	15с22п	150	4,0(40)	от –40 до +200		Сталь 20, Сталь 25Л	А, Б	195±10 (19,5±1,0)	-	6,0(60)	112,0
-01	15лс22п			от –60 до +200		09Г2С, 20ГЛ					
-02	15нж22п			от –60 до +200		08Х18Н10, 08Х18Н10Т , 12Х18Н9, 12Х18Н9ТЛ					
-03	15нж22п1					10Х17Н13М3Т, 12Х18Н12М3ТЛ					
-04	15с22нж			от –40 до +425		Сталь 20, Сталь 25Л					
-05	15лс22нж			от –60 до +425		09Г2С, 20ГЛ					
-06	15нж22нж			от –60 до +565		08Х18Н10, 08Х18Н10Т , 12Х18Н9, 12Х18Н9ТЛ					
-07	15нж22нж1					10Х17Н13М3Т, 12Х18Н12М3ТЛ					

Обозначение изделия	Таблица фигура т/ф	Проход условный DN	Давление номинальное PN,МПа (кгс/см²)	Температура рабочей среды, t, °С	Среда рабочая	Материал основных деталей	Присоединение к трубопроводу	Крутящий момент Мкр, Н·м (кгс·м)		Пробное давление, Рпр, МПа (кгс/см²)	Масса кг, не более
								на золотник	под золотник		
СТ21003-200	15с22п	200	4,0 (40)	от –40 до +200	Жидкие и газообразные среды, по отношению к которым применяемые материалы коррозионностойки	Сталь 20, Сталь 25Л	А, Б	205±10 (20,5±1,0)	—	6,0(60)	205,0
-01	15лс22п			от –60 до +200		09Г2С, 20ГЛ					
-02	15нж22п			от –60 до +200		08Х18Н10, 08Х18Н10Т , 12Х18Н9, 12Х18Н9ТЛ					
-03	15нж22п1					10Х17Н13М3Т, 12Х18Н12М3ТЛ					
-04	15с22нж			от –40 до +425		Сталь 20, Сталь 25Л					
-05	15лс22нж			от –60 до +425		09Г2С, 20ГЛ					
-06	15нж22нж			от –60 до +565		08Х18Н10, 08Х18Н10Т , 12Х18Н9, 12Х18Н9ТЛ					
-07	15нж22нж1					10Х17Н13М3Т, 12Х18Н12М3ТЛ					

КЛАПАН ЗАПОРНЫЙ СТ21004

15с68нж(п), 15лс68нж(п), 15нж68нж(п), 15нж68нж1(п1)

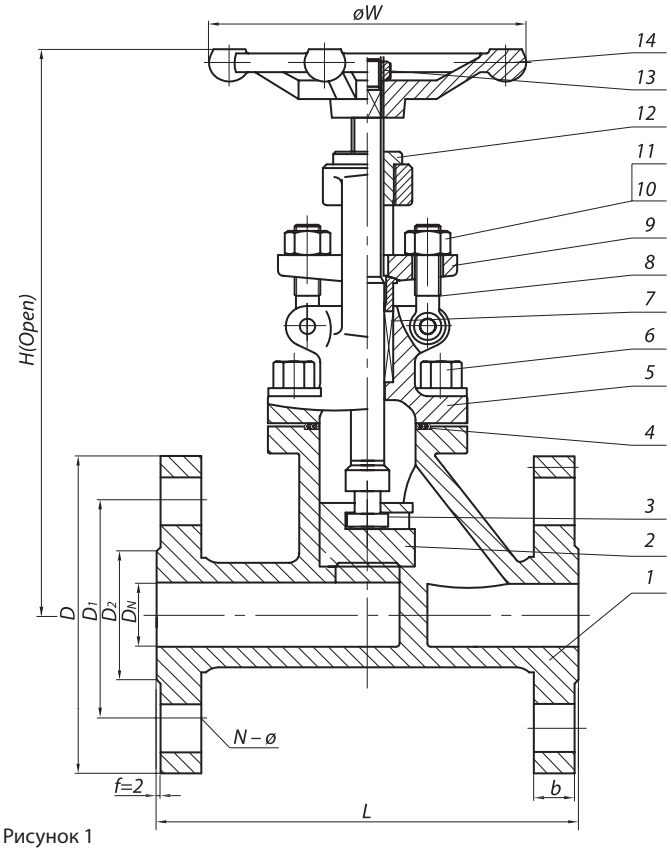

Рисунок 1

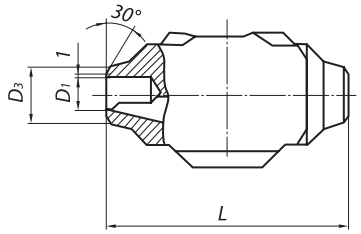

Рисунок 2

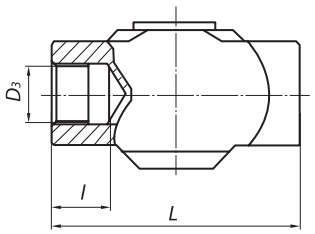

Рисунок 3

Код ОКП 37 4200
Изготовление и поставка по ТУ 3742-001-61068390-2013

Изготавливаются с муфтовым соединением по ГОСТ 6527-68; с концами под приварку по ГОСТ 3326-1986; с фланцевым присоединением к трубопроводу, присоединительные размеры по ГОСТ Р 54432-2011 (по умолчанию исполнение В). Класс герметичности по ГОСТ Р 54808-2011 (по заказу потребителя). По умолчанию класс герметичности – А. Уплотнение шпинделя – сальниковое. В верхнем положении затвора шпиндель имеет верхнее уплотнение по конической поверхности в крышке. Управление клапана ручное (маховиком).

При заказе указывать: наименовании изделия, обозначение изделия, таблицу фи гур, размер номинальный (условный проход) (DN), номинальное (условное) давление (PN), технические условия, рабочую среду и параметры.

Пример обозначения при заказе (и в другой документации) клапана запорного DN 15 мм PN 16 кгс/см^2 из стали 20:

Клапан запорный стальной фланцевый СТ21004-015
DN 15 PN 16 кгс/см^2 (15с68нж) ТУ 3742-001-61068390-2013

Внимание! Клапаны запорные, предназначенные для газообразных, взрывопожароопасных и токсичных сред, после гидроиспытаний дополнительно испытываются воздухом. При заказе необходимо делать пометку: «газ».

РАБОЧАЯ СРЕДА

Жидкие и газообразные среды, по отношению к которым применяемые материалы коррозионностойки.

ОБЩИЕ ПАРАМЕТРЫ

Изготовление и поставка	ТУ 3742-001-61068390-2013
Диаметр	DN 10÷25
Давление номинальное PN, МПа (кгс/см^2)	1,6 (16); 2,5 (25); 4,0 (40); 6,3 (63); 16,0 (160)
Присоединение к трубопроводу	Фланцевое по ГОСТ Р 54432-2011
	С концами под приварку по ГОСТ 3326-1986
	Муфтовое по ГОСТ 6527-68
Герметичность затвора	по ГОСТ Р 54808-2011
Уплотнение шпинделя	Сальниковое
Управление клапаном	Ручное (маховиком или рукояткой)
Направление подачи среды	Под золотник
Установочное положение клапана	Любое
Климатическое исполнение	«У», «ХЛ», «УХЛ» по ГОСТ 15150

© По требованию заказчика клапаны могут поставляться в комплекте с ответными фланцами, крепежом и прокладками.

МАТЕРИАЛ ОСНОВНЫХ ДЕТАЛЕЙ

№ на рис. 1	Наименование детали	15с65нж(п)	15лс65нж(п)	15нж65нж(п)	15нж65нж1(п1)
1	Корпус	Сталь 20, 25Л	09Г2С, 20ГЛ	08Х18Н10, 08Х18Н10Т, 12Х18Н9, 12Х18Н9ТЛ	10Х17Н13М3Т, 12Х18Н12М3ТЛ
2	Золотник	20Х13	20Х13	12Х18Н10Т, 12Х18Н10	10Х17Н13М2Т
3	Шпиндель	20Х13	20Х13	12Х18Н10Т, 12Х18Н10	10Х17Н13М2Т
4	Прокладка	ТРГ	ТРГ	ТРГ	ТРГ
5	Крышка	Сталь 20, 25	09Г2С ,20ГЛ	08Х18Н10, 08Х18Н10Т, 12Х18Н9, 12Х18Н9ТЛ	10Х17Н13М3Т, 12Х18Н12М3ТЛ
6, 10	Гайка	Сталь 25	35Х, 20ХН3А	12Х18Н10Т, 12Х18Н10	12Х18Н10Т
7	Сальник	20Х13	20Х13	12Х18Н10Т, 12Х18Н10	10Х17Н13М2Т
8	Набивка сальника	ТРГ	ТРГ	ТРГ	ТРГ
9	Болт откидной	Сталь 35	40Х, 20ХН3А	45Х14Н14В2М	45Х14Н14В2М
11	Шпилька	Сталь 35	40Х, 20ХН3А	45Х14Н14В2М	45Х14Н14В2М
12	Втулка резьбовая	Лц 40С	Лц 40С	Лц 40С	Лц 40С
13	Стопорная гайка	Сталь 25	35Х, 20ХН3А	12Х18Н10Т, 12Х18Н10	12Х18Н10Т
14	Маховик	Сталь 20	Сталь 20	Сталь 20	Сталь 20

Допускается изготавливать детали и уплотнительные поверхности из других материалов, по свойствам, не уступающим указанным выше

ТЕХНИЧЕСКИЕ ДАННЫЕ И ХАРАКТЕРИСТИКИ

Основные размеры, мм (рисунок 1)

DN	L	D	D1	D2	H	b	n	Масса, не более, кг
10	130	90	60	42	170	14	4	4,6
15	130	95	65	47	170	14	4	4,6
20	150	105	75	58	190	14	4	5,6
25	160	115	85	68	205	14	4	6,8

Основные размеры, мм (рисунок 2, 3)

DN	Присоединение к трубопроводу	PN, МПа	Размеры, мм													Масса, кг	Рис.
			D	D0	D1	D2	D3	D4	d	H	H1	L	l	b	n		
10 15	Муфтовое резьбовое	1,6	160	—	—	—	G1/2-B Rc1/2	—	—	115	25	90	21,5	—	—	0,9	3
	Под приварку встык				12		19						—				2
	Муфтовое резьбовое	2,5		—	—	—	G1/2-B Rc1/2	—	—		25	90	21,5	—	—	0,9	3
	Под приварку встык				12		19						—				2
	Муфтовое резьбовое	4,0		—	—	—	G1/2-B Rc1/2		—		25	90	21,5	—	—	0,9	3
	Под приварку встык				12		19						—				2
	Муфтовое резьбовое	6,3		—	—	—	G1/2-B Rc1/2	—	—		25	90	21,5	—	—	0,9	3
	Под приварку встык				12		19						—				2
	Фланцевое исп. 2 ГОСТ 12815-80			105	18	75	—	39	14		—	126	—	16	4	3,7	1
	Муфтовое резьбовое	16,0		—	—	—	G1/2-B Rc1/2		—		25	90	21,5	—	—	0,9	3
	Под приварку встык				12		19						—				2
	Фланцевое исп. 7 ГОСТ 12815-80			105	18	75	—	39	14		—	130		18	4	3,7	1

DN	Присоединение к трубопроводу	PN, МПа	Размеры, мм													Масса, кг	Рис.
			D	D0	D1	D2	D3	D4	d	H	H1	L	l	b	n		
20	Муфтовое резьбовое	1,6	160	—	—	—	G3/4-B	—	—	166	29	90	21,5	—	—	2	1
							Rc3/4										
	Под приварку встык				18		26						—				2
	Муфтовое резьбовое	2,5		—	—	—	G3/4-B		—		29	90	21,5	—	—	2	1
							Rc3/4										
	Под приварку встык				18		26						—				2
	Муфтовое резьбовое	4,0		—	—	—	G3/4-B		—		29	90	21,5	—	—	2	1
							Rc3/4										
	Под приварку встык				18		26						—				2
	Муфтовое резьбовое	6,3	160	—	—	—	G3/4-B	—	—	166	29	90	21,5	—	—	2	3
							Rc3/4										
	Под приварку встык				18		26						—				2
	Фланцевое исп. 2 ГОСТ Р 54432			125	18	75	—	58	14		—	118	—	12	4	4,6	1
	Муфтовое резьбовое	16,0		—	—	—	G1/2-B		—		29	90	21,5	—	—	2	3
							Rc1/2										
	Под приварку встык				12		19						—				2
	Фланцевое исп. 7 ГОСТ Р 54432			125	18	65	—	39	14		—	122	—	4	4	4,9	1
25	Муфтовое резьбовое	1,6	160	—	—	—	G1-B	—	—	166	29	130	25	—	—	2,8	3
							Rc1						20				
	Под приварку встык				25		33						—				2
	Муфтовое резьбовое	2,5		—	—	—	G1-B		—		29	130	25	—	—	2,8	3
							Rc1						20				
	Под приварку встык				25		33						—				2
	Муфтовое резьбовое	4,0		—	—	—	G1-B		—		29	130	25	—	—	2,8	3
							Rc1						20				
	Под приварку встык				25		33						—				2
	Муфтовое резьбовое	6,3		—	—	—	G1-B	—	—		29	130	25	—	—	2,8	3
							Rc1						20				
	Под приварку встык				25		33						—				2
	Фланцевое исп. 2 ГОСТ Р 54432			115	20	85	—	68	14		—	158		12	4	7,4	1
	Муфтовое резьбовое	16,0		—	—	—	G1-B		—		29	130	25	—	—	2,8	3
							Rc1						20				
	Под приварку встык				25		33						—				2
	Фланцевое исп. 7 ГОСТ Р 54432			115	20	85	—	57	14		—	162		14	4	7,7	1

Обозначение изделия	Таблица фигура т/ф	Проход условный DN	Давление номинальное PN,МПа (кгс/см²)	Температура рабочей среды, t, °С	Среда рабочая	Материал основных деталей	Присоединение к трубопроводу	Крутящий момент Мкр, Н·м (кгс·м)		Пробное давление, Рпр, МПа (кгс/см²)	Масса кг, не более
								на золотник	под золотник		
СТ21004-010; -08; -16; -24; -32	15с68п	10	1,6(16) 2,5 (25) 4,0 (40) 6,3 (63) 16,0(160)	от -40 до +200	Жидкие и газообразные среды, по отношению к которым применяемые материлы коррозионностойки	Сталь 20, Сталь 25Л	А, Б, С	—	20±3 (2,0±0,3)	2,4 (24); 3,8(38); 6,0(60); 9,45(94,5); 24,0(240)	5,0
-01; -09; -17; -25; -33	15лс68п			от -60 до +200		09Г2С, 20ГЛ					
-02; -10; -18; -26; -34	15нж68п			от -60 до +200		08Х18Н10, 08Х18Н10Т , 12Х18Н9, 12Х18Н9ТЛ					
-03; -11; -19; -27; -35	15нж68п1					10Х17Н13М3Т, 12Х18Н12М3ТЛ					
-04; -12; -20; -28; -36	15с68нж			от -40 до +425		Сталь 20, Сталь 25Л					
-05; -13; -21; -29; -37	15лс68нж			от -60 до +425		09Г2С, 20ГЛ					
-06; -14; -22; -30; -38	15нж68нж			от -60 до +565		08Х18Н10, 08Х18Н10Т , 12Х18Н9, 12Х18Н9ТЛ					
-07; -15; -23; -31; -39	15нж68нж1					10Х17Н13М3Т, 12Х18Н12М3ТЛ					
СТ21004-015; -08; -16; -24; -32	15с68п	15	1,6(16) 2,5 (25) 4,0 (40) 6,3 (63) 16,0(160)	от -40 до +200		Сталь 20, Сталь 25Л	А, Б, С	—	20±3 (2,0±0,3)	2,4 (24); 3,8(38); 6,0(60); 9,45(94,5); 24,0(240)	5,0
-01; -09; -17; -25; -33	15лс68п			от -60 до +200		09Г2С, 20ГЛ					
-02; -10; -18; -26; -34	15нж68п			от -60 до +200		08Х18Н10, 08Х18Н10Т , 12Х18Н9, 12Х18Н9ТЛ					
-03; -11; -19; -27; -35	15нж68п1					10Х17Н13М3Т, 12Х18Н12М3ТЛ					
-04; -12; -20; -28; -36	15с68нж			от -40 до +425		Сталь 20, Сталь 25Л					
-05; -13; -21; -29; -37	15лс68нж			от -60 до +425		09Г2С, 20ГЛ					
-06; -14; -22; -30; -38	15нж68нж			от -60 до +565		08Х18Н10, 08Х18Н10Т , 12Х18Н9, 12Х18Н9ТЛ					
-07; -15; -23; -31; -39	15нж68нж1					10Х17Н13М3Т, 12Х18Н12М3ТЛ					

Обозначение изделия	Таблица фигура т/ф	Проход условный DN	Давление номинальное PN,МПа (кгс/см²)	Температура рабочей среды, t, °С	Среда рабочая	Материал основных деталей	Присоединение к трубопроводу	Крутящий момент Мкр, Н·м (кгс·м)		Пробное давление, Рпр, МПа (кгс/см²)	Масса кг, не более
								на золотник	под золотник		
СТ21004-020; -08; -16; -24; -32	15с68п	20	1,6(16) 2,5 (25) 4,0 (40) 6,3 (63) 16,0(160)	от -40 до +200	Жидкие и газообразные среды, по отношению к которым применяемые материлы коррозионностойки	Сталь 20, Сталь 25Л	А, Б, С	—	20±3 (2,0±0,3)	2,4 (24); 3,8(38); 6,0(60); 9,45(94,5); 24,0(240)	6,0
-01; -09; -17; -25; -33	15лс68п			от -60 до +200		09Г2С, 20ГЛ					
-02; -10; -18; -26; -34	15нж68п			от -60 до +200		08Х18Н10, 08Х18Н10Т , 12Х18Н9, 12Х18Н9ТЛ					
-03; -11; -19; -27; -35	15нж68п1					10Х17Н13М3Т, 12Х18Н12М3ТЛ					
-04; -12; -20; -28; -36	15с68нж			от -40 до +425		Сталь 20, Сталь 25Л					
-05; -13; -21; -29; -37	15лс68нж			от -60 до +425		09Г2С, 20ГЛ					
-06; -14; -22; -30; -38	15нж68нж			от -60 до +565		08Х18Н10, 08Х18Н10Т , 12Х18Н9, 12Х18Н9ТЛ					
-07; -15; -23; -31; -39	15нж68нж1					10Х17Н13М3Т, 12Х18Н12М3ТЛ					
СТ21004-025; -08; -16; -24; -32	15с68п	25	1,6(16) 2,5 (25) 4,0 (40) 6,3 (63) 16,0(160)	от -40 до +200		Сталь 20, Сталь 25Л	А, Б, С	—	36±5 (3,6±0,5)	2,4 (24); 3,8(38); 6,0(60); 9,45(94,5); 24,0(240)	8,0
-01; -09; -17; -25; -33	15лс68п			от -60 до +200		09Г2С, 20ГЛ					
-02; -10; -18; -26; -34	15нж68п			от -60 до +200		08Х18Н10, 08Х18Н10Т , 12Х18Н9, 12Х18Н9ТЛ					
-03; -11; -19; -27; -35	15нж68п1					10Х17Н13М3Т, 12Х18Н12М3ТЛ					
-04; -12; -20; -28; -36	15с68нж			от -40 до +425		Сталь 20, Сталь 25Л					
-05; -13; -21; -29; -37	15лс68нж			от -60 до +425		09Г2С, 20ГЛ					
-06; -14; -22; -30; -38	15нж68нж			от -60 до +565		08Х18Н10, 08Х18Н10Т , 12Х18Н9, 12Х18Н9ТЛ					
-07; -15; -23; -31; -39	15нж68нж1					10Х17Н13М3Т, 12Х18Н12М3ТЛ					

КЛАПАН ЗАПОРНЫЙ СТ26001

15с40нж(п), 15лс40нж(п), 15нж40нж(п), 15нж40нж1(п1)

Код ОКП 37 4200
Изготовление и поставка по ТУ 3742-001-61068390-2013

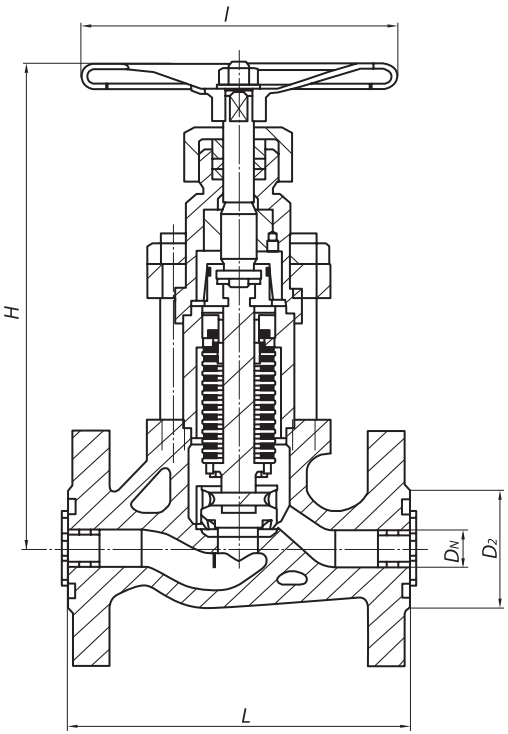

Рисунок 1

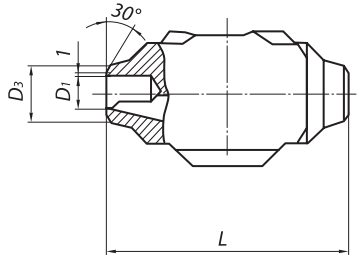

Рисунок 2

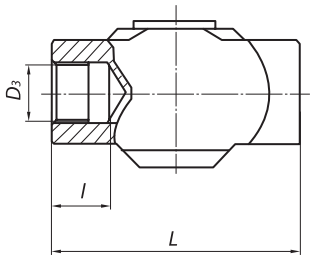

Рисунок 3

Изготавливаются с муфтовым соединением по ГОСТ 6527-68; с концами под приварку по ГОСТ 3326-1986; с фланцевым присоединением к трубопроводу, присоединительные размеры по ГОСТ Р 54432-2011 (по умолчанию исполнение В). Класс герметичности по ГОСТ Р 54808 -2011(по заказу потребителя). По умолчанию класс герметичности – А. Уплотнение шпинделя – сильфонное. В верхнем положении затвора шпиндель имеет верхнее уплотнение по конической поверхности в крышке. Управление клапана ручное (маховиком).

При заказе указывать: наименовании изделия, обозначение изделия, таблицу фи гур, размер номинальный (условный проход) (DN), номинальное (условное) давление (PN), технические условия, рабочую среду и параметры.

Пример обозначения при заказе (и в другой документации) клапана запорного DN 15 мм PN 40 кгс/см^2 из стали 20:

Клапан запорный стальной фланцевый СТ26001-015
DN 15 PN 40 кгс/см^2 (15с40нж) ТУ 3742-001-61068390-20103

Внимание! Клапаны запорные, предназначенные для газообразных, взрывопожароопасных и токсичных сред, после гидроиспытаний дополнительно испытываются воздухом. При заказе необходимо делать пометку: «газ».

РАБОЧАЯ СРЕДА

Жидкие и газообразные среды, по отношению к которым применяемые материалы коррозионностойки.

ОБЩИЕ ПАРАМЕТРЫ

Изготовление и поставка	ТУ 3742-001-61068390-2013
Диаметр	DN 10÷200
Давление номинальное PN, МПа (кгс/см^2)	4,0 (40)
Присоединение к трубопроводу	Фланцевое по ГОСТ Р 54432-2011
	С концами под приварку по ГОСТ 3326-1986
	Муфтовое по ГОСТ 6527-68
Герметичность затвора	по ГОСТ Р 54808-2011
Уплотнение шпинделя	Сальниковое
Управление клапаном	Ручное (маховиком или рукояткой)
Направление подачи среды	Под золотник
Установочное положение клапана	Любое
Климатическое исполнение	«У», «ХЛ», «УХЛ» по ГОСТ 15150

© По требованию заказчика клапаны могут поставляться в комплекте с ответными фланцами, крепежом и прокладками.

МАТЕРИАЛ ОСНОВНЫХ ДЕТАЛЕЙ

Наименование детали	15с40нж(п)	15лс40нж(п)	15нж40нж(п)	15нж40нж1(п1)
Корпус	Сталь 20, 25Л	09Г2С, 20ГЛ	08Х18Н10, 08Х18Н10Т, 12Х18Н9, 12Х18Н9ТЛ	10Х17Н13М3Т, 12Х18Н12М3ТЛ
Золотник	20Х13	20Х13	12Х18Н10Т, 12Х18Н10	10Х17Н13М2Т
Шпиндель	20Х13	20Х13	12Х18Н10Т, 12Х18Н10	10Х17Н13М2Т
Прокладка	ТРГ	ТРГ	ТРГ	ТРГ
Крышка	Сталь 20, 25	09Г2С ,20ГЛ	08Х18Н10, 08Х18Н10Т, 12Х18Н9, 12Х18Н9ТЛ	10Х17Н13М3Т, 12Х18Н12М3ТЛ
Гайка	Сталь 25	35Х, 20ХН3А	12Х18Н10Т, 12Х18Н10	12Х18Н10Т
Шпилька	Сталь 35	40Х, 20ХН3А	45Х14Н14В2М	45Х14Н14В2М
Набивка сальника	ТРГ	ТРГ	ТРГ	ТРГ
Болт откидной	Сталь 35	40Х, 20ХН3А	45Х14Н14В2М	45Х14Н14В2М
Втулка резьбовая	Лц 40С	Лц 40С	Лц 40С	Лц 40С
Маховик	Сталь 20	Сталь 20	Сталь 20	Сталь 20

Допускается изготавливать детали и уплотнительные поверхности из других материалов, по свойствам, не уступающим указанным выше

ТЕХНИЧЕСКИЕ ДАННЫЕ И ХАРАКТЕРИСТИКИ

Основные размеры, мм (рисунок 1)

DN	L	D	D1	D2	H	b	n	Масса, не более, кг
10	130	90	60	42	170	14	4	5,0
15	130	95	65	47	170	14	4	5,0
20	150	105	75	58	190	14	4	6,0
25	160	115	85	68	205	14	4	8,0
32	180	135	100	78	270	18	4	10,0
40	200	145	110	88	310	18	4	14,0
50	230	160	125	102	358	18	4	18,7
65	290	180	145	122	373	18	8	28,5
80	310	195	160	133	435	18	8	34,0
100	350	230	190	158	500	22	8	55,0
125	400	270	220	184	614	26	8	80,0
150	480	300	250	212	674	26	8	122,5
200	600	375	320	285	818	30	12	205,0

Основные размеры, мм (рисунок 2, 3)

DN	Присоединение к трубопроводу	PN, МПа	Размеры, мм													Масса, кг	Рис.
			D	D0	D1	D2	D3	D4	d	H	H1	L	l	b	n		
10	Муфтовое резьбовое	4,0	160	—	—	—	G1/2-B	—	—	115	25	90	21,5	—	—	2,0	3
							Rc1/2										
	Под приварку встык				12		19						—				2
15	Муфтовое резьбовое			—	—	—	G1/2-B		—		25	90	21,5	—	—	2,0	3
							Rc1/2										
	Под приварку встык				12		19						—				2
20	Муфтовое резьбовое			—	—	—	G3/4-B		—	166	29	90	21,5	—	—	3,6	3
							Rc3/4										
	Под приварку встык				18		26						—				2
25	Муфтовое резьбовое			—	—	—	G1-B						2520	—	—	4,8	3
							Rc1										
	Под приварку встык				25		33		—		29	130	—	—	—	4,8	2

Обозначение изделия	Таблица фигура т/ф	Проход условный DN	Давление номинальное PN,МПа (кгс/см²)	Температура рабочей среды, t, °С	Среда рабочая	Материал основных деталей	Присоединение к трубопроводу	Крутящий момент Мкр, Н·м (кгс·м)		Пробное давление, Рпр, МПа (кгс/см²)	Масса кг, не более
								на золотник	под золотник		
СТ26001-010	15с40п	10	4,0(40)	от –40 до +200	Жидкие и газообразные среды, по отношению к которым применяемые материлы коррозионностойки	Сталь 20, Сталь 25Л	А, Б, С	—	20±3 (2,0±0,3)	6,0(60)	5,0
-01	15лс40п			от –60 до +200		09Г2С, 20ГЛ					
-02	15нж40п			от –60 до +200		08Х18Н10, 08Х18Н10Т , 12Х18Н9, 12Х18Н9ТЛ					
-03	15нж40п1					10Х17Н13М3Т, 12Х18Н12М3ТЛ					
-04	15с40нж			от –40 до +425		Сталь 20, Сталь 25Л					
-05	15лс40нж			от –60 до +425		09Г2С, 20ГЛ					
-06	15нж40нж			от –60 до +565		08Х18Н10, 08Х18Н10Т , 12Х18Н9, 12Х18Н9ТЛ					
-07	15нж40нж1					10Х17Н13М3Т, 12Х18Н12М3ТЛ					
СТ26001-015	15с40п	15	4,0(40)	от –40 до +200		Сталь 20, Сталь 25Л	А, Б, С	—	20±3 (2,0±0,3)	6,0(60)	5,0
-01	15лс40п			от –60 до +200		09Г2С, 20ГЛ					
-02	15нж40п			от –60 до +200		08Х18Н10, 08Х18Н10Т , 12Х18Н9, 12Х18Н9ТЛ					
-03	15нж40п1					10Х17Н13М3Т, 12Х18Н12М3ТЛ					
-04	15с40нж			от –40 до +425		Сталь 20, Сталь 25Л					
-05	15лс40нж			от –60 до +425		09Г2С, 20ГЛ					
-06	15нж40нж			от –60 до +565		08Х18Н10, 08Х18Н10Т , 12Х18Н9, 12Х18Н9ТЛ					
-07	15нж40нж1					10Х17Н13М3Т, 12Х18Н12М3ТЛ					
СТ26001-020	15с40п	20	4,0 (40)	от –40 до +200		Сталь 20, Сталь 25Л	А, Б, С	—	20±3 (2,0±0,3)	6,0(60)	6,0
-01	15лс40п			от –60 до +200		09Г2С, 20ГЛ					
-02	15нж40п			от –60 до +200		08Х18Н10, 08Х18Н10Т , 12Х18Н9, 12Х18Н9ТЛ					
-03	15нж40п1					10Х17Н13М3Т, 12Х18Н12М3ТЛ					
-04	15с40нж			от –40 до +425		Сталь 20, Сталь 25Л					
-05	15лс40нж			от –60 до +425		09Г2С, 20ГЛ					
-06	15нж40нж			от –60 до +565		08Х18Н10, 08Х18Н10Т , 12Х18Н9, 12Х18Н9ТЛ					
-07	15нж40нж1					10Х17Н13М3Т, 12Х18Н12М3ТЛ					

Обозначение изделия	Таблица фигура т/ф	Проход условный DN	Давление номинальное PN,МПа (кгс/см²)	Температура рабочей среды, t, °С	Среда рабочая	Материал основных деталей	Присоединение к трубопроводу	Крутящий момент Мкр, Н·м (кгс·м)		Пробное давление, Рпр, МПа (кгс/см²)	Масса кг, не более
								на золотник	под золотник		
СТ26001-025	15с40п	25	4,0(40)	от –40 до +200	Жидкие и газообразные среды, по отношению к которым применяемые материлы коррозионностойки	Сталь 20, Сталь 25Л	А, Б, С	—	36±5 (3,6±0,5)	6,0(60)	8,0
-01	15лс40п			от –60 до +200		09Г2С, 20ГЛ					
-02	15нж40п			от –60 до +200		08Х18Н10, 08Х18Н10Т , 12Х18Н9, 12Х18Н9ТЛ					
-03	15нж40п1					10Х17Н13М3Т, 12Х18Н12М3ТЛ					
-04	15с40нж			от –40 до +425		Сталь 20, Сталь 25Л					
-05	15лс40нж			от –60 до +425		09Г2С, 20ГЛ					
-06	15нж40нж			от –60 до +565		08Х18Н10, 08Х18Н10Т , 12Х18Н9, 12Х18Н9ТЛ					
-07	15нж40нж1					10Х17Н13М3Т, 12Х18Н12М3ТЛ					
СТ26001-032	15с40п	32	4,0(40)	от –40 до +200		Сталь 20, Сталь 25Л	А, Б, С	—	40±5 (4,0±0,5)	6,0(60)	10,0
-01	15лс40п			от –60 до +200		09Г2С, 20ГЛ					
-02	15нж40п			от –60 до +200		08Х18Н10, 08Х18Н10Т , 12Х18Н9, 12Х18Н9ТЛ					
-03	15нж40п1					10Х17Н13М3Т, 12Х18Н12М3ТЛ					
-04	15с40нж			от –40 до +425		Сталь 20, Сталь 25Л					
-05	15лс40нж			от –60 до +425		09Г2С, 20ГЛ					
-06	15нж40нж			от –60 до +565		08Х18Н10, 08Х18Н10Т , 12Х18Н9, 12Х18Н9ТЛ					
-07	15нж40нж1					10Х17Н13М3Т, 12Х18Н12М3ТЛ					
СТ26001-040	15с40п	40	4,0(40)	от –40 до +200		Сталь 20, Сталь 25Л	А, Б, С	—	72±5 (7,2±0,5)	6,0(60)	14,0
-01	15лс40п			от –60 до +200		09Г2С, 20ГЛ					
-02	15нж40п			от –60 до +200		08Х18Н10, 08Х18Н10Т , 12Х18Н9, 12Х18Н9ТЛ					
-03	15нж40п1					10Х17Н13М3Т, 12Х18Н12М3ТЛ					
-04	15с40нж			от –40 до +425		Сталь 20, Сталь 25Л					
-05	15лс40нж			от –60 до +425		09Г2С, 20ГЛ					
-06	15нж40нж			от –60 до +565		08Х18Н10, 08Х18Н10Т , 12Х18Н9, 12Х18Н9ТЛ					
-07	15нж40нж1					10Х17Н13М3Т, 12Х18Н12М3ТЛ					

Обозначение изделия	Таблица фигура т/ф	Проход условный DN	Давление номинальное PN,МПа (кгс/см²)	Температура рабочей среды, t, °С	Среда рабочая	Материал основных деталей	Присоединение к трубопроводу	Крутящий момент Мкр, Н·м (кгс·м)		Пробное давление, Рпр, МПа (кгс/см²)	Масса кг, не более
								на золотник	под золотник		
СТ26001-050	15с40п	50	4,0(40)	от –40 до +200	Жидкие и газообразные среды, по отношению к которым применяемые материлы коррозионностойки	Сталь 20, Сталь 25Л	А, Б, С	—	72±5 (7,2±0,5)	6,0(60)	18,7
-01	15лс40п			от –60 до +200		09Г2С, 20ГЛ					
-02	15нж40п			от –60 до +200		08Х18Н10, 08Х18Н10Т , 12Х18Н9, 12Х18Н9ТЛ					
-03	15нж40п1					10Х17Н13М3Т, 12Х18Н12М3ТЛ					
-04	15с40нж			от –40 до +425		Сталь 20, Сталь 25Л					
-05	15лс40нж			от –60 до +425		09Г2С, 20ГЛ					
-06	15нж40нж			от –60 до +565		08Х18Н10, 08Х18Н10Т , 12Х18Н9, 12Х18Н9ТЛ					
-07	15нж40нж1					10Х17Н13М3Т, 12Х18Н12М3ТЛ					
СТ26001-065	15с40п	65	4,0(40)	от –40 до +200		Сталь 20, Сталь 25Л	А, Б	—	110±5 (11,0±0,5)	6,0(60)	28,5
-01	15лс40п			от –60 до +200		09Г2С, 20ГЛ					
-02	15нж40п			от –60 до +200		08Х18Н10, 08Х18Н10Т , 12Х18Н9, 12Х18Н9ТЛ					
-03	15нж40п1					10Х17Н13М3Т, 12Х18Н12М3ТЛ					
-04	15с40нж			от –40 до +425		Сталь 20, Сталь 25Л					
-05	15лс40нж			от –60 до +425		09Г2С, 20ГЛ					
-06	15нж40нж			от –60 до +565		08Х18Н10, 08Х18Н10Т , 12Х18Н9, 12Х18Н9ТЛ					
-07	15нж40нж1					10Х17Н13М3Т, 12Х18Н12М3ТЛ					
СТ26001-080	15с40п	80	4,0(40)	от –40 до +200		Сталь 20, Сталь 25Л	А, Б	—	125±10 (12,5±1,0)	6,0(60)	37,2
-01	15лс40п			от –60 до +200		09Г2С, 20ГЛ					
-02	15нж40п			от –60 до +200		08Х18Н10, 08Х18Н10Т , 12Х18Н9, 12Х18Н9ТЛ					
-03	15нж40п1					10Х17Н13М3Т, 12Х18Н12М3ТЛ					
-04	15с40нж			от –40 до +425		Сталь 20, Сталь 25Л					
-05	15лс40нж			от –60 до +425		09Г2С, 20ГЛ					
-06	15нж40нж			от –60 до +565		08Х18Н10, 08Х18Н10Т , 12Х18Н9, 12Х18Н9ТЛ					
-07	15нж40нж1					10Х17Н13М3Т, 12Х18Н12М3ТЛ					

Обозначение изделия	Таблица фигура т/ф	Проход условный DN	Давление номинальное PN,МПа (кгс/см²)	Температура рабочей среды, t, °C	Среда рабочая	Материал основных деталей	Присоединение к трубопроводу	Крутящий момент Мкр, Н·м (кгс·м)		Пробное давление, Рпр, МПа (кгс/см²)	Масса кг, не более
								на золотник	под золотник		
СТ26001-100	15с40п	100	4,0(40)	от –40 до +200	Жидкие и газообразные среды, по отношению к которым применяемые материлы коррозионностойки	Сталь 20, Сталь 25Л	А, Б	—	132±10 (13,2±1,0)	6,0(60)	52,0
-01	15лс40п			от –60 до +200		09Г2С, 20ГЛ					
-02	15нж40п			от –60 до +200		08Х18Н10, 08Х18Н10Т , 12Х18Н9, 12Х18Н9ТЛ					
-03	15нж40п1					10Х17Н13М3Т, 12Х18Н12М3ТЛ					
-04	15с40нж			от –40 до +425		Сталь 20, Сталь 25Л					
-05	15лс40нж			от –60 до +425		09Г2С, 20ГЛ					
-06	15нж40нж			от –60 до +565		08Х18Н10, 08Х18Н10Т , 12Х18Н9, 12Х18Н9ТЛ					
-07	15нж40нж1					10Х17Н13М3Т, 12Х18Н12М3ТЛ					
СТ26001-125	15с40п	125	4,0(40)	от –40 до +200		Сталь 20, Сталь 25Л	А, Б	150±10 (15,0±1,0)	—	6,0(60)	80,0
-01	15лс40п			от –60 до +200		09Г2С, 20ГЛ					
-02	15нж40п			от –60 до +200		08Х18Н10, 08Х18Н10Т , 12Х18Н9, 12Х18Н9ТЛ					
-03	15нж40п1					10Х17Н13М3Т, 12Х18Н12М3ТЛ					
-04	15с40нж			от –40 до +425		Сталь 20, Сталь 25Л					
-05	15лс40нж			от –60 до +425		09Г2С, 20ГЛ					
-06	15нж40нж			от –60 до +565		08Х18Н10, 08Х18Н10Т , 12Х18Н9, 12Х18Н9ТЛ					
-07	15нж40нж1					10Х17Н13М3Т, 12Х18Н12М3ТЛ					
СТ26001-150	15с40п	150	4,0(40)	от –40 до +200		Сталь 20, Сталь 25Л	А, Б	195±10 (19,5±1,0)	—	6,0(60)	112,0
-01	15лс40п			от –60 до +200		09Г2С, 20ГЛ					
-02	15нж40п			от –60 до +200		08Х18Н10, 08Х18Н10Т , 12Х18Н9, 12Х18Н9ТЛ					
-03	15нж40п1					10Х17Н13М3Т, 12Х18Н12М3ТЛ					
-04	15с40нж			от –40 до +425		Сталь 20, Сталь 25Л					
-05	15лс40нж			от –60 до +425		09Г2С, 20ГЛ					
-06	15нж40нж			от –60 до +565		08Х18Н10, 08Х18Н10Т , 12Х18Н9, 12Х18Н9ТЛ					
-07	15нж40нж1					10Х17Н13М3Т, 12Х18Н12М3ТЛ					

Обозначение изделия	Таблица фигура т/ф	Проход условный DN	Давление номинальное PN,МПа (кгс/см²)	Температура рабочей среды, t, °С	Среда рабочая	Материал основных деталей	Присоединение к трубопроводу	Крутящий момент Мкр, Н·м (кгс·м)		Пробное давление, Рпр, МПа (кгс/см²)	Масса кг, не более
								на золотник	под золотник		
СТ26001-200	15с40п	200	4,0 (40)	от –40 до +200	Жидкие и газообразные среды, по отношению к которым применяемые материлы коррозионно-стойки	Сталь 20, Сталь 25Л	А, Б	205±10 (20,5±1,0)	—	6,0(60)	205,0
-01	15лс40п			от –60 до +200		09Г2С, 20ГЛ					
-02	15нж40п			от –60 до +200		08Х18Н10, 08Х18Н10Т , 12Х18Н9, 12Х18Н9ТЛ					
-03	15нж40п1					10Х17Н13М3Т, 12Х18Н12М3ТЛ					
-04	15с40нж			от –40 до +425		Сталь 20, Сталь 25Л					
-05	15лс40нж			от –60 до +425		09Г2С, 20ГЛ					
-06	15нж40нж			от –60 до +565		08Х18Н10, 08Х18Н10Т , 12Х18Н9, 12Х18Н9ТЛ					
-07	15нж40нж1					10Х17Н13М3Т, 12Х18Н12М3ТЛ					

КЛАПАН ЗАПОРНЫЙ СТ26002

15с66нж(п), 15лс66нж(п), 15нж66нж(п), 15нж66нж1(п1)

Код ОКП 37 4200
Изготовление и поставка по ТУ 3742-001-61068390-2013

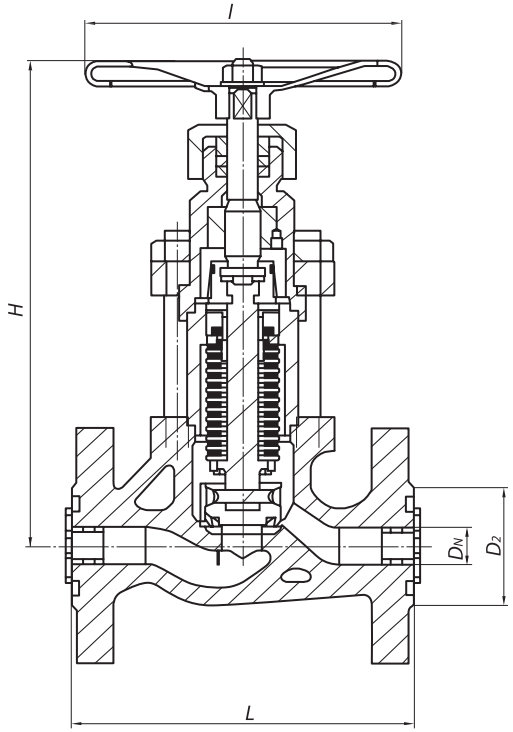

Рисунок 1

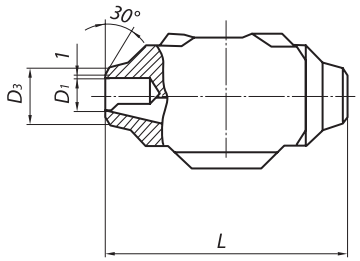

Рисунок 2

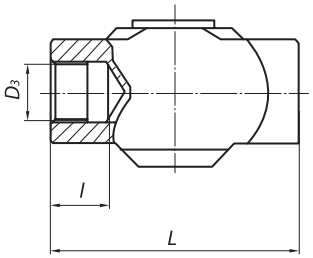

Рисунок 3

Изготавливаются с муфтовым соединением по ГОСТ 6527-68; с концами под приварку по ГОСТ 3326-1986; с фланцевым присоединением к трубопроводу, присоединительные размеры по ГОСТ Р 54432-2011 (по умолчанию исполнение В). Класс герметичности по ГОСТ Р 54808-2011 (по заказу потребителя). По умолчанию класс герметичности – А. Уплотнение шпинделя – сильфонное с дублирующим сальником. В верхнем положении затвора шпиндель имеет верхнее уплотнение по конической поверхности в крышке. Управление клапана ручное (маховиком).

При заказе указывать: наименовании изделия, обозначение изделия, таблицу фи гур, размер номинальный (условный проход) (DN), номинальное (условное) давление (PN), технические условия, рабочую среду и параметры.

Пример обозначения при заказе (и в другой документации) клапана запорного DN 15 мм PN 40 кгс/см^2 из стали 20:

Клапан запорный стальной фланцевый СТ26002-015
DN 15 PN 40 кгс/см^2 (15с66нж) ТУ 3742-001-61068390-2013

Внимание! Клапаны запорные, предназначенные для газообразных, взрывопожароопасных и токсичных сред, после гидроиспытаний дополнительно испытываются воздухом. При заказе необходимо делать пометку: «газ».

РАБОЧАЯ СРЕДА

Жидкие и газообразные среды, по отношению к которым применяемые материалы коррозионностойки.

ОБЩИЕ ПАРАМЕТРЫ

Изготовление и поставка	ТУ 3742-001-61068390-2013
Диаметр	DN 10÷200
Давление номинальное PN, МПа (кгс/см^2)	1,6 (16); 2,5 (25); 4,0 (40); 6,3(63); 16,0(160)
Присоединение к трубопроводу	Фланцевое по ГОСТ Р 54432-2011
	С концами под приварку по ГОСТ 3326-1986
	Муфтовое по ГОСТ 6527-68
Герметичность затвора	Фланцевое по ГОСТ Р 54808-2011
Уплотнение шпинделя	Сильфонное с дублирующим сальником
Управление клапаном	Ручное (маховиком или рукояткой)
Направление подачи среды	Под золотник и на золотник, а для DN 100 и DN 150-200 только на золотник
Установочное положение клапана	Любое
Климатическое исполнение	«У», «ХЛ», «УХЛ» по ГОСТ 15150

© По требованию заказчика клапаны могут поставляться в комплекте с ответными фланцами, крепежом и прокладками.

МАТЕРИАЛ ОСНОВНЫХ ДЕТАЛЕЙ

Наименование детали	15с66нж(п)	15лс66нж(п)	15нж66нж(п)	15нж66нж1(п1)
Корпус	Сталь 20, 25Л	09Г2С, 20ГЛ	08Х18Н10, 08Х18Н10Т, 12Х18Н9, 12Х18Н9ТЛ	10Х17Н13М3Т 12Х18Н12М3ТЛ
Золотник	20Х13	20Х13	12Х18Н10Т, 12Х18Н10	10Х17Н13М2Т
Шпиндель	20Х13	20Х13	12Х18Н10Т, 12Х18Н10	10Х17Н13М2Т
Прокладка	ТРГ	ТРГ	ТРГ	ТРГ
Крышка	Сталь 20, 25	09Г2С ,20ГЛ	08Х18Н10, 08Х18Н10Т, 12Х18Н9, 12Х18Н9ТЛ	10Х17Н13М3Т, 12Х18Н12М3ТЛ
Гайка	Сталь 25	35Х, 20ХН3А	12Х18Н10Т, 12Х18Н10	12Х18Н10Т
Шпилька	Сталь 35	40Х, 20ХН3А	45Х14Н14В2М	45Х14Н14В2М
Набивка сальника	ТРГ	ТРГ	ТРГ	ТРГ
Болт откидной	Сталь 35	40Х, 20ХН3А	45Х14Н14В2М	45Х14Н14В2М
Втулка резьбовая	Лц 40С	Лц 40С	Лц 40С	Лц 40С
Маховик	Сталь 20	Сталь 20	Сталь 20	Сталь 20

Допускается изготавливать детали и уплотнительные поверхности из других материалов, по свойствам, не уступающим указанным выше

ТЕХНИЧЕСКИЕ ДАННЫЕ И ХАРАКТЕРИСТИКИ

Основные размеры, мм PN 16 (Рисунок 1) 15с66нж(п), 15лс66нж(п), 15нж66нж(п), 15нж66нж1(п1)

DN	L	D	D1	D2	H	b	n	Масса, не более, кг
10	130	90	60	35	170	12	4	5,0
15	130	95	65	47	170	16	4	5,0
20	150	105	75	58	190	16	4	6,0
25	160	115	85	68	205	16	4	8,0
32	180	135	100	78	270	18	4	10,0
40	200	145	110	88	310	18	4	14,0
50	230	165	125	102	358	18	4	18,7
65	290	180	145	122	373	18	8	28,5
80	310	195	160	133	435	20	8	34,0
100	350	230	190	158	500	20	8	55,0
125	400	270	220	184	614	22	8	80,0
150	480	300	250	212	674	24	8	122,5
200	600	375	320	285	818	26	12	205,0

Основные размеры, мм PN 25, PN 40 (Рисунок 1) 15с66нж(п), 15лс66нж(п), 15нж66нж(п), 15нж66нж1(п1)

DN	L	D	D1	D2	H	b	n	Масса, не более, кг
10	130	90	60	42	170	14	4	4,6
15	130	95	65	47	170	14	4	4,6
20	150	105	75	58	190	14	4	5,6
25	160	115	85	68	205	14	4	6,8
32	180	135	100	78	270	18	4	10,0
40	200	145	110	88	310	18	4	14,0
50	230	160	125	102	358	18	4	18,7
65	290	180	145	122	373	18	8	28,5
80	310	195	160	133	435	18	8	34,0
100	350	230	190	158	500	22	8	55,0
125	400	270	220	184	614	26	8	80,0
150	480	300	250	212	674	26	8	122,5
200	600	375	320	285	818	30	12	205,0

Основные размеры, мм (рисунок 2, 3)

DN	Присоединение к трубопроводу	PN, МПа	Размеры, мм													Масса, кг	Рис.
			D	D0	D1	D2	D3	D4	d	H	H1	L	l	b	n		
15	Муфтовое резьбовое	1,6	160	—	—	—	G1/2-B Rc1/2	—	—	115	25	90	21,5	—	—	0,9	3
	Под приварку встык				12		19						—				2
	Муфтовое резьбовое	2,5		—	—	—	G1/2-B Rc1/2	—	—		25	90	21,5	—	—	0,9	3
	Под приварку встык				12		19						—				2
	Муфтовое резьбовое	4,0		—	—	—	G1/2-B Rc1/2		—		25	90	21,5	—	—	0,9	3
	Под приварку встык				12		19						—				2
	Муфтовое резьбовое	6,3		—	—	—	G1/2-B Rc1/2	—	—		25	90	21,5	—	—	0,9	3
	Под приварку встык				12		19						—				2
	Фланцевое исп. 2ГОСТ 12815-80			105	18	75	—	39	14		—	126	—	16	4	3,7	1
	Муфтовое резьбовое	16,0		—	—	—	G1/2-B Rc1/2		—		25	90	21,5	—	—	0,9	3
	Под приварку встык				12		19						—				2
	Фланцевое исп. 7ГОСТ 12815-80			105	18	75	—	39	14		—	130	—	18	4	3,7	1
20	Муфтовое резьбовое	1,6	160	—	—	—	G3/4-B Rc3/4		—	166	29	90	21,5	—	—	2	1
	Под приварку встык				18		26						—				2
	Муфтовое резьбовое	2,5		—	—	—	G3/4-B Rc3/4	—	—		29	90	21,5	—	—	2	1
	Под приварку встык				18		26						—				2
	Муфтовое резьбовое	4,0		—	—	—	G3/4-B Rc3/4		—		29	90	21,5	—	—	2	1
	Под приварку встык				18		26						—				2
	Муфтовое резьбовое	6,3	160	—	—	—	G3/4-B Rc3/4	—	—	166	29	90	21,5	—	—	2	3
	Под приварку встык				18		26						—				2
	Фланцевое исп. 2ГОСТ Р 54432			125	18	75	—	58	14		—	118	—	12	4	4,6	1
	Муфтовое резьбовое	16,0		—	—	—	G1/2-B Rc1/2		—		29	90	21,5	—	—	2	3
	Под приварку встык				12		19						—				2
	Фланцевое исп. 7ГОСТ Р 54432			125	18	65	—	39	14		—	122	—	14	4	4,9	1

DN	Присоединение к трубопроводу	PN, МПа	Размеры, мм													Масса, кг	Рис.
			D	D0	D1	D2	D3	D4	d	H	H1	L	l	b	n		
25	Муфтовое резьбовое	1,6	160	—	—	—	G1-B	—	—	166	29	130	25	—	—	2,8	3
							Rc1						20				
	Под приварку встык				25		33						—				2
	Муфтовое резьбовое	2,5		—	—	—	G1-B	—	—		29	130	25	—	—	2,8	3
							Rc1						20				
	Под приварку встык				25		33						—				2
	Муфтовое резьбовое	4,0		—	—	—	G1-B		—		29	130	25	—	—	2,8	3
							Rc1						20				
	Под приварку встык				25		33						—				2
	Муфтовое резьбовое	6,3		—	—	—	G1-B	—	—		29	130	25	—	—	2,8	3
							Rc1						20				
	Под приварку встык				25		33						—				2
	Фланцевое исп. 2ГОСТ Р 54432			115	20	85	—	68	14		—	158		12	4	7,4	1
	Муфтовое резьбовое	16,0		—	—	—	G1-B		—		29	130	25	—	—	2,8	3
							Rc1						20				
	Под приварку встык				25		33						—				2
	Фланцевое исп. 7ГОСТ Р 54432			115	20	85	—	57	14		—	162		14	4	7,7	1

Обозначение изделия	Таблица фигура т/ф	Проход условный DN	Давление номинальное PN,МПа (кгс/см²)	Температура рабочей среды, t, °С	Среда рабочая	Материал основных деталей	Присоединение к трубопроводу	Крутящий момент Мкр, Н·м (кгс·м)		Пробное давление, Рпр, МПа (кгс/см²)	Масса кг, не более
								на золотник	под золотник		
СТ26002-010; -08; -16; -24; -32	15с66п	10	1,6(16) 2,5 (25) 4,0 (40) 6,3 (63) 16,0(160)	от –40 до +200	Жидкие и газообразные среды, по отношению к которым применяемые материлы коррозионностойки	Сталь 20, Сталь 25Л	А, Б, С	—	20±3 (2,0±0,3)	2,4 (24); 3,8(38); 6,0(60); 9,45(94,5); 24,0(240)	5,0
-01; -09; -17; -25; -33	15лс66п			от –60 до +200		09Г2С, 20ГЛ					
-02; -10; -18; -26; -34	15нж66п			от –60 до +200		08Х18Н10, 08Х18Н10Т , 12Х18Н9, 12Х18Н9ТЛ					
-03; -11; -19; -27; -35	15нж66п1					10Х17Н13М3Т, 12Х18Н12М3ТЛ					
-04; -12; -20; -28; -36	15с66нж			от –40 до +425		Сталь 20, Сталь 25Л					
-05; -13; -21; -29; -37	15лс66нж			от –60 до +425		09Г2С, 20ГЛ					
-06; -14; -22; -30; -38	15нж66нж			от –60 до +565		08Х18Н10, 08Х18Н10Т , 12Х18Н9, 12Х18Н9ТЛ					
-07; -15; -23; -31; -39	15нж66нж1					10Х17Н13М3Т, 12Х18Н12М3ТЛ					
СТ21004-015; -08; -16; -24; -32	15с66п	15	1,6(16) 2,5 (25) 4,0 (40) 6,3 (63) 16,0(160)	от –40 до +200		Сталь 20, Сталь 25Л	А, Б, С	—	20±3 (2,0±0,3)	2,4 (24); 3,8(38); 6,0(60); 9,45(94,5); 24,0(240)	5,0
-01; -09; -17; -25; -33	15лс66п			от –60 до +200		09Г2С, 20ГЛ					
-02; -10; -18; -26; -34	15нж66п			от –60 до +200		08Х18Н10, 08Х18Н10Т , 12Х18Н9, 12Х18Н9ТЛ					
-03; -11; -19; -27; -35	15нж66п1					10Х17Н13М3Т, 12Х18Н12М3ТЛ					
-04; -12; -20; -28; -36	15с66нж			от –40 до +425		Сталь 20, Сталь 25Л					
-05; -13; -21; -29; -37	15лс66нж			от –60 до +425		09Г2С, 20ГЛ					
-06; -14; -22; -30; -38	15нж66нж			от –60 до +565		08Х18Н10, 08Х18Н10Т , 12Х18Н9, 12Х18Н9ТЛ					
-07; -15; -23; -31; -39	15нж66нж1					10Х17Н13М3Т, 12Х18Н12М3ТЛ					
СТ21004-020; -08; -16; -24; -32	15с66п	20	1,6(16) 2,5 (25) 4,0 (40) 6,3 (63) 16,0(160)	от –40 до +200		Сталь 20, Сталь 25Л	А, Б, С	—	20±3 (2,0±0,3)	2,4 (24); 3,8(38); 6,0(60); 9,45(94,5); 24,0(240)	6,0
-01; -09; -17; -25; -33	15лс66п			от –60 до +200		09Г2С, 20ГЛ					
-02; -10; -18; -26; -34	15нж66п			от –60 до +200		08Х18Н10, 08Х18Н10Т , 12Х18Н9, 12Х18Н9ТЛ					
-03; -11; -19; -27; -35	15нж66п1					10Х17Н13М3Т, 12Х18Н12М3ТЛ					
-04; -12; -20; -28; -36	15с66нж			от –40 до +425		Сталь 20, Сталь 25Л					
-05; -13; -21; -29; -37	15лс66нж			от –60 до +425		09Г2С, 20ГЛ					
-06; -14; -22; -30; -38	15нж66нж			от –60 до +565		08Х18Н10, 08Х18Н10Т , 12Х18Н9, 12Х18Н9ТЛ					
-07; -15; -23; -31; -39	15нж66нж1					10Х17Н13М3Т, 12Х18Н12М3ТЛ					

Обозначение изделия	Таблица фигура т/ф	Проход условный DN	Давление номинальное PN,МПа (кгс/см²)	Температура рабочей среды, t, °С	Среда рабочая	Материал основных деталей	Присоединение к трубопроводу	Крутящий момент Мкр, Н·м (кгс·м) на золотник	Крутящий момент Мкр, Н·м (кгс·м) под золотник	Пробное давление, Рпр, МПа (кгс/см²)	Масса кг, не более
СТ21004-025; -08; -16; -24; -32	15с66п	25	1,6(16) 2,5 (25) 4,0 (40) 6,3 (63) 16,0(160)	от –40 до +200	Жидкие и газообразные среды, по отношению к которым применяемые материлы коррозионностойки	Сталь 20, Сталь 25Л	А, Б, С	—	36±5 (3,6±0,5)	2,4 (24); 3,8(38); 6,0(60); 9,45(94,5); 24,0(240)	8,0
-01; -09; -17; -25; -33	15лс66п			от –60 до +200		09Г2С, 20ГЛ					
-02; -10; -18; -26; -34	15нж66п			от –60 до +200		08Х18Н10, 08Х18Н10Т , 12Х18Н9, 12Х18Н9ТЛ					
-03; -11; -19; -27; -35	15нж66п1					10Х17Н13М3Т, 12Х18Н12М3ТЛ					
-04; -12; -20; -28; -36	15с66нж			от –40 до +425		Сталь 20, Сталь 25Л					
-05; -13; -21; -29; -37	15лс66нж			от –60 до +425		09Г2С, 20ГЛ					
-06; -14; -22; -30; -38	15нж66нж			от –60 до +565		08Х18Н10, 08Х18Н10Т , 12Х18Н9, 12Х18Н9ТЛ					
-07; -15; -23; -31; -39	15нж66нж1					10Х17Н13М3Т, 12Х18Н12М3ТЛ					
СТ26002-032; -08; -16	15с66п	32	1,6(16) 2,5 (25) 4,0 (40)	от –40 до +200		Сталь 20, Сталь 25Л	А, Б, С	—	40±5 (4,0±0,5)	2,4 (24); 3,8(38); 6,0(60)	10,0
-01; -09; -17	15лс66п			от –60 до +200		09Г2С, 20ГЛ					
-02; -10; -18	15нж66п			от –60 до +200		08Х18Н10, 08Х18Н10Т , 12Х18Н9, 12Х18Н9ТЛ					
-03; -11; -19	15нж66п1					10Х17Н13М3Т, 12Х18Н12М3ТЛ					
-04; -12; -20	15с66нж			от –40 до +425		Сталь 20, Сталь 25Л					
-05; -13; -21	15лс66нж			от –60 до +425		09Г2С, 20ГЛ					
-06; -14; -22	15нж66нж			от –60 до +565		08Х18Н10, 08Х18Н10Т , 12Х18Н9, 12Х18Н9ТЛ					
-07; -15; -23	15нж66нж1					10Х17Н13М3Т, 12Х18Н12М3ТЛ					
СТ26002-040; -08; -16	15с66п	40	1,6(16) 2,5 (25) 4,0 (40)	от –40 до +200		Сталь 20, Сталь 25Л	А, Б, С	—	72±5 (7,2±0,5)	2,4 (24); 3,8(38); 6,0(60)	14,0
-01; -09; -17	15лс66п			от –60 до +200		09Г2С, 20ГЛ					
-02; -10; -18	15нж66п			от –60 до +200		08Х18Н10, 08Х18Н10Т , 12Х18Н9, 12Х18Н9ТЛ					
-03; -11; -19	15нж66п1					10Х17Н13М3Т, 12Х18Н12М3ТЛ					
-04; -12; -20	15с66нж			от –40 до +425		Сталь 20, Сталь 25Л					
-05; -13; -21	15лс66нж			от –60 до +425		09Г2С, 20ГЛ					
-06; -14; -22	15нж66нж			от –60 до +565		08Х18Н10, 08Х18Н10Т , 12Х18Н9, 12Х18Н9ТЛ					
-07; -15; -23	15нж66нж1					10Х17Н13М3Т, 12Х18Н12М3ТЛ					

Обозначение изделия	Таблица фигура т/ф	Проход условный DN	Давление номинальное PN,МПа (кгс/см²)	Температура рабочей среды, t, °С	Среда рабочая	Материал основных деталей	Присоединение к трубопроводу	Крутящий момент Мкр, Н·м (кгс·м)		Пробное давление, Рпр, МПа (кгс/см²)	Масса кг, не более
								на золотник	под золотник		
СТ26002-050; -08; -16	15с66п	50	1,6(16) 2,5 (25) 4,0 (40)	от –40 до +200	Жидкие и газообразные среды, по отношению к которым применяемые материлы коррозионностойки	Сталь 20, Сталь 25Л	А, Б, С	—	72±5 (7,2±0,5)	2,4 (24); 3,8(38); 6,0(60)	18,7
-01; -09; -17	15лс66п			от –60 до +200		09Г2С, 20ГЛ					
-02; -10; -18	15нж66п			от –60 до +200		08Х18Н10, 08Х18Н10Т , 12Х18Н9, 12Х18Н9ТЛ					
-03; -11; -19	15нж66п1					10Х17Н13М3Т, 12Х18Н12М3ТЛ					
-04; -12; -20	15с66нж			от –40 до +425		Сталь 20, Сталь 25Л					
-05; -13; -21	15лс66нж			от –60 до +425		09Г2С, 20ГЛ					
-06; -14; -22	15нж66нж			от –60 до +565		08Х18Н10, 08Х18Н10Т , 12Х18Н9, 12Х18Н9ТЛ					
-07; -15; -23	15нж66нж1					10Х17Н13М3Т, 12Х18Н12М3ТЛ					
СТ26002-065; -08; -16	15с66п	65	1,6(16) 2,5 (25) 4,0 (40)	от –40 до +200		Сталь 20, Сталь 25Л	А, Б	—	110±5 (11,0±0,5)	2,4 (24); 3,8(38); 6,0(60)	28,5
-01; -09; -17	15лс66п			от –60 до +200		09Г2С, 20ГЛ					
-02; -10; -18	15нж66п			от –60 до +200		08Х18Н10, 08Х18Н10Т , 12Х18Н9, 12Х18Н9ТЛ					
-03; -11; -19	15нж66п1					10Х17Н13М3Т, 12Х18Н12М3ТЛ					
-04; -12; -20	15с66нж			от –40 до +425		Сталь 20, Сталь 25Л					
-05; -13; -21	15лс66нж			от –60 до +425		09Г2С, 20ГЛ					
-06; -14; -22	15нж66нж			от –60 до +565		08Х18Н10, 08Х18Н10Т , 12Х18Н9, 12Х18Н9ТЛ					
-07; -15; -23	15нж66нж1					10Х17Н13М3Т, 12Х18Н12М3ТЛ					
СТ26002-080; -08; -16	15с66п	80	1,6(16) 2,5 (25) 4,0 (40)	от –40 до +200		Сталь 20, Сталь 25Л	А, Б	—	125±10 (12,5±1,0)	2,4 (24); 3,8(38); 6,0(60)	37,2
-01; -09; -17	15лс66п			от –60 до +200		09Г2С, 20ГЛ					
-02; -10; -18	15нж66п			от –60 до +200		08Х18Н10, 08Х18Н10Т , 12Х18Н9, 12Х18Н9ТЛ					
-03; -11; -19	15нж66п1					10Х17Н13М3Т, 12Х18Н12М3ТЛ					
-04; -12; -20	15с66нж			от –40 до +425		Сталь 20, Сталь 25Л					
-05; -13; -21	15лс66нж			от –60 до +425		09Г2С, 20ГЛ					
-06; -14; -22	15нж66нж			от –60 до +565		08Х18Н10, 08Х18Н10Т , 12Х18Н9, 12Х18Н9ТЛ					
-07; -15; -23	15нж66нж1					10Х17Н13М3Т, 12Х18Н12М3ТЛ					

Обозначение изделия	Таблица фигура т/ф	Проход условный DN	Давление номинальное PN,МПа (кгс/см²)	Температура рабочей среды, t, °С	Среда рабочая	Материал основных деталей	Присоединение к трубопроводу	Крутящий момент Мкр, Н·м (кгс·м)		Пробное давление, Рпр, МПа (кгс/см²)	Масса кг, не более
								на золотник	под золотник		
СТ26002-100; -08; -16	15с66п	100	1,6(16) 2,5 (25) 4,0 (40)	от –40 до +200	Жидкие и газообразные среды, по отношению к которым применяемые материлы коррозионностойки	Сталь 20, Сталь 25Л	А, Б	—	132±10 (13,2±1,0)	2,4 (24); 3,8(38); 6,0(60)	52,0
-01; -09; -17	15лс66п			от –60 до +200		09Г2С, 20ГЛ					
-02; -10; -18	15нж66п			от –60 до +200		08Х18Н10, 08Х18Н10Т , 12Х18Н9, 12Х18Н9ТЛ					
-03; -11; -19	15нж66п1					10Х17Н13М3Т, 12Х18Н12М3ТЛ					
-04; -12; -20	15с66нж			от –40 до +425		Сталь 20, Сталь 25Л					
-05; -13; -21	15лс66нж			от –60 до +425		09Г2С, 20ГЛ					
-06; -14; -22	15нж66нж			от –60 до +565		08Х18Н10, 08Х18Н10Т , 12Х18Н9, 12Х18Н9ТЛ					
-07; -15; -23	15нж66нж1					10Х17Н13М3Т, 12Х18Н12М3ТЛ					
СТ26002-125; -08; -16	15с66п	125	1,6(16) 2,5 (25) 4,0 (40)	от –40 до +200		Сталь 20, Сталь 25Л	А, Б	150±10 (15,0±1,0)	—	2,4 (24); 3,8(38); 6,0(60)	80,0
-01; -09; -17	15лс66п			от –60 до +200		09Г2С, 20ГЛ					
-02; -10; -18	15нж66п			от –60 до +200		08Х18Н10, 08Х18Н10Т , 12Х18Н9, 12Х18Н9ТЛ					
-03; -11; -19	15нж66п1					10Х17Н13М3Т, 12Х18Н12М3ТЛ					
-04; -12; -20	15с66нж			от –40 до +425		Сталь 20, Сталь 25Л					
-05; -13; -21	15лс66нж			от –60 до +425		09Г2С, 20ГЛ					
-06; -14; -22	15нж66нж			от –60 до +565		08Х18Н10, 08Х18Н10Т , 12Х18Н9, 12Х18Н9ТЛ					
-07; -15; -23	15нж66нж1					10Х17Н13М3Т, 12Х18Н12М3ТЛ					
СТ26002-150; -08; -16	15с66п	150	1,6(16) 2,5 (25) 4,0 (40)	от –40 до +200		Сталь 20, Сталь 25Л	А, Б	195±10 (19,5±1,0)	—	2,4 (24); 3,8(38); 6,0(60)	112,0
-01; -09; -17	15лс66п			от –60 до +200		09Г2С, 20ГЛ					
-02; -10; -18	15нж66п			от –60 до +200		08Х18Н10, 08Х18Н10Т , 12Х18Н9, 12Х18Н9ТЛ					
-03; -11; -19	15нж66п1					10Х17Н13М3Т, 12Х18Н12М3ТЛ					
-04; -12; -20	15с66нж			от –40 до +425		Сталь 20, Сталь 25Л					
-05; -13; -21	15лс66нж			от –60 до +425		09Г2С, 20ГЛ					
-06; -14; -22	15нж66нж			от –60 до +565		08Х18Н10, 08Х18Н10Т , 12Х18Н9, 12Х18Н9ТЛ					
-07; -15; -23	15нж66нж1					10Х17Н13М3Т, 12Х18Н12М3ТЛ					

Обозначение изделия	Таблица фигура т/ф	Проход условный DN	Давление номинальное PN,МПа (кгс/см²)	Температура рабочей среды, t, °С	Среда рабочая	Материал основных деталей	Присоединение к трубопроводу	Крутящий момент Мкр, Н·м (кгс·м)		Пробное давление, Рпр, МПа (кгс/см²)	Масса кг, не более
								на золотник	под золотник		
СТ26002-200; -08; -16	15с66п	200	1,6(16) 2,5 (25) 4,0 (40)	от –40 до +200	Жидкие и газообразные среды, по отношению к которым применяемые материлы коррозионностойки	Сталь 20, Сталь 25Л	А, Б	205±10 (20,5±1,0)	—	2,4 (24); 3,8(38); 6,0(60)	205,0
-01; -09; -17	15лс66п			от –60 до +200		09Г2С, 20ГЛ					
-02; -10; -18	15нж66п			от –60 до +200		08Х18Н10, 08Х18Н10Т , 12Х18Н9, 12Х18Н9ТЛ					
-03; -11; -19	15нж66п1					10Х17Н13М3Т, 12Х18Н12М3ТЛ					
-04; -12; -20	15с66нж			от –40 до +425		Сталь 20, Сталь 25Л					
-05; -13; -21	15лс66нж			от –60 до +425		09Г2С, 20ГЛ					
-06; -14; -22	15нж66нж			от –60 до +565		08Х18Н10, 08Х18Н10Т , 12Х18Н9, 12Х18Н9ТЛ					
-07; -15; -23	15нж66нж1					10Х17Н13М3Т, 12Х18Н12М3ТЛ					

КЛАПАН ЗАПОРНЫЙ СТ21005

15с52нж9(10,11); 15лс52нж9(10,11);15нж52нж9(10,11)

Код ОКП 37 4200
Изготовление и поставка по ТУ 3742-006-61068390-2013

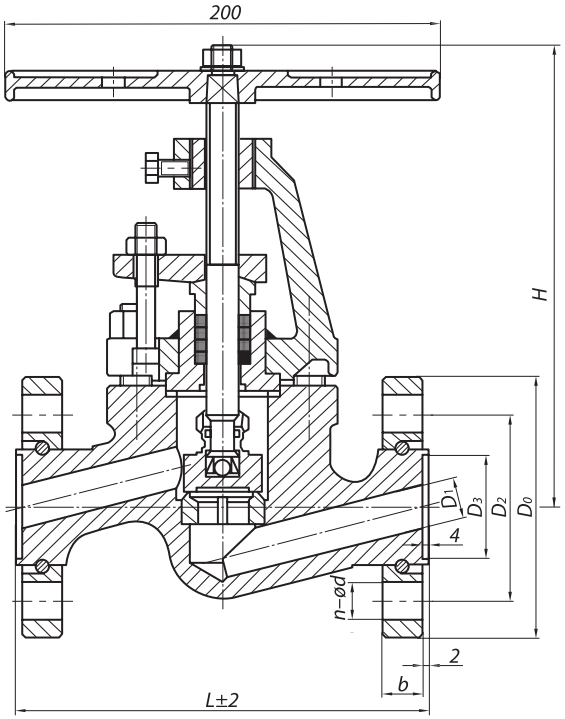

Рисунок 1

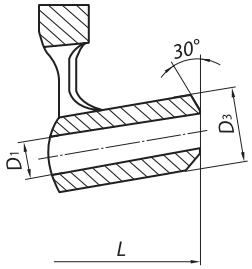

Рисунок 2

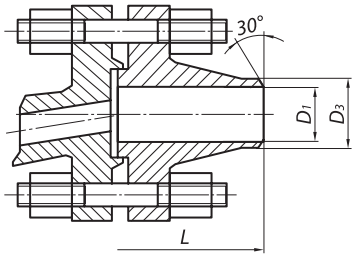

Рисунок 3

Изготавливаются с фланцевым присоединением к трубопроводу, присоединительные размеры по ГОСТ Р 54432-2011 (по умолчанию исполнение F); с концами под приварку по ГОСТ 3326-1986. Класс герметичности по ГОСТ Р 54808-2011 (по заказу потребителя). По умолчанию класс герметичности – А.

Управление клапана ручное (маховиком).

При заказе указывать: наименовании изделия, обозначение изделия, таблицу фи гур, размер номинальный (условный проход) (DN), номинальное (условное) давление (PN), технические условия, рабочую среду и параметры.

Пример обозначения при заказе (и в другой документации) клапана запорного DN 15 мм PN 63 кгс/см^2 из стали 20:

Клапан запорный стальной фланцевый СТ21005-015
DN 15 PN 63 кгс/см^2 (15с52нж9) ТУ 3742-006-61068390-2013

Внимание! Клапаны запорные, предназначенные для газообразных, взрывопожароопасных и токсичных сред, после гидроиспытаний дополнительно испытываются воздухом. При заказе необходимо делать пометку: «газ».

РАБОЧАЯ СРЕДА

Жидкие и газообразные среды, по отношению к которым применяемые материалы коррозионностойки.

ОБЩИЕ ПАРАМЕТРЫ

Изготовление и поставка	ТУ 3742-006-61068390-2013
Диаметр	DN 15÷40
Давление номинальное PN, МПа (кгс/см^2)	6,3 (63)
Присоединение к трубопроводу	Фланцевое по ГОСТ Р 54432-2011
	С концами под приварку по ГОСТ 3326-1986
Герметичность затвора	по ГОСТ Р 54808-2011
Уплотнение шпинделя	Сальниковое
Управление клапаном	Ручное (маховиком или рукояткой)
Направление подачи среды	Под золотник
Установочное положение клапана	Любое
Климатическое исполнение	«У», «ХЛ», «УХЛ» по ГОСТ 15150

© По требованию заказчика клапаны могут поставляться в комплекте с ответными фланцами, крепежом и прокладками.

МАТЕРИАЛ ОСНОВНЫХ ДЕТАЛЕЙ

Наименование детали	15с52нж9,10,11	15лс52нж9,10,11	15нж52нж9,10,11
Корпус	Сталь 20, 25Л	09Г2С, 20ГЛ	12Х18Н9ТЛ
Золотник	Сталь 20Х13	20Х13	12Х18Н9Т
Шпиндель	Сталь 20Х13	20Х13	12Х18Н9Т
Прокладка	Паронит ПМБ	Паронит ПМБ	Паронит ПМБ
Крышка	Сталь 20, 25Л	09Г2С ,20ГЛ	12Х18Н9ТЛ
Гайка	Сталь 25	35Х, 20ХН3А	12Х18Н9Т
Шпилька	Сталь 35	40Х, 20ХН3А	45Х14Н14В2М
Набивка сальника	ТРГ	ТРГ	ТРГ
Болт откидной	Сталь 35	40Х, 20ХН3А	45Х14Н14В2М
Втулка резьбовая	Лц 40С	Лц 40С	Лц 40С
Маховик	Сталь 20	Сталь 20	Сталь 20

Допускается изготавливать детали и уплотнительные поверхности из других материалов, по свойствам, не уступающим указанным выше

ТЕХНИЧЕСКИЕ ДАННЫЕ И ХАРАКТЕРИСТИКИ

Основные размеры, мм

DN	Присоединение к трубопроводу	L	D	D1	D2	D3	H	b	d	n	D0	Масса, не более, кг
15	Фланцевое исп.F ГОСТ Р 54432	175	150	—	75	40	206	16	14	4	105	6,9
	Под приварку встык			15	—	31		—	—	—	—	5,4
20	Фланцевое исп.F ГОСТ Р 54432	190	200	—	90	50	220	18	18	4	125	8,9
	Под приварку встык			20	—	38		—	—	—	—	6,1
25	Фланцевое исп.F ГОСТ Р 54432	200	200	—	100	57,5	220	20	18	4	135	11,5
	Под приварку встык			25	—	46	220	—	—	—	—	7,1
32	Фланцевое исп.F ГОСТ Р 54432	210	250	—	110	65	301	21	22	4	150	16,0
	Под приварку встык			32	—	52		—	—	—	—	10,3
40	Фланцевое исп.F ГОСТ Р 54432	225	250	—	125	75	299	21	22	4	165	17,9
	Под приварку встык			40	—	58		—	—	—	—	12,7

Обозначение изделия	Таблица фигура т/ф	Проход условный DN	Давление номинальное PN,МПа (кгс/см²)	Температура рабочей среды, t, °С	Среда рабочая	Материал основных деталей	Присоединение к трубопроводу	Пробное давление, Рпр, МПа (кгс/см²)	Крутящий момент Мкр, Н·м (кгс·м)	Масса кг, не более
СТ21005-015	15с52нж9	15	6,3 (6,3)	от –40 до +425	Жидкие и газообразные среды, по отношению к которым применяемые материлы коррозионностойки	Сталь 20, Сталь 25Л	А	9,5 (95)	3,3	6,9
-01	15лс52нж9			от –60 до +425		09Г2С, 20ГЛ				
-02	15нж52нж9			от –60 до +565		10Х18Н9, 12Х18Н9ТЛ				
-03	15нж52нж9					10Х17Н13М3Т, 12Х18Н12М3ТЛ				
-04	15с52нж10			от –40 до +425		Сталь 20, Сталь 25Л	В			10,5
-05	15лс52нж10			от –60 до +425		09Г2С, 20ГЛ				
-06	15нж52нж10			от –60 до +565		10Х18Н9, 12Х18Н9ТЛ				
-07	15нж52нж10					10Х17Н13М3Т, 12Х18Н12М3ТЛ				
-08	15с52нж11			от –40 до +425		Сталь 20, Сталь 25Л	Б			5,4
-09	15лс52нж11			от –60 до +425		09Г2С, 20ГЛ				
-10	15нж52нж11			от –60 до +565		10Х18Н9, 12Х18Н9ТЛ				
-11	15нж52нж11					10Х17Н13М3Т, 12Х18Н12М3ТЛ				
СТ21005-020	15с52нж9	20	6,3 (6,3)	от –40 до +425		Сталь 20, Сталь 25Л	А	9,5 (95)	6,3	8,9
-01	15лс52нж9			от –60 до +425		09Г2С, 20ГЛ				
-02	15нж52нж9			от –60 до +565		10Х18Н9, 12Х18Н9ТЛ				
-03	15нж52нж9					10Х17Н13М3Т, 12Х18Н12М3ТЛ				
-04	15с52нж10			от –40 до +425		Сталь 20, Сталь 25Л	В			14,0
-05	15лс52нж10			от –60 до +425		09Г2С, 20ГЛ				
-06	15нж52нж10			от –60 до +565		10Х18Н9, 12Х18Н9ТЛ				
-07	15нж52нж10					10Х17Н13М3Т, 12Х18Н12М3ТЛ				
-08	15с52нж11			от –40 до +425		Сталь 20, Сталь 25Л	Б			6,1
-09	15лс52нж11			от –60 до +425		09Г2С, 20ГЛ				
-10	15нж52нж11			от –60 до +565		10Х18Н9, 12Х18Н9ТЛ				
-11	15нж52нж11					10Х17Н13М3Т, 12Х18Н12М3ТЛ				

Обозначение изделия	Таблица фигура т/ф	Проход условный DN	Давление номинальное PN,МПа (кгс/см²)	Температура рабочей среды, t, °С	Среда рабочая	Материал основных деталей	Присоединение к трубопроводу	Пробное давление, Рпр, МПа (кгс/см²)	Крутящий момент Мкр, Н·м (кгс·м)	Масса кг, не более
СТ21005-025	15с52нж9	25	6,3(63)	от –40 до +425	Жидкие и газообразные среды, по отношению к которым применяемые материлы коррозионностойки	Сталь 20, Сталь 25Л	А	9,5 (95)	6,3	11,5
-01	15лс52нж9			от –60 до +425		09Г2С, 20ГЛ				
-02	15нж52нж9			от –60 до +565		10Х18Н9, 12Х18Н9ТЛ				11,5
-03	15нж52нж9					10Х17Н13М3Т, 12Х18Н12М3ТЛ				
-04	15с52нж10			от –40 до +425		Сталь 20, Сталь 25Л	В			17,9
-05	15лс52нж10			от –60 до +425		09Г2С, 20ГЛ				
-06	15нж52нж10			от –60 до +565		10Х18Н9, 12Х18Н9ТЛ				17,9
-07	15нж52нж10					10Х17Н13М3Т, 12Х18Н12М3ТЛ				
-08	15с52нж11			от –40 до +425		Сталь 20, Сталь 25Л	Б			7,1
-09	15лс52нж11			от –60 до +425		09Г2С, 20ГЛ				
-10	15нж52нж11			от –60 до +565		10Х18Н9, 12Х18Н9ТЛ				
-11	15нж52нж11					10Х17Н13М3Т, 12Х18Н12М3ТЛ				
СТ21005-032	15с52нж9	32	6,3(63)	от –40 до +425		Сталь 20, Сталь 25Л	А	9,5 (95)	8,5	16,0
-01	15лс52нж9			от –60 до +425		09Г2С, 20ГЛ				
-02	15нж52нж9			от –60 до +565		10Х18Н9, 12Х18Н9ТЛ				
-03	15нж52нж9					10Х17Н13М3Т, 12Х18Н12М3ТЛ				
-04	15с52нж10			от –40 до +425		Сталь 20, Сталь 25Л	В			25,3
-05	15лс52нж10			от –60 до +425		09Г2С, 20ГЛ				
-06	15нж52нж10			от –60 до +565		10Х18Н9, 12Х18Н9ТЛ				
-07	15нж52нж10					10Х17Н13М3Т, 12Х18Н12М3ТЛ				
-08	15с52нж11			от –40 до +425		Сталь 20, Сталь 25Л	Б			10,3
-09	15лс52нж11			от –60 до +425		09Г2С, 20ГЛ				
-10	15нж52нж11			от –60 до +565		10Х18Н9, 12Х18Н9ТЛ				
-11	15нж52нж11					10Х17Н13М3Т, 12Х18Н12М3ТЛ				

Обозначение изделия	Таблица фигура т/ф	Проход условный DN	Давление номинальное PN,МПа (кгс/см²)	Температура рабочей среды, t, °С	Среда рабочая	Материал основных деталей	Присоединение к трубопроводу	Пробное давление, Рпр, МПа (кгс/см²)	Крутящий момент Мкр, Н·м (кгс·м)	Масса кг, не более
СТ21005-040	15с52нж9	40	6,3(63)	от –40 до +425	Жидкие и газообразные среды, по отношению к которым применяемые материлы коррозионно-стойки	Сталь 20, Сталь 25Л	А	9,5 (95)	9,3	17,9
-01	15лс52нж9			от –60 до +425		09Г2С, 20ГЛ				
-02	15нж52нж9			от –60 до +565		10Х18Н9, 12Х18Н9ТЛ				
-03	15нж52нж9					10Х17Н13М3Т, 12Х18Н12М3ТЛ				
-04	15с52нж10			от –40 до +425		Сталь 20, Сталь 25Л	В			25,7
-05	15лс52нж10			от –60 до +425		09Г2С, 20ГЛ				
-06	15нж52нж10			от –60 до +565		10Х18Н9, 12Х18Н9ТЛ				
-07	15нж52нж10			от –60 до +565		10Х17Н13М3Т, 12Х18Н12М3ТЛ				
-08	15с52нж11			от –40 до +425		Сталь 20, Сталь 25Л	В			
-09	15лс52нж11			от –60 до +425		09Г2С, 20ГЛ				
-10	15нж52нж11			от –60 до +565		10Х18Н9, 12Х18Н9ТЛ				
-11	15нж52нж11					10Х17Н13М3Т, 12Х18Н12М3ТЛ				

КЛАПАН ЗАПОРНЫЙ СТ21006

15с54бк, 15лс54бк, 15нж54бк, 15нж54бк1

Код ОКП 37 4200
Изготовление и поставка по ТУ 3742-006-61068390-2013

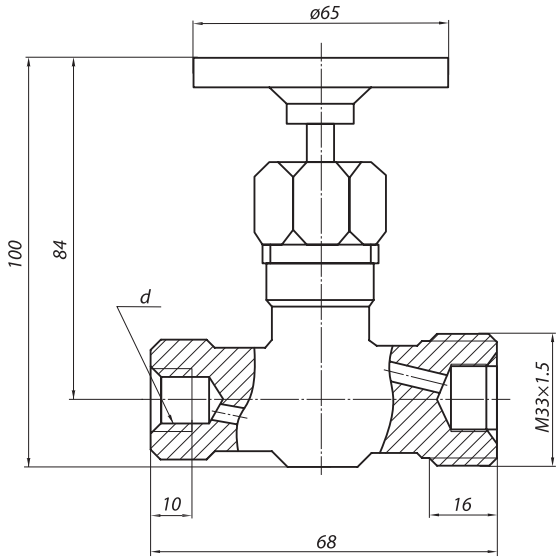

Присоединение Е

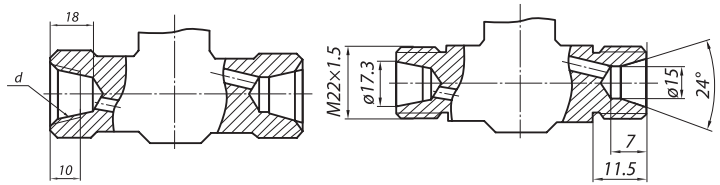

Присоединение С, Д

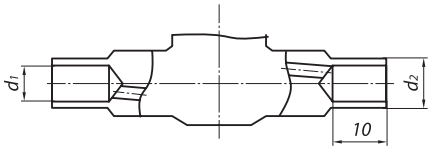

Присоединение Б

Изготавливаются с присоединением к трубопроводу внутренней резьбой G ½ на входе и наружной М33х1,5 на выходе; муфтовое G на обоих концах ; муфтовое Rc на обоих концах ; под приварку присоединительные размеры по ГОСТ 6527-1968, по ГОСТ 6211-1981, по ГОСТ 3326-1986. Класс герметичности по ГОСТ Р 54808-2011 (по заказу потребителя). По умолчанию класс герметичности – А. Уплотнение шпинделя – сальниковое. Управление клапана ручное (маховиком).

При заказе указывать: наименовании изделия, обозначение изделия, таблицу фи гур, размер номинальный (условный проход) (DN), номинальное (условное) давление (PN), технические условия, рабочую среду и параметры.

Пример обозначения при заказе (и в другой документации) клапана запорного муфтовое G ½ на обоих концах PN 160 кгс/см^2 из стали 20:

Клапан запорный стальной фланцевый СТ21006-015
DN 15 мм PN 160 кгс/см^2 (15с54бк) ТУ 3742-006-61068390-2013

Внимание! Клапаны запорные, предназначенные для газообразных, взрывопожароопасных и токсичных сред, после гидроиспытаний дополнительно испытываются воздухом. При заказе необходимо делать пометку: «газ».

РАБОЧАЯ СРЕДА

Жидкие и газообразные среды, по отношению к которым применяемые материалы коррозионностойки.

ОБЩИЕ ПАРАМЕТРЫ

Изготовление и поставка	ТУ 3742-006-61068390-2013
Диаметр	DN 15÷25
Давление номинальное PN, МПа (кгс/см^2)	16,0 (160)
Герметичность затвора	по ГОСТ Р 54808-2011
Уплотнение шпинделя	Сальниковое
Управление клапаном	Ручное (маховиком или рукояткой)
Направление подачи среды	Под золотник
Установочное положение клапана	Любое
Климатическое исполнение	«У», «ХЛ», «УХЛ» по ГОСТ 15150

© По требованию заказчика клапаны могут поставляться в комплекте с ответными фланцами, крепежом и прокладками.

ТЕХНИЧЕСКИЕ ДАННЫЕ И ХАРАКТЕРИСТИКИ

Основные размеры, мм

Номинальный диаметр DN	d	Размеры, мм			
		H	L	h	l
6	Rc 3/8	98	64	82	7
	G 3/8				
10	Rc 3/8	98	64	82	7
	G 3/8				
15	G ½	100	68	82	14
	Rc ½				
20	Rc ¾	110	75	92	16
	G ¾				
25	Rc 1	113,5	80	92	18
	G 1				

Присоединение Б. Размеры, мм

d1	d2
8	12
10	14

МАТЕРИАЛ ОСНОВНЫХ ДЕТАЛЕЙ

Наименование детали	15с54бк	15лс54бк	15нж54бк	15нж54бк1
Корпус	Сталь 20, 25Л	09Г2С, 20ГЛ	08Х18Н10, 08Х18Н10Т	10Х17Н13М3Т, 12Х18Н12М3Т
Золотник	Сталь 20Х13	20Х13	08Х18Н10, 08Х18Н10Т	08Х18Н10Т
Шпиндель	Сталь 20Х13	20Х13	08Х18Н10, 08Х18Н10Т	10Х17Н13М3Т, 12Х18Н12М3Т
Гайка	Сталь 25	35Х, 20ХН3А	12Х18Н9Т	12Х18Н9Т
Шпилька	Сталь 35	40Х, 20ХН3А	45Х14Н14В2М	45Х14Н14В2М
Набивка сальника	ТРГ	ТРГ	ТРГ	ТРГ
Болт откидной	Сталь 35	40Х, 20ХН3А	45Х14Н14В2М	45Х14Н14В2М
Втулка резьбовая	Лц 40С	Лц 40С	Лц 40С	Лц 40С
Маховик	Сталь 20	Сталь 20	Сталь 20	Сталь 20

Допускается изготавливать детали и уплотнительные поверхности из других материалов, по свойствам, не уступающим указанным выше

Обозначение изделия	Таблица фигура т/ф	Проход условный DN	Давление номинальное PN,МПа (кгс/см²)	Температура рабочей среды, t, °С	Среда рабочая	Материал основных деталей	Присоединение к трубопроводу	Пробное давление, Рпр, МПа (кгс/см²)	Крутящий момент Мкр, Н·м (кгс·м)	Масса кг, не более
СТ21006-006	15с54бк	6	16,0(160)	от –40 до +200	Жидкие и газообразные среды, по отношению к которым применяемые материлы коррозионностойки	Сталь 20	С	24,0(240)	2,9	0,50
-01	15лс54бк			от –60 до +300		09Г2С, 20ГЛ				
-02	15нж54бк			от –60 до +300		10Х18Н9, 10Х18Н9Т				
-03	15нж54бк1					10Х17Н13М3Т, 12Х18Н12М3Т				
СТ21006-010	15с54бк	10		от –40 до +200		Сталь 20	С		2,9	0,32
-01	15лс54бк			от –60 до +300		09Г2С, 20ГЛ				
-02	15нж54бк					10Х18Н9, 10Х18Н9Т				
-03	15нж54бк1					10Х17Н13М3Т, 12Х18Н12М3Т				
-04	15с54бк			от –40 до +200		Сталь 20	Д			0,31
-05	15лс54бк			от –60 до +300		09Г2С, 20ГЛ				
-06	15нж54бк					10Х18Н9, 10Х18Н9Т				
-07	15нж54бк1					10Х17Н13М3Т, 12Х18Н12М3Т				

Обозначение изделия	Таблица фигура т/ф	Проход условный DN	Давление номинальное PN,МПа (кгс/см²)	Температура рабочей среды, t, °C	Среда рабочая	Материал основных деталей	Присоединение к трубопроводу	Пробное давление, Рпр, МПа (кгс/см²)	Крутящий момент Мкр, Н·м (кгс·м)	Масса кг, не более
СТ21006-015	15с54бк	15	16,0 (160)	от –40 до +200	Жидкие и газообразные среды, по отношению к которым применяемые материлы коррозионностойки	Сталь 20	С	24,0(240)	3,3	0,48
-01	15лс54бк			от –60 до +300		09Г2С, 20ГЛ				
-02	15нж54бк					10Х18Н9, 10Х18Н9Т				
-03	15нж54бк					10Х17Н13М3Т, 12Х18Н12М3Т				
-04	15с54бк1			от –40 до +200		Сталь 20	Д			
-05	15лс54бк1			от –60 до +300		09Г2С, 20ГЛ				
-06	15нж54бк1					10Х18Н9, 10Х18Н9Т				
-07	15нж54бк1					10Х17Н13М3Т, 12Х18Н12М3Т				
-08	15с54бк2			от –40 до +200		Сталь 20	Е			0,55
-09	15нж54бк2			от –60 до +300		10Х18Н9, 10Х18Н9Т				
-10	15нж54бк2					10Х17Н13М3Т, 12Х18Н12М3Т				
-11	15нж54бк3					10Х18Н9, 10Х18Н9Т	Б			0,50
СТ21006-020	15с54бк	20	16,0 (160)	от –40 до +200		Сталь 20	С	24,0(240)	6,3	0,75
-01	15лс54бк			от –60 до +300		09Г2С, 20ГЛ				
-02	15нж54бк					10Х18Н9, 10Х18Н9Т				
-03	15нж54бк					10Х17Н13М3Т, 12Х18Н12М3Т				
-04	15с54бк1			от –40 до +200		Сталь 20	Д			0,74
-05	15лс54бк1			от –60 до +300		09Г2С, 20ГЛ				
-06	15нж54бк1					10Х18Н9, 10Х18Н9Т				
-07	15нж54бк1					10Х17Н13М3Т, 12Х18Н12М3Т				

Обозначение изделия	Таблица фигура т/ф	Проход условный DN	Давление номинальное PN,МПа (кгс/см²)	Температура рабочей среды, t, °C	Среда рабочая	Материал основных деталей	Присоединение к трубопроводу	Пробное давление, Рпр, МПа (кгс/см²)	Крутящий момент Мкр, Н·м (кгс·м)	Масса кг, не более
СТ21006-025	15с54бк	25	16,0 (160)	от –40 до +200	Жидкие и газообразные среды, по отношению к которым применяемые материлы коррозионностойки	Сталь 20	С	24,0 (240)	6,3	0,98
-01	15лс54бк			от –60 до +300		09Г2С, 20ГЛ				
-02	15нж54бк					10Х18Н9, 10Х18Н9Т				
-03	15нж54бк					10Х17Н13М3Т, 12Х18Н12М3Т				
-04	15с54бк1			от –40 до +200		Сталь 20	Д			0,97
-05	15лс54бк1			от –60 до +300		09Г2С, 20ГЛ				
-06	15нж54бк1					10Х18Н9, 10Х18Н9Т				
-07	15нж54бк1					10Х17Н13М3Т, 12Х18Н12М3Т				

КЛАПАН ЗАПОРНЫЙ СТ21007

14с64бк, 14нж64бк

Код ОКП 37 4200
Изготовление и поставка по ТУ 3742-006-61068390-2013

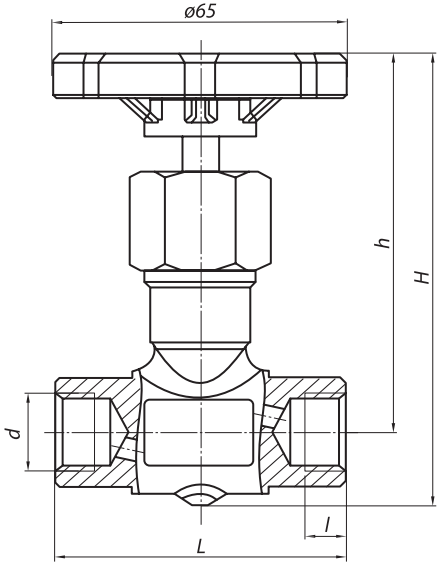

Изготавливаются с присоединением к трубопроводу муфтовое по ГОСТ 6527-1968. Класс герметичности по ГОСТ Р 54808-2011 (по заказу потребителя). По умолчанию класс герметичности – А. Уплотнение шпинделя – сальниковое. Управление клапана ручное (маховиком).

При заказе указывать: наименовании изделия, обозначение изделия, таблицу фигур, размер номинальный (условный проход) (DN), номинальное (условное) давление (PN), технические условия, рабочую среду и параметры.

Пример обозначения при заказе (и в другой документации) клапана запорного муфтовое G ½ на обоих концах PN 160 кгс/см^2 из стали 20:

Клапан запорный стальной фланцевый СТ21007-015 DN 15 PN 160 кгс/см^2 (14с64бк)
ТУ 3742-006-61068390-2013

Внимание! Клапаны запорные, предназначенные для газообразных, взрывопожароопасных и токсичных сред, после гидроиспытаний дополнительно испытываются воздухом. При заказе необходимо делать пометку: «газ».

РАБОЧАЯ СРЕДА

Жидкие и газообразные среды, по отношению к которым применяемые материалы коррозионностойки.

ОБЩИЕ ПАРАМЕТРЫ

Изготовление и поставка	ТУ 3742-006-61068390-2013
Диаметр	DN 6; 15
Давление номинальное PN, МПа (кгс/см^2)	16 ,0(160)
Присоединение к трубопроводу	Муфтовое по ГОСТ 6527-68
Герметичность затвора	по ГОСТ Р 54808-2011
Уплотнение шпинделя	Сальниковое
Управление клапаном	Ручное (маховиком или рукояткой)
Направление подачи среды	Под золотник
Установочное положение клапана	Любое
Климатическое исполнение	«У», «ХЛ», «УХЛ» по ГОСТ 15150

© По требованию заказчика клапаны могут поставляться в комплекте с ответными фланцами, крепежом и прокладками.

МАТЕРИАЛ ОСНОВНЫХ ДЕТАЛЕЙ

Наименование детали	14с64бк	14нж64бк
Корпус	Сталь 20, 25Л	08Х18Н10, 08Х18Н10Т
Золотник	Сталь 20Х13	08Х18Н10, 08Х18Н10Т
Шпиндель	Сталь 20Х13	08Х18Н10, 08Х18Н10Т
Гайка	Сталь 25	12Х18Н9Т
Шпилька	Сталь 35	45Х14Н14В2М
Набивка сальника	ТРГ	ТРГ
Болт откидной	Сталь 35	45Х14Н14В2М
Втулка резьбовая	Лц 40С	Лц 40С
Маховик	Сталь 20	Сталь 20

Допускается изготавливать детали и уплотнительные поверхности из других материалов, по свойствам, не уступающим указанным выше

Основные размеры, мм

Номинальный диаметр DN	d	Размеры, мм			
		H	L	h	l
6	Rc 3/8	98	64	82	7
	G 3/8				
15	G ½	100	68	82	14
	Rc ½				

Обозначение изделия	Таблица фигура т/ф	Проход условный DN	Давление номинальное PN,МПа (кгс/см²)	Температура рабочей среды, t, °С	Среда рабочая	Материал основных деталей	Присоединение к трубопроводу	Пробное давление, Рпр, МПа (кгс/см²)	Крутящий момент Мкр, Н·м (кгс·м)	Масса кг, не более
СТ21007-006	14с64бк	6		от –40 до +200	Жидкие и газообразные среды, по отношению к которым применяемые материлы коррозионно-стойки	Сталь 20	С	24,0(240)	2,9	0,31
-01	14нж64бк			от –60 до +300		08Х18Н10 08Х18Н10Т				
СТ21007-015	14с64бк	15		от –40 до +200		Сталь 20			3,3	0,48
-01	14нж64бк			от –60 до +300		08Х18Н10 08Х18Н10Т				

КЛАПАН ЗАПОРНЫЙ СТ21008

15с67бк, 15лс67бк, 15нж67бк, 15нж67бк1

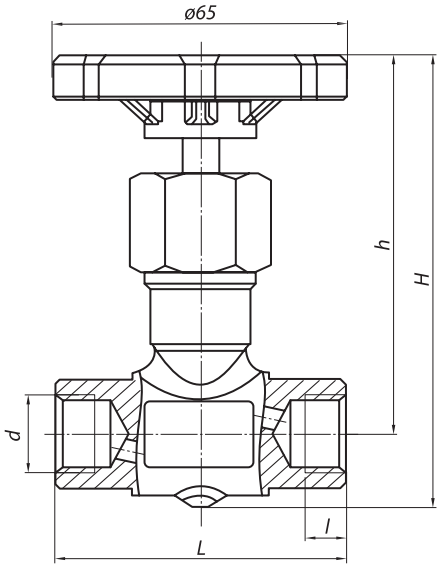

Код ОКП 37 4200
Изготовление и поставка по ТУ 3742-006-61068390-2013

Изготавливаются с присоединением к трубопроводу муфтовое по ГОСТ 6527-1968. Класс герметичности по ГОСТ Р 54808-2011 (по заказу потребителя). По умолчанию класс герметичности – А. Уплотнение шпинделя – сальниковое. Управление клапана ручное (маховиком).

При заказе указывать: наименовании изделия, обозначение изделия, таблицу фи гур, размер номинальный (условный проход) (DN), номинальное (условное) давление (PN), технические условия, рабочую среду и параметры.

Пример обозначения при заказе (и в другой документации) клапана запорного муфтовое G ½ на обоих концах PN 160 кгс/см^2 из стали 20:

Клапан запорный стальной фланцевый СТ21008-015 DN 15 мм PN 160 кгс/см^2 (15с67бк)
ТУ 3742-006-61068390-2013

Внимание! Клапаны запорные, предназначенные для газообразных, взрывопожароопасных и токсичных сред, после гидроиспытаний дополнительно испытываются воздухом. При заказе необходимо делать пометку: «газ».

РАБОЧАЯ СРЕДА

Жидкие и газообразные среды, по отношению к которым применяемые материалы коррозионностойки.

ОБЩИЕ ПАРАМЕТРЫ

Изготовление и поставка	ТУ 3742-006-61068390-2013
Диаметр	DN 6÷25
Давление номинальное PN, МПа (кгс/см²)	16 ,0(160)
Присоединение к трубопроводу	Муфтовое по ГОСТ 6527-68
Герметичность затвора	по ГОСТ Р 54808-2011
Уплотнение шпинделя	Сальниковое
Управление клапаном	Ручное (маховиком или рукояткой)
Направление подачи среды	Под золотник
Установочное положение клапана	Любое
Климатическое исполнение	«У», «ХЛ», «УХЛ» по ГОСТ 15150

© По требованию заказчика клапаны могут поставляться в комплекте с ответными фланцами, крепежом и прокладками.

МАТЕРИАЛ ОСНОВНЫХ ДЕТАЛЕЙ

Наименование детали	15с67бк	15лс67бк	15нж67бк	15нж67бк1
Корпус	Сталь 20, 25Л	09Г2С, 20ГЛ	12Х18Н9, 12Х18Н9ТЛ	10Х17Н13М3Т, 12Х18Н12М3ТЛ
Золотник	20Х13	20Х13	12Х18Н10Т, 12Х18Н10	10Х17Н13М2Т
Шпиндель	20Х13	20Х13	12Х18Н10Т, 12Х18Н10	10Х17Н13М2Т
Прокладка	ТРГ	ТРГ	ТРГ	ТРГ
Крышка	Сталь 20, 25	09Г2С ,20ГЛ	08Х18Н10, 08Х18Н10Т, 12Х18Н9, 12Х18Н9ТЛ	10Х17Н13М3Т, 12Х18Н12М3ТЛ
Гайка	Сталь 25	35Х, 20ХН3А	12Х18Н10Т, 12Х18Н10	12Х18Н10Т
Шпилька	Сталь 35	40Х, 20ХН3А	45Х14Н14В2М	45Х14Н14В2М
Набивка сальника	ТРГ	ТРГ	ТРГ	ТРГ
Болт откидной	Сталь 35	40Х, 20ХН3А	45Х14Н14В2М	45Х14Н14В2М
Втулка резьбовая	Лц 40С	Лц 40С	Лц 40С	Лц 40С
Маховик	Сталь 20	Сталь 20	Сталь 20	Сталь 20

Допускается изготавливать детали и уплотнительные поверхности из других материалов, по свойствам, не уступающим указанным выше

ТЕХНИЧЕСКИЕ ДАННЫЕ И ХАРАКТЕРИСТИКИ

Основные размеры, мм

Номинальный диаметр DN	d	Размеры, мм			
		H	L	h	l
6	Rc 3/8	98	64	82	7
	G 3/8				
10	Rc 3/8	98	64	82	7
	G 3/8				
15	G ½	100	68	82	14
	Rc ½				
20	Rc ¾	110	75	92	16
	G ¾				
25	Rc 1	113,5	80	92	18

Обозначение изделия	Таблица фигура т/ф	Проход условный DN	Давление номинальное PN,МПа (кгс/см²)	Температура рабочей среды, t, °C	Среда рабочая	Материал основных деталей	Присоединение к трубопроводу	Пробное давление, Рпр, МПа (кгс/см²)	Крутящий момент Мкр, Н·м (кгс·м)	Масса кг, не более
СТ21008-006	15с67бк	6	16,0 (160)	от –40 до +400	Жидкие и газообразные среды, по отношению к которым применяемые материлы коррозионностойки	Сталь 20 Сталь 25Л	С	24,0(240)	2,9	0,48
-01	15лс67бк			от –60 до +400		09Г2С 20ГЛ				
-02	15нж67бк					12Х18Н9 12Х18Н9ТЛ				
-03	15нж67бк1					10Х17Н13М3Т 12Х18Н12М3Т				
СТ21008-015	15с67бк	15		от –40 до +400		Сталь 20			3,3	0,50
-01	15лс67бк			от –60 до +400		09Г2С 20ГЛ				
-02	15нж67бк			от –60 до +400		12Х18Н9 12Х18Н9ТЛ				
-03	15нж67бк1					10Х17Н13М3Т 12Х18Н12М3Т				
СТ21008-020	15с67бк	20		от –40 до +400		Сталь 20			6,3	0,95
-01	15лс67бк			от –60 до +400		09Г2С 20ГЛ				
-02	15нж67бк					12Х18Н9 12Х18Н9ТЛ				
-03	15нж67бк			от –60 до +400		10Х17Н13М3Т 12Х18Н12М3Т				
СТ21008-025	15с67бк	25		от –40 до +400		Сталь 20			6,3	1,20
-01	15лс67бк			от –60 до +400		09Г2С 20ГЛ				
-02	15нж67бк					12Х18Н9 12Х18Н9ТЛ				
-03	15нж67бк1					10Х17Н13М3Т 12Х18Н12М3Т				

КЛАПАНЫ ОБРАТНЫЕ

КЛАПАНЫ ЗАПОРНЫЕ

КЛАПАНЫ ОБРАТНЫЕ

ЗАТВОРЫ ОБРАТНЫЕ

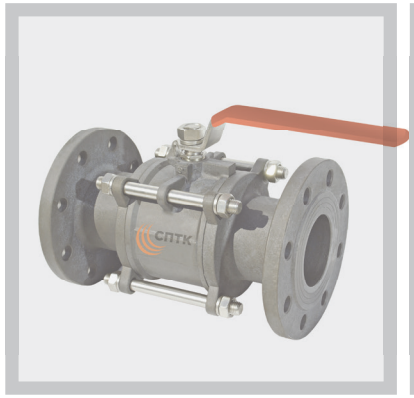

КРАНЫ ШАРОВЫЕ

ЗАДВИЖКИ КЛИНОВЫЕ

КЛАПАНЫ ОБРАТНЫЕ

Клапаны обратные (клапаны обратные подъемные) предназначены для использования в качестве устройств, предотвращающих обратный поток рабочей среды только в одном направлении, для трубопроводов пара и горячей воды, тепловых сетей, трубопроводов топливного газа, систем газоснабжения, для газопроводов, нефтепроводов, оборудования нефтегазопромыслов.

Закрытие клапана или затвора происходит автоматически потоком рабочей среды при изменении направления движения на противоположное. В обратных клапаных затвором служит золотник, он совершает возвратно-поступательное перемещение по направлению потока среды через седло.

По технологии изготовления обратные клапаны проще, чем другие типы, при этом позволяют обеспечить надёжную герметичность, но они более чувствительны к загрязнённым средам, при длительном воздействии которых возможно заедание клапана. Золотник обратного клапана имеет выступ, который перемещается в крышке клапана по направляющей. Рабочее положение клапанов обратных на горизонтальном трубопроводе: крышкой – вверх.

Обычно посадка золотника на седло происходит под действием собственного веса, поэтому требует установки обратных клапанов только на горизонтальных участках трубопроводов. Чтобы было возможно сделать посадку золотника на седло при установке клапана на вертикальных или наклонных участках, используют пружину в качестве дополнительного прижимного элемента к золотнику.

Направление потока рабочей среды – по стрелке на корпусе (на захлопку).

Присоединение к трубопроводу: муфтовое по ГОСТ 6527-68; с концами под приварку по ГОСТ 3326-1986; фланцевое с присоединительные размерами и размерами уплотнительных поверхностей фланцев корпусов по ГОСТ Р 54432-2011: PN 16, PN 25, PN 40, PN 63, PN 160.

По заказу потребителя исполнение фланцев может быть иным в соответствии с ГОСТ Р 54432-2011.

Нормы герметичности в затворе по ГОСТ Р 54808-2011.

По заказу потребителя клапаны обратные могут изготавливаться с герметичностью затвора по ГОСТ Р 54808-2011– класс «А».

При заказе указывать: наименование изделия, обозначение изделия, таблицу фигур, условный проход (размер номинальный) DN, давление номинальное (условное) PN, технические условия, рабочую среду, параметры и комплектацию.

Пример обозначения при заказе (и в другой документации) затвора DN 15 мм PN16 кгс/см^2 из стали 20:

Клапан обратный СТ41001-015 (16с10нж) DN15 мм PN 16 кгс/см2 ТУ 3742-002-61068390-2013

Клапаны обратные по маркам стали корпусных деталей могут изготавливаться в следующих исполнениях:
- сталь 20, сталь 25Л;
- сталь 09Г2С, 20ГЛ;
- сталь 08Х18Н10, 08Х18Н10Т, 12Х18Н9, 12Х18Н9ТЛ;
- сталь 10Х17Н13М3Т, 12Х18Н12М3ТЛ.

Необходимое исполнение выбирается по условиям эксплуатации, агрессивности рабочей среды, температуры.

КЛАПАН ОБРАТНЫЙ ПОДЪЕМНЫЙ СТ41001

16с10нж(п), 16лс10нж(п), 16нж10нж(п), 16нж10нж1(п1)

Код ОКП 37 4200
Изготовление и поставка по ТУ 3742-002-61068390-2013

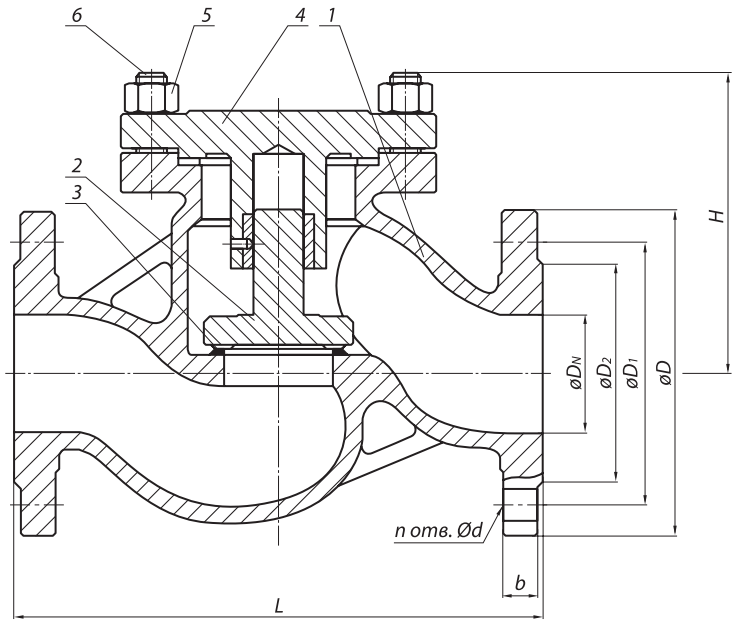

Рисунок 1

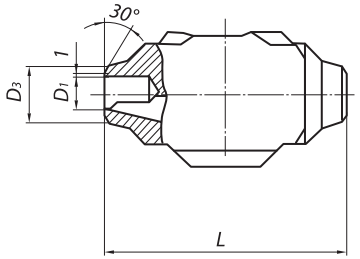

Рисунок 2

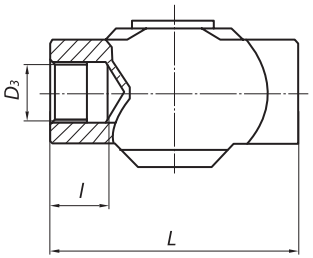

Рисунок 3

Изготавливаются с муфтовым соединением по ГОСТ 6527-68; с концами под приварку по ГОСТ 3326-1986; с фланцевым присоединением к трубопроводу, присоединительные размеры по ГОСТ Р 54432-2011 (по умолчанию исполнение В). Класс герметичности по ГОСТ Р 54808-2011 (по заказу потребителя). По умолчанию класс герметичности – А. Управление затвором обратным автоматическое (потоком среды).

При заказе указывать: наименовании изделия, обозначение изделия, таблицу фигур, размер номинальный (условный проход) (DN), номинальное (условное) давление (PN), технические условия, рабочую среду и параметры.

Пример обозначения при заказе (и в другой документации) клапана обратный DN 15 мм PN 16 кгс/см^2 из стали 20:

Клапан обратный стальной фланцевый СТ41001-015 DN 15 PN 16 кгс/см^2 (16с10нж)
ТУ 3742-002-61068390-2013.

Внимание! Клапаны обратные, предназначенные для газообразных, взрывопожароопасных и токсичных сред, после гидроиспытаний дополнительно испытываются воздухом. При заказе необходимо делать пометку: «газ».

РАБОЧАЯ СРЕДА

Жидкие и газообразные среды, по отношению к которым применяемые материалы коррозионностойки.

ОБЩИЕ ПАРАМЕТРЫ

Изготовление и поставка	ТУ 3742-002-61068390-2013
Диаметр	DN 10÷200
Давление номинальное PN, МПа (кгс/см^2)	1,6 (16)
Присоединение к трубопроводу	Фланцевое по ГОСТ Р 54432-2011
	С концами под приварку по ГОСТ 3326-1986
	Муфтовое по ГОСТ 6527-68
Герметичность затвора	по ГОСТ Р 54808-2011
Управление клапаном	Автоматическое
Направление подачи среды	Под золотник, согласно стрелке на корпусе.
Установочное положение клапана	На горизонтальном трубопроводе крышкой вверх
Климатическое исполнение	«У», «ХЛ», «УХЛ» по ГОСТ 15150

© По требованию заказчика клапаны могут поставляться в комплекте с ответными фланцами, крепежом и прокладками.

МАТЕРИАЛ ОСНОВНЫХ ДЕТАЛЕЙ

Наименование детали	16с10нж	16лс10нж	16нж10нж	16нж10нж1
Корпус	Сталь 20, 25Л	09Г2С, 20ГЛ	08Х18Н10, 08Х18Н10Т, 12Х18Н9, 12Х18Н9ТЛ	10Х17Н13М3Т, 12Х18Н12М3ТЛ
Золотник	20Х13	20Х13	12Х18Н10Т, 12Х18Н10	10Х17Н13М2Т
Прокладка	ТРГ	ТРГ	ТРГ	ТРГ
Крышка	Сталь 20, 25Л	09Г2С, 20ГЛ	08Х18Н10, 08Х18Н10Т, 12Х18Н9, 12Х18Н9ТЛ	10Х17Н13М3Т, 12Х18Н12М3ТЛ
Гайка	Сталь 25	35Х, 20ХН3А	12Х18Н9Т	12Х18Н9Т
Шпилька	Сталь 35	40Х, 20ХН3А	45Х14Н14В2М	45Х14Н14В2М

Допускается изготавливать детали и уплотнительные поверхности из других материалов, по свойствам, не уступающим указанным выше

ТЕХНИЧЕСКИЕ ДАННЫЕ И ХАРАКТЕРИСТИКИ

Основные размеры, мм (Рисунок 1)

DN	L	D	D1	D2	H	b	n	Масса, не более, кг
10	130	90	60	35	77	12	4	3,0
15	130	95	65	47	77	16	4	3,0
20	150	105	75	58	77	16	4	4,0
25	160	115	85	68	80	16	4	6,0
32	180	135	100	78	85	18	4	7,0
40	200	145	110	88	95	18	4	12,0
50	230	165	125	102	115	18	4	15,0
65	290	180	145	122	140	18	4; 8	25,0
80	310	195	160	133	170	20	4; 8	34,0
100	350	215	180	158	200	20	4; 8	39,0
125	400	245	210	184	230	22	4; 8	55,0
150	480	280	240	212	255	24	4; 8	70,0
200	600	335	295	268	285	26	12	105,0

Основные размеры, мм (Рисунок 2, 3)

DN	Присоединение к трубопроводу	PN, МПа	Размеры, мм													Масса, кг	Рис.
			D	D0	D1	D2	D3	D4	d	H	H1	L	l	b	n		
10	Муфтовое резьбовое	1,6	160	—	—	—	G1/2-B	—	—	77	25	90	21,5	—	—	1,0	3
							Rc1/2										
	Под приварку встык				12		19						—				2
15	Муфтовое резьбовое			—	—	—	G1/2-B		—		25	90	21,5	—	—	1,0	3
							Rc1/2										
	Под приварку встык				12		19						—				2
20	Муфтовое резьбовое			—	—	—	G3/4-B		—	80	29	110	21,5	—	—	2,6	3
							Rc3/4										
	Под приварку встык				18		26						—				2
25	Муфтовое резьбовое			—	—	—	G1-B						25	—	—	3,8	3
							Rc1						20				
	Под приварку встык				25		33		—		29	130	—	—	—		2

Обозначение изделия	Таблица фигура т/ф	Проход условный DN	Давление номинальное PN,МПа (кгс/см²)	Температура рабочей среды, t, °C	Среда рабочая	Материал основных деталей	Присоединение к трубопроводу	Пробное давление, Рпр, МПа (кгс/см²)	Масса кг, не более
СТ41001-010	16с10п	10	1,6(16)	от –40 до +200	Жидкие и газообразные среды, по отношению к которым применяемые материлы коррозионностойки	Сталь 20, Сталь 25Л	А, Б, С	2,4(24)	3,0
-01	16лс10п			от –60 до +200		09Г2С, 20ГЛ			
-02	16нж10п			от –60 до +200		08Х18Н10, 08Х18Н10Т , 12Х18Н9, 12Х18Н9ТЛ			
-03	16нж10п1					10Х17Н13М3Т, 12Х18Н12М3ТЛ			
-04	16с10нж			от –40 до +350		Сталь 20, Сталь 25Л			
-05	16лс10нж			от –60 до +350		09Г2С, 20ГЛ			
-06	16нж10нж			от –60 до +350		08Х18Н10, 08Х18Н10Т , 12Х18Н9, 12Х18Н9ТЛ			
-07	16нж10нж1					10Х17Н13М3Т, 12Х18Н12М3ТЛ			
СТ41001-015	16с10п	15	1,6(16)	от –40 до +200		Сталь 20, Сталь 25Л	А, Б, С	2,4(24)	3,0
-01	16лс10п			от –60 до +200		09Г2С, 20ГЛ			
-02	16нж10п			от –60 до +200		08Х18Н10, 08Х18Н10Т , 12Х18Н9, 12Х18Н9ТЛ			
-03	16нж10п1					10Х17Н13М3Т, 12Х18Н12М3ТЛ			
-04	16с10нж			от –40 до +350		Сталь 20, Сталь 25Л			
-05	16лс10нж			от –60 до +350		09Г2С, 20ГЛ			
-06	16нж10нж			от –60 до +350		08Х18Н10, 08Х18Н10Т , 12Х18Н9, 12Х18Н9ТЛ			
-07	16нж10нж1					10Х17Н13М3Т, 12Х18Н12М3ТЛ			
СТ41001-020	16с10п	20	1,6(16)	от –40 до +200		Сталь 20, Сталь 25Л	А, Б, С	2,4(24)	4,0
-01	16лс10п			от –60 до +200		09Г2С, 20ГЛ			
-02	16нж10п			от –60 до +200		08Х18Н10, 08Х18Н10Т , 12Х18Н9, 12Х18Н9ТЛ			
-03	16нж10п1					10Х17Н13М3Т, 12Х18Н12М3ТЛ			
-04	16с10нж			от –40 до +350		Сталь 20, Сталь 25Л			
-05	16лс10нж			от –60 до +350		09Г2С, 20ГЛ			
-06	16нж10нж			от –60 до +350		08Х18Н10, 08Х18Н10Т , 12Х18Н9, 12Х18Н9ТЛ			
-07	16нж10нж1					10Х17Н13М3Т, 12Х18Н12М3ТЛ			

Обозначение изделия	Таблица фигура т/ф	Проход условный DN	Давление номинальное PN,МПа (кгс/см²)	Температура рабочей среды, t, °C	Среда рабочая	Материал основных деталей	Присоединение к трубопроводу	Пробное давление, Рпр, МПа (кгс/см²)	Масса кг, не более
СТ41001-025	16с10п	25	1,6(16)	от –40 до +200	Жидкие и газообразные среды, по отношению к которым применяемые материлы коррозионностойки	Сталь 20, Сталь 25Л	А, Б, С	2,4(24)	6,0
-01	16лс10п			от –60 до +200		09Г2С, 20ГЛ			
-02	16нж10п			от –60 до +200		08Х18Н10, 08Х18Н10Т , 12Х18Н9, 12Х18Н9ТЛ			
-03	16нж10п1					10Х17Н13М3Т, 12Х18Н12М3ТЛ			
-04	16с10нж			от –40 до +350		Сталь 20, Сталь 25Л			
-05	16лс10нж			от –60 до +350		09Г2С, 20ГЛ			
-06	16нж10нж			от –60 до +350		08Х18Н10, 08Х18Н10Т , 12Х18Н9, 12Х18Н9ТЛ			
-07	16нж10нж1					10Х17Н13М3Т, 12Х18Н12М3ТЛ			
СТ41001-032	16с10п	32	1,6(16)	от –40 до +200		Сталь 20, Сталь 25Л	А, Б, С	2,4(24)	7,0
-01	16лс10п			от –60 до +200		09Г2С, 20ГЛ			
-02	16нж10п			от –60 до +200		08Х18Н10, 08Х18Н10Т , 12Х18Н9, 12Х18Н9ТЛ			
-03	16нж10п1					10Х17Н13М3Т, 12Х18Н12М3ТЛ			
-04	16с10нж			от –40 до +350		Сталь 20, Сталь 25Л			
-05	16лс10нж			от –60 до +350		09Г2С, 20ГЛ			
-06	16нж10нж			от –60 до +350		08Х18Н10, 08Х18Н10Т , 12Х18Н9, 12Х18Н9ТЛ			
-07	16нж10нж1					10Х17Н13М3Т, 12Х18Н12М3ТЛ			
СТ41001-040	16с10п	40	1,6(16)	от –40 до +200		Сталь 20, Сталь 25Л	А, Б, С	2,4(24)	12,0
-01	16лс10п			от –60 до +200		09Г2С, 20ГЛ			
-02	16нж10п			от –60 до +200		08Х18Н10, 08Х18Н10Т , 12Х18Н9, 12Х18Н9ТЛ			
-03	16нж10п1					10Х17Н13М3Т, 12Х18Н12М3ТЛ			
-04	16с10нж			от –40 до +350		Сталь 20, Сталь 25Л			
-05	16лс10нж			от –60 до +350		09Г2С, 20ГЛ			
-06	16нж10нж			от –60 до +350		08Х18Н10, 08Х18Н10Т , 12Х18Н9, 12Х18Н9ТЛ			
-07	16нж10нж1					10Х17Н13М3Т, 12Х18Н12М3ТЛ			

Обозначение изделия	Таблица фигура т/ф	Проход условный DN	Давление номинальное PN,МПа (кгс/см²)	Температура рабочей среды, t, °C	Среда рабочая	Материал основных деталей	Присоединение к трубопроводу	Пробное давление, Рпр, МПа (кгс/см²)	Масса кг, не более
СТ41001-050	16с10п	50	1,6(16)	от –40 до +200	Жидкие и газообразные среды, по отношению к которым применяемые материлы коррозионностойки	Сталь 20, Сталь 25Л	А, Б, С	2,4(24)	15,0
-01	16лс10п			от –60 до +200		09Г2С, 20ГЛ			
-02	16нж10п			от –60 до +200		08Х18Н10, 08Х18Н10Т , 12Х18Н9, 12Х18Н9ТЛ			
-03	16нж10п1					10Х17Н13М3Т, 12Х18Н12М3ТЛ			
-04	16с10нж			от –40 до +350		Сталь 20, Сталь 25Л			
-05	16лс10нж			от –60 до +350		09Г2С, 20ГЛ			
-06	16нж10нж			от –60 до +350		08Х18Н10, 08Х18Н10Т , 12Х18Н9, 12Х18Н9ТЛ			
-07	16нж10нж1					10Х17Н13М3Т, 12Х18Н12М3ТЛ			
СТ41001-065	16с10п	65	1,6(16)	от –40 до +200		Сталь 20, Сталь 25Л	А, Б	2,4(24)	25,0
-01	16лс10п			от –60 до +200		09Г2С, 20ГЛ			
-02	16нж10п			от –60 до +200		08Х18Н10, 08Х18Н10Т , 12Х18Н9, 12Х18Н9ТЛ			
-03	16нж10п1					10Х17Н13М3Т, 12Х18Н12М3ТЛ			
-04	16с10нж			от –40 до +350		Сталь 20, Сталь 25Л			
-05	16лс10нж			от –60 до +350		09Г2С, 20ГЛ			
-06	16нж10нж			от –60 до +350		08Х18Н10, 08Х18Н10Т , 12Х18Н9, 12Х18Н9ТЛ			
-07	16нж10нж1					10Х17Н13М3Т, 12Х18Н12М3ТЛ			
СТ41001-080	16с10п	80	1,6(16)	от –40 до +200		Сталь 20, Сталь 25Л	А, Б	2,4(24)	34,0
-01	16лс10п			от –60 до +200		09Г2С, 20ГЛ			
-02	16нж10п			от –60 до +200		08Х18Н10, 08Х18Н10Т , 12Х18Н9, 12Х18Н9ТЛ			
-03	16нж10п1					10Х17Н13М3Т, 12Х18Н12М3ТЛ			
-04	16с10нж			от –40 до +350		Сталь 20, Сталь 25Л			
-05	16лс10нж			от –60 до +350		09Г2С, 20ГЛ			
-06	16нж10нж			от –60 до +350		08Х18Н10, 08Х18Н10Т , 12Х18Н9, 12Х18Н9ТЛ			
-07	16нж10нж1					10Х17Н13М3Т, 12Х18Н12М3ТЛ			

Обозначение изделия	Таблица фигура т/ф	Проход условный DN	Давление номинальное PN,МПа (кгс/см²)	Температура рабочей среды, t, °C	Среда рабочая	Материал основных деталей	Присоединение к трубопроводу	Пробное давление, Рпр, МПа (кгс/см²)	Масса кг, не более
СТ41001-100	16с10п	100	1,6(16)	от –40 до +200	Жидкие и газообразные среды, по отношению к которым применяемые материлы коррозионностойки	Сталь 20, Сталь 25Л	А, Б	2,4(24)	39,0
-01	16лс10п			от –60 до +200		09Г2С, 20ГЛ			
-02	16нж10п			от –60 до +200		08Х18Н10, 08Х18Н10Т , 12Х18Н9, 12Х18Н9ТЛ			
-03	16нж10п1					10Х17Н13М3Т, 12Х18Н12М3ТЛ			
-04	16с10нж			от –40 до +350		Сталь 20, Сталь 25Л			
-05	16лс10нж			от –60 до +350		09Г2С, 20ГЛ			
-06	16нж10нж			от –60 до +350		08Х18Н10, 08Х18Н10Т , 12Х18Н9, 12Х18Н9ТЛ			
-07	16нж10нж1					10Х17Н13М3Т, 12Х18Н12М3ТЛ			
СТ41001-125	16с10п	125	1,6(16)	от –40 до +200		Сталь 20, Сталь 25Л	А, Б	2,4(24)	55,0
-01	16лс10п			от –60 до +200		09Г2С, 20ГЛ			
-02	16нж10п			от –60 до +200		08Х18Н10, 08Х18Н10Т , 12Х18Н9, 12Х18Н9ТЛ			
-03	16нж10п1					10Х17Н13М3Т, 12Х18Н12М3ТЛ			
-04	16с10нж			от –40 до +350		Сталь 20, Сталь 25Л			
-05	16лс10нж			от –60 до +350		09Г2С, 20ГЛ			
-06	16нж10нж			от –60 до +350		08Х18Н10, 08Х18Н10Т , 12Х18Н9, 12Х18Н9ТЛ			
-07	16нж10нж1					10Х17Н13М3Т, 12Х18Н12М3ТЛ			
СТ41001-150	16с10п	150	1,6(16)	от –40 до +200		Сталь 20, Сталь 25Л	А, Б	2,4(24)	70,0
-01	16лс10п			от –60 до +200		09Г2С, 20ГЛ			
-02	16нж10п			от –60 до +200		08Х18Н10, 08Х18Н10Т , 12Х18Н9, 12Х18Н9ТЛ			
-03	16нж10п1					10Х17Н13М3Т, 12Х18Н12М3ТЛ			
-04	16с10нж			от –40 до +350		Сталь 20, Сталь 25Л			
-05	16лс10нж			от –60 до +350		09Г2С, 20ГЛ			
-06	16нж10нж			от –60 до +350		08Х18Н10, 08Х18Н10Т , 12Х18Н9, 12Х18Н9ТЛ			
-07	16нж10нж1					10Х17Н13М3Т, 12Х18Н12М3ТЛ			

Обозначение изделия	Таблица фигура т/ф	Проход условный DN	Давление номинальное PN,МПа (кгс/см²)	Температура рабочей среды, t, °C	Среда рабочая	Материал основных деталей	Присоединение к трубопроводу	Пробное давление, Рпр, МПа (кгс/см²)	Масса кг, не более
СТ41001-200	16с10п	200	1,6(16)	от –40 до +200	Жидкие и газообразные среды, по отношению к которым применяемые материлы коррозионностойки	Сталь 20, Сталь 25Л	А, Б	2,4(24)	105,0
-01	16лс10п			от –60 до +200		09Г2С, 20ГЛ			
-02	16нж10п			от –60 до +200		08Х18Н10, 08Х18Н10Т , 12Х18Н9, 12Х18Н9ТЛ			
-03	16нж10п1					10Х17Н13М3Т, 12Х18Н12М3ТЛ			
-04	16с10нж			от –40 до +350		Сталь 20, Сталь 25Л			
-05	16лс10нж			от –60 до +350		09Г2С, 20ГЛ			
-06	16нж10нж			от –60 до +350		08Х18Н10, 08Х18Н10Т , 12Х18Н9, 12Х18Н9ТЛ			
-07	16нж10нж1					10Х17Н13М3Т, 12Х18Н12М3ТЛ			

КЛАПАН ОБРАТНЫЙ ПОДЪЕМНЫЙ СТ41002

16с11нж(п), 16лс11нж(п), 16нж11нж(п), 16нж11нж1(п1)

Код ОКП 37 4200
Изготовление и поставка по ТУ 3742-002-61068390-2013

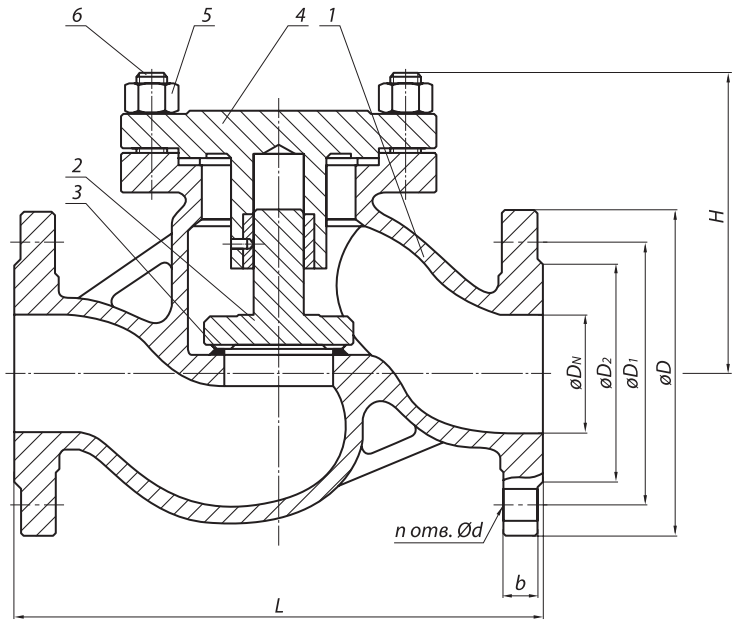

Рисунок 1

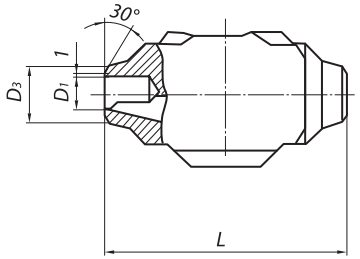

Рисунок 2

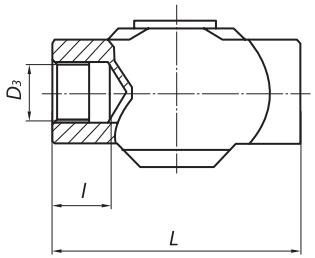

Рисунок 3

Изготавливаются с муфтовым соединением по ГОСТ 6527-68; с концами под приварку по ГОСТ 3326-1986; с фланцевым присоединением к трубопроводу, присоединительные размеры по ГОСТ Р 54432-2011 (по умолчанию исполнение В). Класс герметичности по ГОСТ Р 54808-2011 (по заказу потребителя). По умолчанию класс герметичности – А. Управление затвором обратным автоматическое (потоком среды).

При заказе указывать: наименовании изделия, обозначение изделия, таблицу фигур, размер номинальный (условный проход) (DN), номинальное (условное) давление (PN), технические условия, рабочую среду и параметры.

Пример обозначения при заказе (и в другой документации) клапана обратный DN 15 мм PN 25 кгс/см^2 из стали 20:

Клапан обратный стальной фланцевый СТ41002-015 DN 15 PN 25 кгс/см^2 (16с11нж)
ТУ 3742-002-61068390-2013.

Внимание! Клапаны обратные, предназначенные для газообразных, взрывопожароопасных и токсичных сред, после гидроиспытаний дополнительно испытываются воздухом. При заказе необходимо делать пометку: «газ».

РАБОЧАЯ СРЕДА

Жидкие и газообразные среды, по отношению к которым применяемые материалы коррозионностойки.

ОБЩИЕ ПАРАМЕТРЫ

Изготовление и поставка	ТУ 3742-002-61068390-2013
Диаметр	DN 10÷200
Давление номинальное PN, МПа (кгс/см^2)	2,5 (25)
Присоединение к трубопроводу	Фланцевое по ГОСТ Р 54432-2011
	С концами под приварку по ГОСТ 3326-1986
	Муфтовое по ГОСТ 6527-68
Герметичность затвора	по ГОСТ Р 54808-2011
Управление клапаном	Автоматическое
Направление подачи среды	Под золотник, согласно стрелке на корпусе.
Установочное положение клапана	На горизонтальном трубопроводе крышкой вверх
Климатическое исполнение	«У», «ХЛ», «УХЛ» по ГОСТ 15150

© По требованию заказчика клапаны могут поставляться в комплекте с ответными фланцами, крепежом и прокладками.

МАТЕРИАЛ ОСНОВНЫХ ДЕТАЛЕЙ

Наименование детали	16с13нж	16лс13нж	16нж13нж	16нж13нж1
Корпус	Сталь 20, 25Л	09Г2С, 20ГЛ	08Х18Н10, 08Х18Н10Т, 12Х18Н9, 12Х18Н9ТЛ	10Х17Н13М3Т, 12Х18Н12М3ТЛ
Золотник	20Х13	20Х13	12Х18Н10Т 12Х18Н10	10Х17Н13М2Т
Прокладка	ТРГ	ТРГ	ТРГ	ТРГ
Крышка	Сталь 20, 25Л	09Г2С, 20ГЛ	08Х18Н10, 08Х18Н10Т, 12Х18Н9, 12Х18Н9ТЛ	10Х17Н13М3Т, 12Х18Н12М3ТЛ
Гайка	Сталь 25	35Х, 20ХН3А	12Х18Н9Т	12Х18Н9Т
Шпилька	Сталь 35	40Х, 20ХН3А	45Х14Н14В2М	45Х14Н14В2М

Допускается изготавливать детали и уплотнительные поверхности из других материалов, по свойствам, не уступающим указанным выше

ТЕХНИЧЕСКИЕ ДАННЫЕ И ХАРАКТЕРИСТИКИ

Основные размеры, мм (Рисунок 1)

DN	L	D	D1	D2	H	b	n	Масса, не более, кг
10	130	90	60	35	77	12	4	3,0
15	130	95	65	47	77	16	4	3,0
20	150	105	75	58	77	16	4	4,0
25	160	115	85	68	80	16	4	6,0
32	180	135	100	78	85	18	4	7,0
40	200	145	110	88	95	18	4	12,0
50	230	165	125	102	115	18	4	15,0
65	290	180	145	122	140	18	8	25,0
80	310	195	160	133	170	20	8	34,0
100	350	230	190	158	200	20	8	39,0
125	400	270	220	184	230	22	8	55,0
150	480	300	250	212	255	24	8	70,0
200	600	375	320	285	285	26	12	105,0

Основные размеры, мм (Рисунок 2, 3)

DN	Присоединение к трубопроводу	PN, МПа	Размеры, мм													Масса, кг	Рис.
			D	D0	D1	D2	D3	D4	d	H	H1	L	l	b	n		
10	Муфтовое резьбовое	2,5	160	—	—	—	G1/2-B	—	—	77	25	90	21,5	—	—	1,0	3
							Rc1/2										
	Под приварку встык				12		19						—				2
15	Муфтовое резьбовое			—	—	—	G1/2-B		—		25	90	21,5	—	—	1,0	3
							Rc1/2										
	Под приварку встык				12		19						—				2
20	Муфтовое резьбовое			—	—	—	G3/4-B		—	80	29	110	21,5	—	—	2,6	3
							Rc3/4										
	Под приварку встык				18		26						—				2
25	Муфтовое резьбовое			—	—	—	G1-B						2520	—	—	3,8	3
							Rc1										
	Под приварку встык				25		33		—		29	130	—	—	—		2

Обозначение изделия	Таблица фигура т/ф	Проход условный DN	Давление номинальное PN,МПа (кгс/см²)	Температура рабочей среды, t, °C	Среда рабочая	Материал основных деталей	Присоединение к трубопроводу	Пробное давление, Рпр, МПа (кгс/см²)	Масса кг, не более
СТ41002-010	16с11п	10	2,5(25)	от –40 до +200	Жидкие и газообразные среды, по отношению к которым применяемые материлы коррозионностойки	Сталь 20, Сталь 25Л	А, Б, С	3,8(38)	3,0
-01	16лс11п			от –60 до +200		09Г2С, 20ГЛ			
-02	16нж11п			от –60 до +200		08Х18Н10, 08Х18Н10Т , 12Х18Н9, 12Х18Н9ТЛ			
-03	16нж11п1					10Х17Н13М3Т, 12Х18Н12М3ТЛ			
-04	16с11нж			от –40 до +350		Сталь 20, Сталь 25Л			
-05	16лс11нж			от –60 до +350		09Г2С, 20ГЛ			
-06	16нж11нж			от –60 до +350		08Х18Н10, 08Х18Н10Т , 12Х18Н9, 12Х18Н9ТЛ			
-07	16нж11нж1					10Х17Н13М3Т, 12Х18Н12М3ТЛ			
СТ41002-015	16с11п	15	2,5(25)	от –40 до +200		Сталь 20, Сталь 25Л	А, Б, С	3,8(38)	3,0
-01	16лс11п			от –60 до +200		09Г2С, 20ГЛ			
-02	16нж11п			от –60 до +200		08Х18Н10, 08Х18Н10Т , 12Х18Н9, 12Х18Н9ТЛ			
-03	16нж11п1					10Х17Н13М3Т, 12Х18Н12М3ТЛ			
-04	16с11нж			от –40 до +350		Сталь 20, Сталь 25Л			
-05	16лс11нж			от –60 до +350		09Г2С, 20ГЛ			
-06	16нж11нж			от –60 до +350		08Х18Н10, 08Х18Н10Т , 12Х18Н9, 12Х18Н9ТЛ			
-07	16нж11нж1					10Х17Н13М3Т, 12Х18Н12М3ТЛ			
СТ41002-020	16с11п	20	2,5(25)	от –40 до +200		Сталь 20, Сталь 25Л	А, Б, С	3,8(38)	4,0
-01	16лс11п			от –60 до +200		09Г2С, 20ГЛ			
-02	16нж11п			от –60 до +200		08Х18Н10, 08Х18Н10Т , 12Х18Н9, 12Х18Н9ТЛ			
-03	16нж11п1					10Х17Н13М3Т, 12Х18Н12М3ТЛ			
-04	16с11нж			от –40 до +350		Сталь 20, Сталь 25Л			
-05	16лс11нж			от –60 до +350		09Г2С, 20ГЛ			
-06	16нж11нж			от –60 до +350		08Х18Н10, 08Х18Н10Т , 12Х18Н9, 12Х18Н9ТЛ			
-07	16нж11нж1					10Х17Н13М3Т, 12Х18Н12М3ТЛ			

Обозначение изделия	Таблица фигура т/ф	Проход условный DN	Давление номинальное PN,МПа (кгс/см²)	Температура рабочей среды, t, °C	Среда рабочая	Материал основных деталей	Присоединение к трубопроводу	Пробное давление, Рпр, МПа (кгс/см²)	Масса кг, не более
СТ41002-025	16с11п	25	2,5(25)	от –40 до +200	Жидкие и газообразные среды, по отношению к которым применяемые материлы коррозионностойки	Сталь 20, Сталь 25Л	А, Б, С	3,8(38)	6,0
-01	16лс11п			от –60 до +200		09Г2С, 20ГЛ			
-02	16нж11п			от –60 до +200		08Х18Н10, 08Х18Н10Т , 12Х18Н9, 12Х18Н9ТЛ			
-03	16нж11п1					10Х17Н13М3Т, 12Х18Н12М3ТЛ			
-04	16с11нж			от –40 до +350		Сталь 20, Сталь 25Л			
-05	16лс11нж			от –60 до +350		09Г2С, 20ГЛ			
-06	16нж11нж			от –60 до +350		08Х18Н10, 08Х18Н10Т , 12Х18Н9, 12Х18Н9ТЛ			
-07	16нж11нж1					10Х17Н13М3Т, 12Х18Н12М3ТЛ			
СТ41002-032	16с11п	32	2,5(25)	от –40 до +200		Сталь 20, Сталь 25Л	А, Б, С	3,8(38)	7,0
-01	16лс11п			от –60 до +200		09Г2С, 20ГЛ			
-02	16нж11п			от –60 до +200		08Х18Н10, 08Х18Н10Т , 12Х18Н9, 12Х18Н9ТЛ			
-03	16нж11п1					10Х17Н13М3Т, 12Х18Н12М3ТЛ			
-04	16с11нж			от –40 до +350		Сталь 20, Сталь 25Л			
-05	16лс11нж			от –60 до +350		09Г2С, 20ГЛ			
-06	16нж11нж			от –60 до +350		08Х18Н10, 08Х18Н10Т , 12Х18Н9, 12Х18Н9ТЛ			
-07	16нж11нж1					10Х17Н13М3Т, 12Х18Н12М3ТЛ			
СТ41002-040	16с11п	40	2,5(25)	от –40 до +200		Сталь 20, Сталь 25Л	А, Б, С	3,8(38)	12,0
-01	16лс11п			от –60 до +200		09Г2С, 20ГЛ			
-02	16нж11п			от –60 до +200		08Х18Н10, 08Х18Н10Т , 12Х18Н9, 12Х18Н9ТЛ			
-03	16нж11п1					10Х17Н13М3Т, 12Х18Н12М3ТЛ			
-04	16с11нж			от –40 до +350		Сталь 20, Сталь 25Л			
-05	16лс11нж			от –60 до +350		09Г2С, 20ГЛ			
-06	16нж11нж			от –60 до +350		08Х18Н10, 08Х18Н10Т , 12Х18Н9, 12Х18Н9ТЛ			
-07	16нж11нж1					10Х17Н13М3Т, 12Х18Н12М3ТЛ			

Обозначение изделия	Таблица фигура т/ф	Проход условный DN	Давление номинальное PN,МПа (кгс/см²)	Температура рабочей среды, t, °C	Среда рабочая	Материал основных деталей	Присоединение к трубопроводу	Пробное давление, Рпр, МПа (кгс/см²)	Масса кг, не более
СТ41002-050	16с11п	50	2,5(25)	от –40 до +200	Жидкие и газообразные среды, по отношению к которым применяемые материлы коррозионностойки	Сталь 20, Сталь 25Л	А, Б, С	3,8(38)	15,0
-01	16лс11п			от –60 до +200		09Г2С, 20ГЛ			
-02	16нж11п			от –60 до +200		08Х18Н10, 08Х18Н10Т , 12Х18Н9, 12Х18Н9ТЛ			
-03	16нж11п1					10Х17Н13М3Т, 12Х18Н12М3ТЛ			
-04	16с11нж			от –40 до +350		Сталь 20, Сталь 25Л			
-05	16лс11нж			от –60 до +350		09Г2С, 20ГЛ			
-06	16нж11нж			от –60 до +350		08Х18Н10, 08Х18Н10Т , 12Х18Н9, 12Х18Н9ТЛ			
-07	16нж11нж1					10Х17Н13М3Т, 12Х18Н12М3ТЛ			
СТ41002-065	16с11п	65	2,5(25)	от –40 до +200		Сталь 20, Сталь 25Л	А, Б	3,8(38)	23,0
-01	16лс11п			от –60 до +200		09Г2С, 20ГЛ			
-02	16нж11п			от –60 до +200		08Х18Н10, 08Х18Н10Т , 12Х18Н9, 12Х18Н9ТЛ			
-03	16нж11п1					10Х17Н13М3Т, 12Х18Н12М3ТЛ			
-04	16с11нж			от –40 до +350		Сталь 20, Сталь 25Л			
-05	16лс11нж			от –60 до +350		09Г2С, 20ГЛ			
-06	16нж11нж			от –60 до +350		08Х18Н10, 08Х18Н10Т , 12Х18Н9, 12Х18Н9ТЛ			
-07	16нж11нж1					10Х17Н13М3Т, 12Х18Н12М3ТЛ			
СТ41002-080	16с11п	80	2,5(25)	от –40 до +200		Сталь 20, Сталь 25Л	А, Б	3,8(38)	30,0
-01	16лс11п			от –60 до +200		09Г2С, 20ГЛ			
-02	16нж11п			от –60 до +200		08Х18Н10, 08Х18Н10Т , 12Х18Н9, 12Х18Н9ТЛ			
-03	16нж11п1					10Х17Н13М3Т, 12Х18Н12М3ТЛ			
-04	16с11нж			от –40 до +350		Сталь 20, Сталь 25Л			
-05	16лс11нж			от –60 до +350		09Г2С, 20ГЛ			
-06	16нж11нж			от –60 до +350		08Х18Н10, 08Х18Н10Т , 12Х18Н9, 12Х18Н9ТЛ			
-07	16нж11нж1					10Х17Н13М3Т, 12Х18Н12М3ТЛ			

Обозначение изделия	Таблица фигура т/ф	Проход условный DN	Давление номинальное PN,МПа (кгс/см²)	Температура рабочей среды, t, °C	Среда рабочая	Материал основных деталей	Присоединение к трубопроводу	Пробное давление, Рпр, МПа (кгс/см²)	Масса кг, не более
СТ41002-100	16с11п	100	2,5(25)	от –40 до +200	Жидкие и газообразные среды, по отношению к которым применяемые материлы коррозионностойки	Сталь 20, Сталь 25Л	А, Б	3,8(38)	39,0
-01	16лс11п			от –60 до +200		09Г2С, 20ГЛ			
-02	16нж11п			от –60 до +200		08Х18Н10, 08Х18Н10Т , 12Х18Н9, 12Х18Н9ТЛ			
-03	16нж11п1					10Х17Н13М3Т, 12Х18Н12М3ТЛ			
-04	16с11нж			от –40 до +350		Сталь 20, Сталь 25Л			
-05	16лс11нж			от –60 до +350		09Г2С, 20ГЛ			
-06	16нж11нж			от –60 до +350		08Х18Н10, 08Х18Н10Т , 12Х18Н9, 12Х18Н9ТЛ			
-07	16нж11нж1					10Х17Н13М3Т, 12Х18Н12М3ТЛ			
СТ41002-125	16с11п	125	2,5(25)	от –40 до +200		Сталь 20, Сталь 25Л	А, Б	3,8(38)	55,0
-01	16лс11п			от –60 до +200		09Г2С, 20ГЛ			
-02	16нж11п			от –60 до +200		08Х18Н10, 08Х18Н10Т , 12Х18Н9, 12Х18Н9ТЛ			
-03	16нж11п1					10Х17Н13М3Т, 12Х18Н12М3ТЛ			
-04	16с11нж			от –40 до +350 от –60 до +350		Сталь 20, Сталь 25Л			
-05	16лс11нж					09Г2С, 20ГЛ			
-06	16нж11нж			от –60 до +350		08Х18Н10, 08Х18Н10Т , 12Х18Н9, 12Х18Н9ТЛ			
-07	16нж11нж1					10Х17Н13М3Т, 12Х18Н12М3ТЛ			
СТ41002-150	16с11п	150	2,5(25)	от –40 до +200		Сталь 20, Сталь 25Л	А, Б	3,8(38)	70,0
-01	16лс11п			от –60 до +200		09Г2С, 20ГЛ			
-02	16нж11п			от –60 до +200		08Х18Н10, 08Х18Н10Т , 12Х18Н9, 12Х18Н9ТЛ			
-03	16нж11п1					10Х17Н13М3Т, 12Х18Н12М3ТЛ			
-04	16с11нж			от –40 до +350		Сталь 20, Сталь 25Л			
-05	16лс11нж			от –60 до +350		09Г2С, 20ГЛ			
-06	16нж11нж			от –60 до +350		08Х18Н10, 08Х18Н10Т , 12Х18Н9, 12Х18Н9ТЛ			
-07	16нж11нж1					10Х17Н13М3Т, 12Х18Н12М3ТЛ			

Обозначение изделия	**Таблица фигура т/ф**	**Проход условный DN**	**Давление номинальное PN,МПа (кгс/см²)**	**Температура рабочей среды, t, °С**	**Среда рабочая**	**Материал основных деталей**	**Присоединение к трубопроводу**	**Пробное давление, Рпр, МПа (кгс/см²)**	Масса кг, не более
СТ41002-200	16с11п	200	2,5(25)	от –40 до +200	Жидкие и газообразные среды, по отношению к которым применяемые материлы коррозионно-стойки	Сталь 20, Сталь 25Л	А, Б	3,8(38)	105,0
-01	16лс11п			от –60 до +200		09Г2С, 20ГЛ			
-02	16нж11п			от –60 до +200		08Х18Н10, 08Х18Н10Т , 12Х18Н9, 12Х18Н9ТЛ			
-03	16нж11п1					10Х17Н13М3Т, 12Х18Н12М3ТЛ			
-04	16с11нж			от –40 до +350		Сталь 20, Сталь 25Л			
-05	16лс11нж			от –60 до +350		09Г2С, 20ГЛ			
-06	16нж11нж			от –60 до +350		08Х18Н10, 08Х18Н10Т , 12Х18Н9, 12Х18Н9ТЛ			
-07	16нж11нж1					10Х17Н13М3Т, 12Х18Н12М3ТЛ			

КЛАПАН ОБРАТНЫЙ ПОДЪЕМНЫЙ СТ41003

16с13нж(п), 16лс13нж(п), 16нж13нж(п), 16нж13нж1(п1)

Код ОКП 37 4200
Изготовление и поставка по ТУ 3742-002-61068390-2013

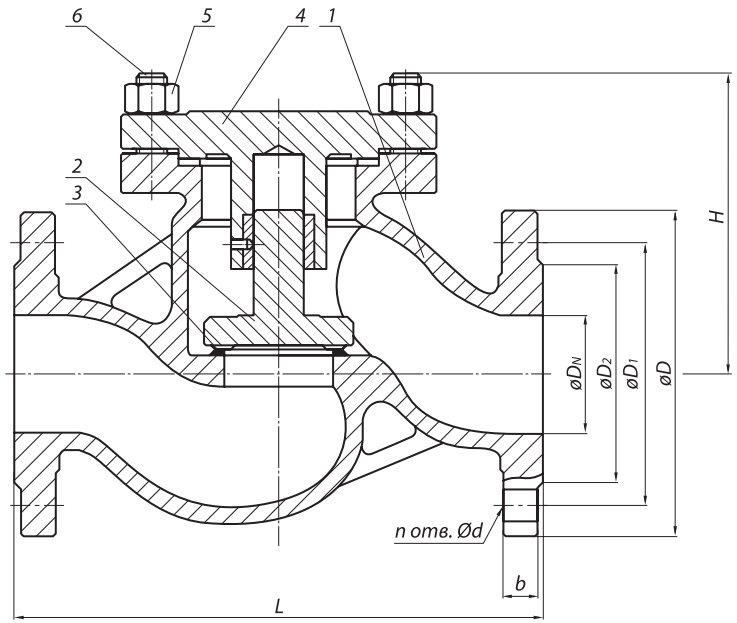

Рисунок 1

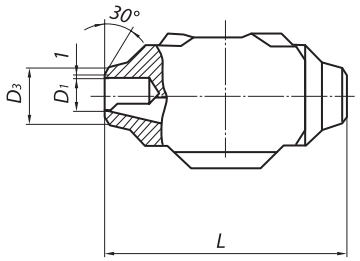

Рисунок 2

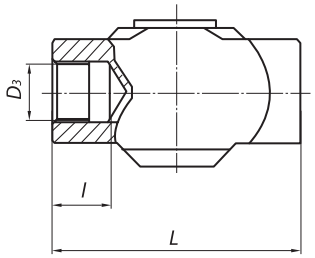

Рисунок 3

Изготавливаются с муфтовым соединением по ГОСТ 6527-68; с концами под приварку по ГОСТ 3326-1986; с фланцевым присоединением к трубопроводу, присоединительные размеры по ГОСТ Р 54432-2011 (по умолчанию исполнение В). Класс герметичности по ГОСТ Р 54808-2011 (по заказу потребителя). По умолчанию класс герметичности – А. Управление затвором обратным автоматическое (потоком среды).

При заказе указывать: наименовании изделия, обозначение изделия, таблицу фигур, размер номинальный (условный проход) (DN), номинальное (условное) давление (PN), технические условия, рабочую среду и параметры.

Пример обозначения при заказе (и в другой документации) клапана обратный DN 15 мм PN 40 кгс/см^2 из стали 20:

Клапан обратный стальной фланцевый СТ41002-015 DN 15 PN 40 кгс/см^2 (16с11нж)
ТУ 3742-002-61068390-2013.

Внимание! Клапаны обратные, предназначенные для газообразных, взрывопожароопасных и токсичных сред, после гидроиспытаний дополнительно испытываются воздухом. При заказе необходимо делать пометку: «газ».

РАБОЧАЯ СРЕДА

Жидкие и газообразные среды, по отношению к которым применяемые материалы коррозионностойки.

ОБЩИЕ ПАРАМЕТРЫ

Изготовление и поставка	ТУ 3742-002-61068390-2013
Диаметр	DN 10÷200
Давление номинальное PN, МПа (кгс/см^2)	4,0 (40)
Присоединение к трубопроводу	Фланцевое по ГОСТ Р 54432-2011
	С концами под приварку по ГОСТ 3326-1986
	Муфтовое по ГОСТ 6527-68
Герметичность затвора	по ГОСТ Р 54808-2011
Управление клапаном	Автоматическое
Направление подачи среды	Под золотник, согласно стрелке на корпусе.
Установочное положение клапана	На горизонтальном трубопроводе крышкой вверх
Климатическое исполнение	«У», «ХЛ», «УХЛ» по ГОСТ 15150

© По требованию заказчика клапаны могут поставляться в комплекте с ответными фланцами, крепежом и прокладками.

МАТЕРИАЛ ОСНОВНЫХ ДЕТАЛЕЙ

Наименование детали	16с13нж	16лс13нж	16нж13нж	16нж13нж1
Корпус	Сталь 20, 25Л	09Г2С, 20ГЛ	08Х18Н10, 08Х18Н10Т, 12Х18Н9, 12Х18Н9ТЛ	10Х17Н13М3Т, 12Х18Н12М3ТЛ
Золотник	20Х13	20Х13	12Х18Н10Т, 12Х18Н10	10Х17Н13М2Т
Прокладка	ТРГ	ТРГ	ТРГ	ТРГ
Крышка	Сталь 20, 25Л	09Г2С, 20ГЛ	08Х18Н10, 08Х18Н10Т, 12Х18Н9, 12Х18Н9ТЛ	10Х17Н13М3Т, 12Х18Н12М3ТЛ
Гайка	Сталь 25	35Х, 20ХН3А	12Х18Н9Т	12Х18Н9Т
Шпилька	Сталь 35	40Х, 20ХН3А	45Х14Н14В2М	45Х14Н14В2М

Допускается изготавливать детали и уплотнительные поверхности из других материалов, по свойствам, не уступающим указанным выше

ТЕХНИЧЕСКИЕ ДАННЫЕ И ХАРАКТЕРИСТИКИ

Основные размеры, мм (Рисунок 1)

DN	L	D	D1	D2	H	b	n	Масса, не более, кг
10	130	90	60	35	77	12	4	3,0
15	130	95	65	47	77	16	4	3,0
20	150	105	75	58	77	16	4	4,0
25	160	115	85	68	80	16	4	6,0
32	180	135	100	78	85	18	4	7,0
40	200	145	110	88	95	18	4	12,0
50	230	165	125	102	115	18	4	15,0
65	290	180	145	122	140	18	8	25,0
80	310	195	160	133	170	20	8	34,0
100	350	230	190	158	200	20	8	39,0
125	400	270	220	184	230	22	8	55,0
150	480	300	250	212	255	24	8	70,0
200	600	375	320	285	285	26	12	105,0

Основные размеры, мм (Рисунок 2, 3)

DN	Присоединение к трубопроводу	PN, МПа	Размеры, мм													Масса, кг	Рис.
			D	D0	D1	D2	D3	D4	d	H	H1	L	l	b	n		
10	Муфтовое резьбовое	4,0	160	—	—	—	G1/2-B	—	—	77	25	90	21,5	—	—	1,0	3
							Rc1/2										
	Под приварку встык				12		19						—				2
15	Муфтовое резьбовое			—	—	—	G1/2-B		—		25	90	21,5	—	—	1,0	3
							Rc1/2										
	Под приварку встык				12		19						—				2
20	Муфтовое резьбовое			—	—	—	G3/4-B		—	80	29	110	21,5	—	—	2,6	3
							Rc3/4										
	Под приварку встык				18		26						—				2
25	Муфтовое резьбовое			—	—	—	G1-B						25 20	—	—	3,8	3
							Rc1										
	Под приварку встык				25		33		—		29	130	—	—	—		2

Обозначение изделия	Таблица фигура т/ф	Проход условный DN	Давление номинальное PN,МПа (кгс/см²)	Температура рабочей среды, t, °C	Среда рабочая	Материал основных деталей	Присоединение к трубопроводу	Пробное давление, Рпр, МПа (кгс/см²)	Масса кг, не более
СТ41003-010	16с13п	10	4,0(40)	от –40 до +200	Жидкие и газообразные среды, по отношению к которым применяемые материлы коррозионностойки	Сталь 20, Сталь 25Л	А, Б, С	6,0(60)	5,0
-01	16лс13п			от –60 до +200		09Г2С, 20ГЛ			
-02	16нж13п			от –60 до +200		08Х18Н10, 08Х18Н10Т , 12Х18Н9, 12Х18Н9ТЛ			
-03	16нж13п1					10Х17Н13М3Т, 12Х18Н12М3ТЛ			
-04	16с13нж			от –40 до +350		Сталь 20, Сталь 25Л			
-05	16лс13нж			от –60 до +350		09Г2С, 20ГЛ			
-06	16нж13нж			от –60 до +350		08Х18Н10, 08Х18Н10Т , 12Х18Н9, 12Х18Н9ТЛ			
-07	16нж13нж1					10Х17Н13М3Т, 12Х18Н12М3ТЛ			
СТ41003-015	16с13п	15	4,0(40)	от –40 до +200		Сталь 20, Сталь 25Л	А, Б, С	6,0(60)	5,0
-01	16лс13п			от –60 до +200		09Г2С, 20ГЛ			
-02	16нж13п			от –60 до +200		08Х18Н10, 08Х18Н10Т , 12Х18Н9, 12Х18Н9ТЛ			
-03	16нж13п1					10Х17Н13М3Т, 12Х18Н12М3ТЛ			
-04	16с13нж			от –40 до +350		Сталь 20, Сталь 25Л			
-05	16лс13нж			от –60 до +350		09Г2С, 20ГЛ			
-06	16нж13нж			от –60 до +350		08Х18Н10, 08Х18Н10Т , 12Х18Н9, 12Х18Н9ТЛ			
-07	16нж13нж1					10Х17Н13М3Т, 12Х18Н12М3ТЛ			
СТ41003-020	16с13п	20	4,0 (40)	от –40 до +200		Сталь 20, Сталь 25Л	А, Б, С	6,0(60)	6,0
-01	16лс13п			от –60 до +200		09Г2С, 20ГЛ			
-02	16нж13п			от –60 до +200		08Х18Н10, 08Х18Н10Т , 12Х18Н9, 12Х18Н9ТЛ			
-03	16нж13п1					10Х17Н13М3Т, 12Х18Н12М3ТЛ			
-04	16с13нж			от –40 до +350		Сталь 20, Сталь 25Л			
-05	16лс13нж			от –60 до +350		09Г2С, 20ГЛ			
-06	16нж13нж			от –60 до +350		08Х18Н10, 08Х18Н10Т , 12Х18Н9, 12Х18Н9ТЛ			
-07	16нж13нж1					10Х17Н13М3Т, 12Х18Н12М3ТЛ			

Обозначение изделия	Таблица фигура т/ф	Проход условный DN	Давление номинальное PN,МПа (кгс/см²)	Температура рабочей среды, t, °C	Среда рабочая	Материал основных деталей	Присоединение к трубопроводу	Пробное давление, Рпр, МПа (кгс/см²)	Масса кг, не более
СТ41003-025	16с13п	25	4,0(40)	от –40 до +200	Жидкие и газообразные среды, по отношению к которым применяемые материлы коррозионностойки	Сталь 20, Сталь 25Л	А, Б, С	6,0(60)	8,0
-01	16лс13п			от –60 до +200		09Г2С, 20ГЛ			
-02	16нж13п			от –60 до +200		08Х18Н10, 08Х18Н10Т , 12Х18Н9, 12Х18Н9ТЛ			
-03	16нж13п1					10Х17Н13М3Т, 12Х18Н12М3ТЛ			
-04	16с13нж			от –40 до +350		Сталь 20, Сталь 25Л			
-05	16лс13нж			от –60 до +350		09Г2С, 20ГЛ			
-06	16нж13нж			от –60 до +350		08Х18Н10, 08Х18Н10Т , 12Х18Н9, 12Х18Н9ТЛ			
-07	16нж13нж1					10Х17Н13М3Т, 12Х18Н12М3ТЛ			
СТ41003-032	16с13п	32	4,0(40)	от –40 до +200		Сталь 20, Сталь 25Л	А, Б, С	6,0(60)	10,0
-01	16лс13п			от –60 до +200		09Г2С, 20ГЛ			
-02	16нж13п			от –60 до +200		08Х18Н10, 08Х18Н10Т , 12Х18Н9, 12Х18Н9ТЛ			
-03	16нж13п1					10Х17Н13М3Т, 12Х18Н12М3ТЛ			
-04	16с13нж			от –40 до +350		Сталь 20, Сталь 25Л			
-05	16лс13нж			от –60 до +350		09Г2С, 20ГЛ			
-06	16нж13нж			от –60 до +350		08Х18Н10, 08Х18Н10Т , 12Х18Н9, 12Х18Н9ТЛ			
-07	16нж13нж1					10Х17Н13М3Т, 12Х18Н12М3ТЛ			
СТ41003-040	16с13п	40	4,0(40)	от –40 до +200		Сталь 20, Сталь 25Л	А, Б, С	6,0(60)	14,0
-01	16лс13п			от –60 до +200		09Г2С, 20ГЛ			
-02	16нж13п			от –60 до +200		08Х18Н10, 08Х18Н10Т , 12Х18Н9, 12Х18Н9ТЛ			
-03	16нж13п1					10Х17Н13М3Т, 12Х18Н12М3ТЛ			
-04	16с13нж			от –40 до +350		Сталь 20, Сталь 25Л			
-05	16лс13нж			от –60 до +350		09Г2С, 20ГЛ			
-06	16нж13нж			от –60 до +350		08Х18Н10, 08Х18Н10Т , 12Х18Н9, 12Х18Н9ТЛ			
-07	16нж13нж1					10Х17Н13М3Т, 12Х18Н12М3ТЛ			

Обозначение изделия	Таблица фигура т/ф	Проход условный DN	Давление номинальное PN,МПа (кгс/см²)	Температура рабочей среды, t, °С	Среда рабочая	Материал основных деталей	Присоединение к трубопроводу	Пробное давление, Рпр, МПа (кгс/см²)	Масса кг, не более
СТ41003-050	16с13п	50	4,0(40)	от –40 до +200	Жидкие и газообразные среды, по отношению к которым применяемые материлы коррозионностойки	Сталь 20, Сталь 25Л	А, Б, С	6,0(60)	18,7
-01	16лс13п			от –60 до +200		09Г2С, 20ГЛ			
-02	16нж13п			от –60 до +200		08Х18Н10, 08Х18Н10Т , 12Х18Н9, 12Х18Н9ТЛ			
-03	16нж13п1					10Х17Н13М3Т, 12Х18Н12М3ТЛ			
-04	16с13нж			от –40 до +350		Сталь 20, Сталь 25Л			
-05	16лс13нж			от –60 до +350		09Г2С, 20ГЛ			
-06	16нж13нж			от –60 до +350		08Х18Н10, 08Х18Н10Т , 12Х18Н9, 12Х18Н9ТЛ			
-07	16нж13нж1					10Х17Н13М3Т, 12Х18Н12М3ТЛ			
СТ41003-065	16с13п	65	4,0(40)	от –40 до +200		Сталь 20, Сталь 25Л	А, Б	6,0(60)	28,5
-01	16лс13п			от –60 до +200		09Г2С, 20ГЛ			
-02	16нж13п			от –60 до +200		08Х18Н10, 08Х18Н10Т , 12Х18Н9, 12Х18Н9ТЛ			
-03	16нж13п1					10Х17Н13М3Т, 12Х18Н12М3ТЛ			
-04	16с13нж			от –40 до +350		Сталь 20, Сталь 25Л			
-05	16лс13нж			от –60 до +350		09Г2С, 20ГЛ			
-06	16нж13нж			от –60 до +350		08Х18Н10, 08Х18Н10Т , 12Х18Н9, 12Х18Н9ТЛ			
-07	16нж13нж1					10Х17Н13М3Т, 12Х18Н12М3ТЛ			
СТ41003-080	16с13п	80	4,0(40)	от –40 до +200		Сталь 20, Сталь 25Л	А, Б	6,0(60)	30,0
-01	16лс13п			от –60 до +200		09Г2С, 20ГЛ			
-02	16нж13п			от –60 до +200		08Х18Н10, 08Х18Н10Т , 12Х18Н9, 12Х18Н9ТЛ			
-03	16нж13п1					10Х17Н13М3Т, 12Х18Н12М3ТЛ			
-04	16с13нж			от –40 до +350		Сталь 20, Сталь 25Л			
-05	16лс13нж			от –60 до +350		09Г2С, 20ГЛ			
-06	16нж13нж			от –60 до +350		08Х18Н10, 08Х18Н10Т , 12Х18Н9, 12Х18Н9ТЛ			
-07	16нж13нж1					10Х17Н13М3Т, 12Х18Н12М3ТЛ			

Обозначение изделия	Таблица фигура т/ф	Проход условный DN	Давление номинальное PN,МПа (кгс/см²)	Температура рабочей среды, t, °C	Среда рабочая	Материал основных деталей	Присоединение к трубопроводу	Пробное давление, Рпр, МПа (кгс/см²)	Масса кг, не более
СТ41003-100	16с13п	100	4,0(40)	от –40 до +200	Жидкие и газообразные среды, по отношению к которым применяемые материлы коррозионностойки	Сталь 20, Сталь 25Л	А, Б	6,0(60)	39,0
-01	16лс13п			от –60 до +200		09Г2С, 20ГЛ			
-02	16нж13п			от –60 до +200		08Х18Н10, 08Х18Н10Т , 12Х18Н9, 12Х18Н9ТЛ			
-03	16нж13п1					10Х17Н13М3Т, 12Х18Н12М3ТЛ			
-04	16с13нж			от –40 до +350		Сталь 20, Сталь 25Л			
-05	16лс13нж			от –60 до +350		09Г2С, 20ГЛ			
-06	16нж13нж			от –60 до +350		08Х18Н10, 08Х18Н10Т , 12Х18Н9, 12Х18Н9ТЛ			
-07	16нж13нж1					10Х17Н13М3Т, 12Х18Н12М3ТЛ			
СТ41003-125	16с13п	125	4,0(40)	от –40 до +200		Сталь 20, Сталь 25Л	А, Б	6,0(60)	50,0
-01	16лс13п			от –60 до +200		09Г2С, 20ГЛ			
-02	16нж13п			от –60 до +200		08Х18Н10, 08Х18Н10Т , 12Х18Н9, 12Х18Н9ТЛ			
-03	16нж13п1					10Х17Н13М3Т, 12Х18Н12М3ТЛ			
-04	16с13нж			от –40 до +350		Сталь 20, Сталь 25Л			
-05	16лс13нж			от –60 до +350		09Г2С, 20ГЛ			
-06	16нж13нж			от –60 до +350		08Х18Н10, 08Х18Н10Т , 12Х18Н9, 12Х18Н9ТЛ			
-07	16нж13нж1					10Х17Н13М3Т, 12Х18Н12М3ТЛ			
СТ41003-150	16с13п	150	4,0(40)	от –40 до +200		Сталь 20, Сталь 25Л	А, Б	6,0(60)	70,0
-01	16лс13п			от –60 до +200		09Г2С, 20ГЛ			
-02	16нж13п			от –60 до +200		08Х18Н10, 08Х18Н10Т , 12Х18Н9, 12Х18Н9ТЛ			
-03	16нж13п1					10Х17Н13М3Т, 12Х18Н12М3ТЛ			
-04	16с13нж			от –40 до +350		Сталь 20, Сталь 25Л			
-05	16лс13нж			от –60 до +350		09Г2С, 20ГЛ			
-06	16нж13нж			от –60 до +350		08Х18Н10, 08Х18Н10Т , 12Х18Н9, 12Х18Н9ТЛ			
-07	16нж13нж1					10Х17Н13М3Т, 12Х18Н12М3ТЛ			

Обозначение изделия	Таблица фигура т/ф	Проход условный DN	Давление номинальное PN,МПа (кгс/см²)	Температура рабочей среды, t, °C	Среда рабочая	Материал основных деталей	Присоединение к трубопроводу	Пробное давление, Рпр, МПа (кгс/см²)	Масса кг, не более
СТ41003-200	16с13п	200	4,0 (40)	от –40 до +200	Жидкие и газообразные среды, по отношению к которым применяемые материлы коррозионно-стойки	Сталь 20, Сталь 25Л		6,0(60)	105,0
-01	16лс13п			от –60 до +200		09Г2С, 20ГЛ			
-02	16нж13п			от –60 до +200		08Х18Н10, 08Х18Н10Т , 12Х18Н9, 12Х18Н9ТЛ			
-03	16нж13п1					10Х17Н13М3Т, 12Х18Н12М3ТЛ			
-04	16с13нж			от –40 до +350		Сталь 20, Сталь 25Л			
-05	16лс13нж			от –60 до +350		09Г2С, 20ГЛ			
-06	16нж13нж			от –60 до +350		08Х18Н10, 08Х18Н10Т , 12Х18Н9, 12Х18Н9ТЛ			
-07	16нж13нж1					10Х17Н13М3Т, 12Х18Н12М3ТЛ			

КЛАПАН ОБРАТНЫЙ ПОДЪЕМНЫЙ СТ41004

16с48нж(п), 16лс48нж(п), 16нж48нж(п), 16нж48нж1(п1)

Код ОКП 37 4200
Изготовление и поставка по ТУ 3742-002-61068390-2013

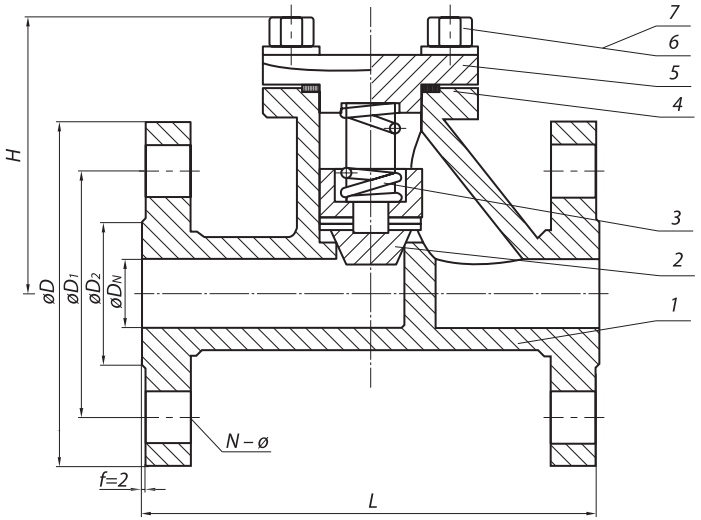

Рисунок 1

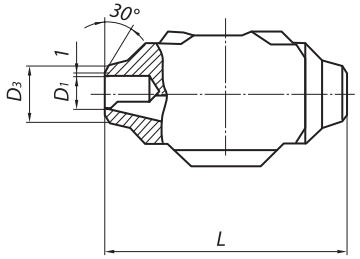

Рисунок 2

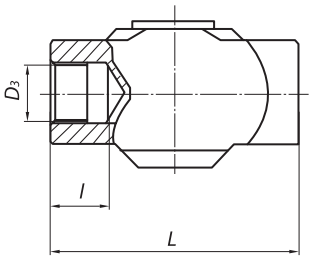

Рисунок 3

Изготавливаются с муфтовым соединением по ГОСТ 6527-68; с концами под приварку по ГОСТ 3326-1986; с фланцевым присоединением к трубопроводу, присоединительные размеры по ГОСТ Р 54432-2011 (по умолчанию исполнение В). Класс герметичности по ГОСТ Р 54808-2011 (по заказу потребителя). По умолчанию класс герметичности – А. Управление затвором обратным автоматическое (потоком среды).

При заказе указывать: наименовании изделия, обозначение изделия, таблицу фигур, размер номинальный (условный проход) (DN), номинальное (условное) давление (PN), технические условия, рабочую среду и параметры.

Пример обозначения при заказе (и в другой документации) клапана обратный DN 15 мм PN 40 кгс/см^2 из стали 20:

Клапан обратный стальной фланцевый СТ41002-015 DN 15 PN 40 кгс/см^2 (16с11нж)
ТУ 3742-002-61068390-2013.

Внимание! Клапаны обратные, предназначенные для газообразных, взрывопожароопасных и токсичных сред, после гидроиспытаний дополнительно испытываются воздухом. При заказе необходимо делать пометку: «газ».

РАБОЧАЯ СРЕДА

Жидкие и газообразные среды, по отношению к которым применяемые материалы коррозионностойки.

ОБЩИЕ ПАРАМЕТРЫ

Изготовление и поставка	ТУ 3742-001-61068390-2013
Диаметр	DN 10÷25
Давление номинальное PN, МПа (кгс/см^2)	1,6 (16); 2,5 (25); 4,0 (40); 6,3 (63); 16,0 (160)
Присоединение к трубопроводу	Фланцевое по ГОСТ Р 54432-2011
	С концами под приварку по ГОСТ 3326-1986
	Муфтовое по ГОСТ 6527-68
Герметичность затвора	по ГОСТ Р 54808-2011
Уплотнение шпинделя	Сальниковое
Управление клапаном	Ручное (маховиком или рукояткой)
Направление подачи среды	Под золотник
Установочное положение клапана	Любое
Климатическое исполнение	«У», «ХЛ», «УХЛ» по ГОСТ 15150

© По требованию заказчика клапаны могут поставляться в комплекте с ответными фланцами, крепежом и прокладками.

МАТЕРИАЛ ОСНОВНЫХ ДЕТАЛЕЙ

Номер на схеме	Наименование детали	16с48нж	16лс48нж	16нж48нж	16нж48нж1
1	Корпус	Сталь 20, 25Л	09Г2С, 20ГЛ	08Х18Н10, 08Х18Н10Т, 12Х18Н9, 12Х18Н9ТЛ	10Х17Н13М3Т, 12Х18Н12М3ТЛ
2	Золотник	20Х13	20Х13	12Х18Н10Т, 12Х18Н10	10Х17Н13М2Т
3	Пружина	20Х13	20Х13	12Х18Н10Т, 12Х18Н10	10Х17Н13М2Т
4	Прокладка	ТРГ	ТРГ	ТРГ	ТРГ
5	Крышка	Сталь 20, 25Л	09Г2С, 20ГЛ	08Х18Н10, 08Х18Н10Т, 12Х18Н9, 12Х18Н9ТЛ	10Х17Н13М3Т, 12Х18Н12М3ТЛ
6	Гайка	Сталь 25	35Х, 20ХН3А	12Х18Н9Т	12Х18Н9Т
7	Шпилька	Сталь 35	40Х, 20ХН3А	45Х14Н14В2М	45Х14Н14В2М

Допускается изготавливать детали и уплотнительные поверхности из других материалов, по свойствам, не уступающим указанным выше

ТЕХНИЧЕСКИЕ ДАННЫЕ И ХАРАКТЕРИСТИКИ

Основные размеры, мм (Рисунок 1)

DN	L	D	D1	D2	H	b	n	Масса, не более, кг
10	130	90	60	35	77	12	4	3,0
15	130	95	65	47	77	16	4	3,0
20	150	105	75	58	77	16	4	4,0
25	160	115	85	68	80	16	4	6,0

Основные размеры, мм (Рисунок 2, 3)

DN	Присоединение к трубопроводу	PN, МПа	Размеры, мм													Масса, кг	Рис.
			D	D0	D1	D2	D3	D4	d	H	H1	L	l	b	n		
15	Муфтовое резьбовое	1,6	160	—	—	—	G1/2-B	—	—	77	25	90	21,5	—	—	0,9	3
							Rc1/2										
	Под приварку встык				12		19						—				2
	Муфтовое резьбовое	2,5		—	—	—	G1/2-B	—	—		25	90	21,5	—	—	0,9	3
							Rc1/2										
	Под приварку встык				12		19						—				2
	Муфтовое резьбовое	4,0		—	—	—	G1/2-B		—		25	90	21,5	—	—	0,9	3
							Rc1/2										
	Под приварку встык				12		19						—				2
	Муфтовое резьбовое	6,3		—	—	—	G1/2-B	—	—		25	90	21,5	—	—	0,9	3
							Rc1/2										
	Под приварку встык				12		19						—				2
	Фланцевое исп. 2ГОСТ 12815-80			105	18	75	—	39	14		—	126	—	16	4	3,7	1
	Муфтовое резьбовое	16,0		—	—	—	G1/2-B		—		25	90	21,5	—	—	0,9	3
							Rc1/2										
	Под приварку встык				12		19						—				2
	Фланцевое исп. 7ГОСТ 12815-80			105	18	75	—	39	14		—	130	—	18	4	3,7	1

DN	Присоединение к трубопроводу	PN, МПа	Размеры, мм													Масса, кг	Рис.
			D	D0	D1	D2	D3	D4	d	H	H1	L	l	b	n		
20	Муфтовое резьбовое	1,6	160	—	—	—	G3/4-B	—	—	77	29	90	21,5	—	—	2	1
							Rc3/4										
	Под приварку встык				18		26						—				2
	Муфтовое резьбовое	2,5		—	—	—	G3/4-B		—		29	90	21,5	—	—	2	1
							Rc3/4										
	Под приварку встык				18		26						—				2
	Муфтовое резьбовое	4,0		—	—	—	G3/4-B		—		29	90	21,5	—	—	2	1
							Rc3/4										
	Под приварку встык				18		26						—				2
	Муфтовое резьбовое	6,3		—	—	—	G3/4-B	—	—		29	90	21,5	—	—	2	3
							Rc3/4										
	Под приварку встык				18		26						—				2
	Фланцевое исп. 2 ГОСТ Р 54432			125	18	75	—	58	14		—	118	—	12	4	4,6	1
	Муфтовое резьбовое	16,0		—	—	—	G1/2-B		—		29	90	21,5	—	—	2	3
							Rc1/2										
	Под приварку встык				12		19						—				2
	Фланцевое исп. 7 ГОСТ Р 54432			125	18	65	—	39	14		—	122	—	14	4	4,9	1
25	Муфтовое резьбовое	1,6	160	—	—	—	G1-B	—	—	70	29	130	25	—	—	2,8	3
							Rc1						20				
	Под приварку встык				25		33						—				2
	Муфтовое резьбовое	2,5		—	—	—	G1-B		—		29	130	25	—	—	2,8	3
							Rc1						20				
	Под приварку встык				25		33						—				2
	Муфтовое резьбовое	4,0		—	—	—	G1-B		—		29	130	25	—	—	2,8	3
							Rc1						20				
	Под приварку встык				25		33						—				2
	Муфтовое резьбовое	6,3		—	—	—	G1-B	—	—		29	130	25	—	—	2,8	3
							Rc1						20				
	Под приварку встык				25		33						—				2
	Фланцевое исп. ЕГОСТ Р 54432			115	20	85	—	68	14		—	158		12	4	7,4	1
	Муфтовое резьбовое	16,0		—	—	—	G1-B		—		29	130	25	—	—	2,8	3
							Rc1						20				
	Под приварку встык				25		33						—				2
	Фланцевое исп. JГОСТ Р 54432			115	20	85	—	57	14		—	162		14	4	7,7	1

Обозначение изделия	Таблица фигура т/ф	Проход условный DN	Давление номинальное PN,МПа (кгс/см²)	Температура рабочей среды, t, °C	Среда рабочая	Материал основных деталей	Присоединение к трубопроводу	Крутящий момент Мкр, Н·м (кгс·м)		Пробное давление, Рпр, МПа (кгс/см²)	Масса кг, не более
								на золотник	под золотник		
СТ41004-010; -08; -16; -24; -32	16с48п	10	1,6(16) 2,5 (25) 4,0 (40) 6,3 (63) 16,0(160)	от –40 до +200	Жидкие и газообразные среды, по отношению к которым применяемые материлы коррозионностойки	Сталь 20, Сталь 25Л	А, Б, С	—	20±3 (2,0±0,3)	2,4 (24); 3,8(38); 6,0(60); 9,45(94,5); 24,0(240)	5,0
-01; -09; -17; -25; -33	16лс48п			от –60 до +200		09Г2С, 20ГЛ					
-02; -10; -18; -26; -34	16нж48п			от –60 до +200		08Х18Н10, 08Х18Н10Т , 12Х18Н9, 12Х18Н9ТЛ					
-03; -11; -19; -27; -35	16нж48п1					10Х17Н13М3Т, 12Х18Н12М3ТЛ					
-04; -12; -20; -28; -36	16с48нж			от –40 до +425		Сталь 20, Сталь 25Л					
-05; -13; -21; -29; -37	16лс48нж			от –60 до +425		09Г2С, 20ГЛ					
-06; -14; -22; -30; -38	16нж48нж			от –60 до +565		08Х18Н10, 08Х18Н10Т , 12Х18Н9, 12Х18Н9ТЛ					
-07; -15; -23; -31; -39	16нж48нж1					10Х17Н13М3Т, 12Х18Н12М3ТЛ					
СТ41004-015; -08; -16; -24; -32	16с48п	15	1,6(16) 2,5 (25) 4,0 (40) 6,3 (63) 16,0(160)	от –40 до +200		Сталь 20, Сталь 25Л	А, Б, С	—	20±3 (2,0±0,3)	2,4 (24); 3,8(38); 6,0(60); 9,45(94,5); 24,0(240)	5,0
-01; -09; -17; -25; -33	16лс48п			от –60 до +200		09Г2С, 20ГЛ					
-02; -10; -18; -26; -34	16нж48п			от –60 до +200		08Х18Н10, 08Х18Н10Т , 12Х18Н9, 12Х18Н9ТЛ					
-03; -11; -19; -27; -35	16нж48п1					10Х17Н13М3Т, 12Х18Н12М3ТЛ					
-04; -12; -20; -28; -36	16с48нж			от –40 до +425		Сталь 20, Сталь 25Л					
-05; -13; -21; -29; -37	16лс48нж			от –60 до +425		09Г2С, 20ГЛ					
-06; -14; -22; -30; -38	16нж48нж			от –60 до +565		08Х18Н10, 08Х18Н10Т , 12Х18Н9, 12Х18Н9ТЛ					
-07; -15; -23; -31; -39	16нж48нж1					10Х17Н13М3Т, 12Х18Н12М3ТЛ					
СТ41004-020; -08; -16; -24; -32	16с48п	20	1,6(16) 2,5 (25) 4,0 (40) 6,3 (63) 16,0(160)	от –40 до +200		Сталь 20, Сталь 25Л	А, Б, С	—	20±3 (2,0±0,3)	2,4 (24); 3,8(38); 6,0(60); 9,45(94,5); 24,0(240)	6,0
-01; -09; -17; -25; -33	16лс48п			от –60 до +200		09Г2С, 20ГЛ					
-02; -10; -18; -26; -34	16нж48п			от –60 до +200		08Х18Н10, 08Х18Н10Т , 12Х18Н9, 12Х18Н9ТЛ					
-03; -11; -19; -27; -35	16нж48п1					10Х17Н13М3Т, 12Х18Н12М3ТЛ					
-04; -12; -20; -28; -36	16с48нж			от –40 до +425		Сталь 20, Сталь 25Л					
-05; -13; -21; -29; -37	16лс48нж			от –60 до +425		09Г2С, 20ГЛ					
-06; -14; -22; -30; -38	16нж48нж			от –60 до +565		08Х18Н10, 08Х18Н10Т , 12Х18Н9, 12Х18Н9ТЛ					
-07; -15; -23; -31; -39	16нж48нж1					10Х17Н13М3Т, 12Х18Н12М3ТЛ					

Обозначение изделия	Таблица фигура т/ф	Проход условный DN	Давление номинальное PN,МПа (кгс/см²)	Температура рабочей среды, t, °C	Среда рабочая	Материал основных деталей	Присоединение к трубопроводу	Крутящий момент Мкр, Н·м (кгс·м)		Пробное давление, Рпр, МПа (кгс/см²)	Масса кг, не более
								на золотник	под золотник		
СТ41004-025; -08; -16; -24; -32	16с48п	25	1,6(16) 2,5 (25) 4,0 (40) 6,3 (63) 16,0(160)	от –40 до +200	Жидкие и газообразные среды, по отношению к которым применяемые материлы коррозионностойки	Сталь 20, Сталь 25Л	А, Б, С	—	36±5 (3,6±0,5)	2,4 (24); 3,8(38); 6,0(60); 9,45(94,5); 24,0(240)	8,0
-01; -09; -17; -25; -33	16лс48п			от –60 до +200		09Г2С, 20ГЛ					
-02; -10; -18; -26; -34	16нж48п			от –60 до +200		08Х18Н10, 08Х18Н10Т , 12Х18Н9, 12Х18Н9ТЛ					
-03; -11; -19; -27; -35	16нж48п1					10Х17Н13М3Т, 12Х18Н12М3ТЛ					
-04; -12; -20; -28; -36	16с48нж			от –40 до +425		Сталь 20, Сталь 25Л					
-05; -13; -21; -29; -37	16лс48нж			от –60 до +425		09Г2С, 20ГЛ					
-06; -14; -22; -30; -38	16нж48нж			от –60 до +565		08Х18Н10, 08Х18Н10Т , 12Х18Н9, 12Х18Н9ТЛ					
-07; -15; -23; -31; -39	16нж48нж1					10Х17Н13М3Т, 12Х18Н12М3ТЛ					

КЛАПАНЫ ОБРАТНЫЕ

КЛАПАНЫ ЗАПОРНЫЕ

КЛАПАНЫ ОБРАТНЫЕ

ЗАТВОРЫ ОБРАТНЫЕ

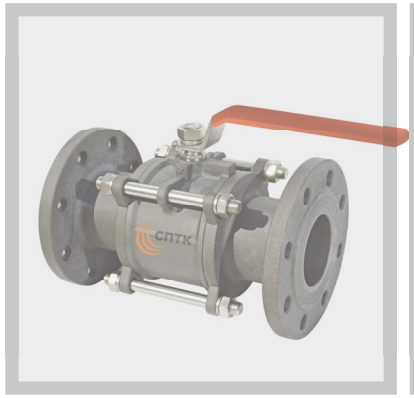

КРАНЫ ШАРОВЫЕ

ЗАДВИЖКИ КЛИНОВЫЕ

ЗАТВОРЫ ОБРАТНЫЕ

Затворы обратные предназначены для автоматического предотвращения обратного потока рабочей среды в трубопроводах пара и горячей воды, тепловых сетей, трубопроводов топливного газа, систем газоснабжения, для газопроводов, нефтепроводов, оборудования нефтегазопромыслов.

Затворы изготавливаются – поворотными. В поворотном затворе при прохождении в заданном направлении рабочая среда поднимает захлопку, поворачивающуюся на оси (находящейся вне потока среды).

Рабочее положение затворов на горизонтальном трубопроводе: крышкой – вверх; на вертикальном трубопроводе – по направлению стрелки на корпусе вверх.

Направление потока среды должно быть под диск захлопки (по направлению стрелки на корпусе).

Присоединение к трубопроводу: муфтовое по ГОСТ 6527-68; с концами под приварку по ГОСТ 3326-1986; фланцевое с присоединительные размерами и размерами уплотнительных поверхностей фланцев корпусов по ГОСТ Р 54432-2011: PN 16, PN 25, PN 40, PN 63, PN 160.

По заказу потребителя исполнение фланцев может быть иным в соответствии с ГОСТ Р 54432-2011.

Необходимое исполнение выбирается по условиям эксплуатации, агрессивности рабочей среды, температуры.

Нормы герметичности в затворе по ГОСТ Р 54808-2011.

По заказу потребителя затворы обратные могут изготавливаться с герметичностью затвора по ГОСТ Р 54808-2011– класс «А».

При заказе указывать: наименование изделия, обозначение изделия, таблицу фигур, условный проход (размер номинальный) DN, давление номинальное (условное) PN, технические условия, рабочую среду, параметры и комплектацию.

Пример обозначения при заказе (и в другой документации) затвора DN 50 мм PN16 кгс/см^2 из стали 20:

Затвор обратный СТ41001-050 (19с76нж) DN50 мм PN 16 кгс/см^2 ТУ 3742-003-61068390-2013

Затворы обратные по маркам стали корпусных деталей могут изготавливаться в следующих исполнениях:
- сталь 20, сталь 25Л;
- сталь 09Г2С, 20ГЛ;
- сталь 08Х18Н10, 08Х18Н10Т, 12Х18Н9, 12Х18Н9ТЛ;
- сталь 10Х17Н13М3Т, 12Х18Н12М3ТЛ.

ЗАТВОР ОБРАТНЫЙ СТ44001

19с76нж, 19лс76нж, 19нж76нж, 19нж76нж1

Код ОКП 37 4200
Изготовление и поставка по ТУ 3742-003-61068390-2013

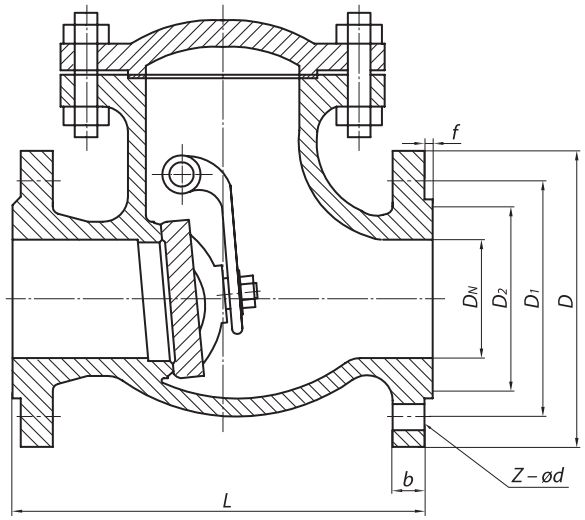

Рисунок 1

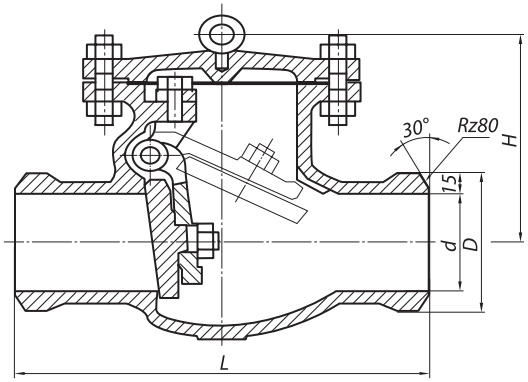

Рисунок 2

Изготавливаются с фланцевым присоединением к трубопроводу, присоединительные размеры по ГОСТ Р 54432-2011 (по умолчанию исполнение В); с концами под приварку по ГОСТ 3326-1986; Класс герметичности по ГОСТ Р 54808-2011 (по заказу потребителя). По умолчанию класс герметичности – А.

Управление затвором обратным автоматическое (потоком среды).

При заказе указывать: наименовании изделия, обозначение изделия, таблицу фигур, размер номинальный (условный проход) (DN), номинальное (условное) давление (PN), технические условия, рабочую среду и параметры.

Пример обозначения при заказе (и в другой документации) клапана обратный DN 50 мм PN 16 кгс/см^2 из стали 20:

Затвор обратный стальной фланцевый СТ44001-050 DN 50 PN 16 кгс/см^2 (19с76нж)
ТУ 3742-003-61068390-2013

Внимание! Затворы обратные, предназначенные для газообразных, взрывопожароопасных и токсичных сред, после гидроиспытаний дополнительно испытываются воздухом. При заказе необходимо делать пометку: «газ».

РАБОЧАЯ СРЕДА

Жидкие и газообразные среды, по отношению к которым применяемые материалы коррозионностойки.

ОБЩИЕ ПАРАМЕТРЫ

Изготовление и поставка	ТУ 3742-003-61068390-2013
Диаметр	DN 40÷400
Давление номинальное PN, МПа (кгс/см^2)	1,6 (16)
Присоединение к трубопроводу	Фланцевое по ГОСТ Р 54432-2011
	С концами под приварку по ГОСТ 3326-1986
Герметичность затвора	по ГОСТ Р 54808-2011
Управление затвором	Автоматическое
Направление подачи среды	Под золотник, согласно стрелке на корпусе.
Установочное положение затвора	На горизонтальном трубопроводе крышкой вверх. На вертикальном трубопроводе входным патрубком вверх
Климатическое исполнение	«У», «ХЛ», «УХЛ» по ГОСТ 15150

© По требованию заказчика клапаны могут поставляться в комплекте с ответными фланцами, крепежом и прокладками.

МАТЕРИАЛ ОСНОВНЫХ ДЕТАЛЕЙ

Наименование детали	19с76нж	19лс76нж	19нж76нж	19нж76нж1
Корпус	Сталь 20, 25Л	09Г2С, 20ГЛ	12Х18Н9, 12Х18Н9ТЛ	10Х17Н13М3Т, 12Х18Н12М3ТЛ
Крышка	Сталь 20, 25Л	09Г2С, 20ГЛ	12Х18Н9, 12Х18Н9ТЛ	10Х17Н13М3Т, 12Х18Н12М3ТЛ
Рычаг	Сталь 20, 25Л	09Г2С, 20ГЛ	12Х18Н9, 12Х18Н9ТЛ	10Х17Н13М3Т, 12Х18Н12М3ТЛ
Захлопка	Сталь 20, 20Х13	20ГЛ , 20Х13	12Х18Н9, 12Х18Н9ТЛ	10Х17Н13М2Т
Седло	Сталь 20, 25	20Х13	12Х18Н9, 12Х18Н9ТЛ	10Х17Н13М2Т
Ось	Сталь 20, 25	20Х13	12Х18Н9, 12Х18Н9ТЛ	10Х17Н13М2Т
Прокладка	ТРГ	ТРГ	ТРГ	ТРГ
Гайка	Сталь 25	35Х, 20ХН3А	12Х18Н9Т	12Х18Н9Т
Шпилька	Сталь 35	40Х, 20ХН3А	45Х14Н14В2М	45Х14Н14В2М
Наплавка на седле захлопки	св.13Х25Т	св.13Х25Т	ЦН-6Л, ЦН-12М	ЦН-6Л, ЦН-12М

Допускается изготавливать детали и уплотнительные поверхности из других материалов, по свойствам, не уступающим указанным выше

ТЕХНИЧЕСКИЕ ДАННЫЕ И ХАРАКТЕРИСТИКИ

Основные размеры, мм (Рисунок 1)

DN	L	D	D1	D2	H	b	n	Масса, не более, кг
40	200	145	110	88	160	18	4	11,0
50	230	165	125	102	170	18	4	13,0
65	290	180	145	122	180	18	4; 8	21,0
80	310	195	160	133	185	18	4; 8	27,0
100	350	215	180	158	205	18	4; 8	41,0
125	400	245	210	184	614	18	4; 8	58,0
150	480	280	240	212	285	22	4; 8	97,0
200	500	335	295	268	364	22	12	130,0
250	600	405	355	320	416	22	12	175,0
300	750	460	410	370	491	22	12	260,0
350	850	520	470	430	578	26	16	360,0
400	950	580	525	482	591	26	16	500,0

Обозначение изделия	Таблица фигура т/ф	Проход условный DN	Давление номинальное PN,МПа (кгс/см²)	Температура рабочей среды, t, °C	Среда рабочая	Материал основных деталей	Присоединение к трубопроводу	Пробное давление, Рпр, МПа (кгс/см²)	Масса кг, не более
СТ44001-040	19с76нж	40	1,6(16)	от –40 до +425	Жидкие и газообразные среды, по отношению к которым применяемые материлы коррозионностойки	Сталь 20, Сталь 25Л	А, Б	2,4(24)	11,0
-01	19лс76нж			от –60 до +425		09Г2С, 20ГЛ			
-02	19нж76нж			от –60 до +565		12Х18Н9, 12Х18Н9ТЛ			
-03	19нж76нж1					10Х17Н13М3Т, 12Х18Н12М3ТЛ			
СТ44001-050	19с76нж	50		от –40 до +425		Сталь 20, Сталь 25Л			13,0
-01	19лс76нж			от –60 до +425		09Г2С, 20ГЛ			
-02	19нж76нж			от –60 до +565		12Х18Н9, 12Х18Н9ТЛ			
-03	19нж76нж1					10Х17Н13М3Т, 12Х18Н12М3ТЛ			
СТ44001-065	19с76нж	65		от –40 до +425		Сталь 20, Сталь 25Л			21,0
-01	19лс76нж			от –60 до +425		09Г2С, 20ГЛ			
-02	19нж76нж			от –60 до +565		12Х18Н9, 12Х18Н9ТЛ			
-03	19нж76нж1					10Х17Н13М3Т, 12Х18Н12М3ТЛ			
СТ44001-080	19с76нж	80		от –40 до +425		Сталь 20, Сталь 25Л			27,0
-01	19лс76нж			от –60 до +425		09Г2С, 20ГЛ			
-02	19нж76нж			от –60 до +565		12Х18Н9, 12Х18Н9ТЛ			
-03	19нж76нж1					10Х17Н13М3Т, 12Х18Н12М3ТЛ			
СТ44001-100	19с76нж	100		от –40 до +425		Сталь 20, Сталь 25Л			41,0
-01	19лс76нж			от –60 до +425		09Г2С, 20ГЛ			
-02	19нж76нж			от –60 до +565		12Х18Н9, 12Х18Н9ТЛ			
-03	19нж76нж1					10Х17Н13М3Т, 12Х18Н12М3ТЛ			
СТ44001-125	19с76нж	125		от –40 до +425		Сталь 20, Сталь 25Л			57,0
-01	19лс76нж			от –60 до +425		09Г2С, 20ГЛ			
-02	19нж76нж			от –60 до +565		12Х18Н9, 12Х18Н9ТЛ			
-03	19нж76нж1					10Х17Н13М3Т, 12Х18Н12М3ТЛ			

Обозначение изделия	Таблица фигура т/ф	Проход условный DN	Давление номинальное PN,МПа (кгс/см²)	Температура рабочей среды, t, °C	Среда рабочая	Материал основных деталей	Присоединение к трубопроводу	Пробное давление, Рпр, МПа (кгс/см²)	Масса кг, не более
СТ44001-150	19с76нж	150	1,6(16)	от –40 до +425	Жидкие и газообразные среды, по отношению к которым применяемые материлы коррозионностойки	Сталь 20, Сталь 25Л	А, Б	2,4(24)	97,0
-01	19лс76нж			от –60 до +425		09Г2С, 20ГЛ			
-02	19нж76нж			от –60 до +565		12Х18Н9, 12Х18Н9ТЛ			
-03	19нж76нж1					10Х17Н13М3Т, 12Х18Н12М3ТЛ			
СТ44001-200	19с76нж	200		от –40 до +425		Сталь 20, Сталь 25Л			130,0
-01	19лс76нж			от –60 до +425		09Г2С, 20ГЛ			
-02	19нж76нж			от –60 до +565		12Х18Н9, 12Х18Н9ТЛ			
-03	19нж76нж1					10Х17Н13М3Т, 12Х18Н12М3ТЛ			
СТ44001-250	19с76нж	250		от –40 до +425		Сталь 20, Сталь 25Л			175,0
-01	19лс76нж			от –60 до +425		09Г2С, 20ГЛ			
-02	19нж76нж			от –60 до +565		12Х18Н9, 12Х18Н9ТЛ			
-03	19нж76нж1					10Х17Н13М3Т, 12Х18Н12М3ТЛ			
СТ44001-300	19с76нж	300		от –40 до +425		Сталь 20, Сталь 25Л			260,0
-01	19лс76нж			от –60 до +425		09Г2С, 20ГЛ			
-02	19нж76нж			от –60 до +565		12Х18Н9, 12Х18Н9ТЛ			
-03	19нж76нж1					10Х17Н13М3Т, 12Х18Н12М3ТЛ			
СТ44001-350	19с76нж	350		от –40 до +425		Сталь 20, Сталь 25Л			360,0
-01	19лс76нж			от –60 до +425		09Г2С, 20ГЛ			
-02	19нж76нж			от –60 до +565		12Х18Н9, 12Х18Н9ТЛ			
-03	19нж76нж1					10Х17Н13М3Т, 12Х18Н12М3ТЛ			
СТ44001-400	19с76нж	400		от –40 до +425		Сталь 20, Сталь 25Л			500,0
-01	19лс76нж			от –60 до +425		09Г2С, 20ГЛ			
-02	19нж76нж			от –60 до +565		12Х18Н9, 12Х18Н9ТЛ			
-03	19нж76нж1					10Х17Н13М3Т, 12Х18Н12М3ТЛ			

ЗАТВОР ОБРАТНЫЙ СТ44002, СТ44003

19с16нж, 19лс16нж, 19нж16нж, 19нж16нж1, 19с53нж, 19лс53нж, 19нж53нж, 19нж53нж1

Код ОКП 37 4200
Изготовление и поставка по ТУ 3742-002-61068390-2013

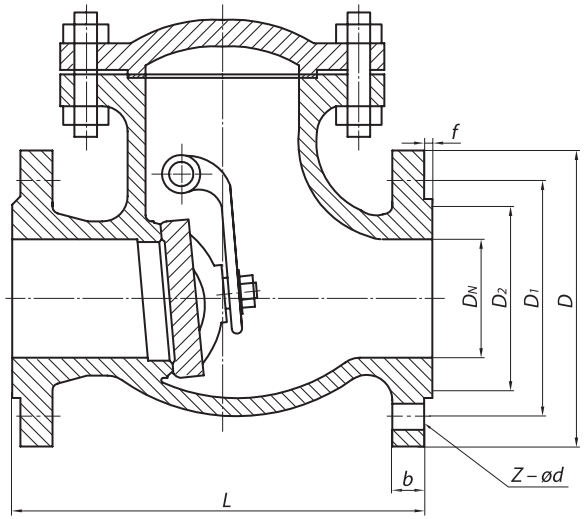

Рисунок 1

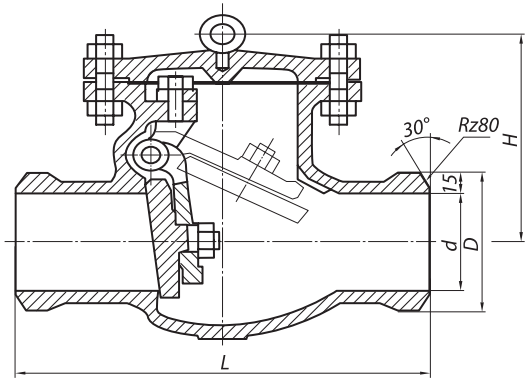

Рисунок 2

Изготавливаются с фланцевым присоединением к трубопроводу, присоединительные размеры по ГОСТ Р 54432-2011 (по умолчанию исполнение F); с концами под приварку по ГОСТ 3326-1986. Класс герметичности по ГОСТ Р 54808-2011 (по заказу потребителя). По умолчанию класс герметичности – А.

Управление затвором обратным автоматическое (потоком среды).

При заказе указывать: наименовании изделия, обозначение изделия, таблицу фигур, размер номинальный (условный проход) (DN), номинальное (условное) давление (PN), технические условия, рабочую среду и параметры.

Пример обозначения при заказе (и в другой документации) клапана обратный DN 50 мм PN 16 кгс/см^2 из стали 20:

Затвор обратный стальной фланцевый СТ44001-050 DN 50 PN 16 кгс/см^2 (19с76нж)
ТУ 3742-003-61068390-2013

Внимание! Затворы обратные, предназначенные для газообразных, взрывопожароопасных и токсичных сред, после гидроиспытаний дополнительно испытываются воздухом. При заказе необходимо делать пометку: «газ».

РАБОЧАЯ СРЕДА

Жидкие и газообразные среды, по отношению к которым применяемые материалы коррозионностойки.

ОБЩИЕ ПАРАМЕТРЫ

Изготовление и поставка	ТУ 3742-003-61068390-2013
Диаметр	DN 40÷400
Давление номинальное PN, МПа (кгс/см^2)	2,5 (25); 4,0 (40)
Присоединение к трубопроводу	Фланцевое по ГОСТ Р 54432-2011
	С концами под приварку по ГОСТ 3326-1986
Герметичность затвора	по ГОСТ Р 54808-2011
Управление затвором	Автоматическое
Направление подачи среды	Под золотник, согласно стрелке на корпусе.
Установочное положение затвора	На горизонтальном трубопроводе крышкой вверх. На вертикальном трубопроводе входным патрубком вверх
Климатическое исполнение	«У», «ХЛ», «УХЛ» по ГОСТ 15150

© По требованию заказчика клапаны могут поставляться в комплекте с ответными фланцами, крепежом и прокладками.

МАТЕРИАЛ ОСНОВНЫХ ДЕТАЛЕЙ

Наименование детали	19с76нж	19лс76нж	19нж76нж	19нж76нж1
Корпус	Сталь 20, 25Л	09Г2С, 20ГЛ	12Х18Н9, 12Х18Н9ТЛ	10Х17Н13М3Т, 12Х18Н12М3ТЛ
Крышка	Сталь 20, 25Л	09Г2С, 20ГЛ	12Х18Н9, 12Х18Н9ТЛ	10Х17Н13М3Т, 12Х18Н12М3ТЛ
Рычаг	Сталь 20, 25Л	09Г2С, 20ГЛ	12Х18Н9, 12Х18Н9ТЛ	10Х17Н13М3Т, 12Х18Н12М3ТЛ
Захлопка	Сталь 20, 20Х13	20ГЛ , 20Х13	12Х18Н9, 12Х18Н9ТЛ	10Х17Н13М2Т
Седло	Сталь 20, 25	20Х13	12Х18Н9, 12Х18Н9ТЛ	10Х17Н13М2Т
Ось	Сталь 20, 25	20Х13	12Х18Н9, 12Х18Н9ТЛ	10Х17Н13М2Т
Прокладка	ТРГ	ТРГ	ТРГ	ТРГ
Гайка	Сталь 25	35Х, 20ХН3А	12Х18Н9Т	12Х18Н9Т
Шпилька	Сталь 35	40Х, 20ХН3А	45Х14Н14В2М	45Х14Н14В2М
Наплавка на седле захлопки	св.13Х25Т	св.13Х25Т	ЦН-6Л, ЦН-12М	ЦН-6Л, ЦН-12М

Допускается изготавливать детали и уплотнительные поверхности из других материалов, по свойствам, не уступающим указанным выше

ТЕХНИЧЕСКИЕ ДАННЫЕ И ХАРАКТЕРИСТИКИ

Основные размеры, мм (Рисунок 1)

DN	L	D	D1	D2	H	b	n	Масса, не более, кг
40	200	145	110	88	160	18	4	11,0
50	230	165	125	102	170	18	4	13,0
65	290	180	145	122	180	18	8	21,0
80	310	195	160	133	185	18	8	27,0
100	350	215	180	158	205	22	8	41,0
125	400	245	210	184	614	26	8	58,0
150	480	280	240	212	285	26	8	97,0
200	500	375	320	285	364	30	12	130,0
250	600	445	385	345	416	33	12	175,0
300	750	510	450	410	491	33	16	260,0
350	850	570	510	465	578	36	16	360,0
400	950	655	585	535	591	39	16	500,0

Обозначение изделия	Таблица фигура т/ф	Проход условный DN	Давление номинальное PN,МПа (кгс/см²)	Температура рабочей среды, t, °C	Среда рабочая	Материал основных деталей	Присоединение к трубопроводу	Пробное давление, Рпр, МПа (кгс/см²)	Масса кг, не более
СТ44002-040	19с16нж	40	2,5(25)	от –40 до +425	Жидкие и газообразные среды, по отношению к которым применяемые материлы коррозионностойки	Сталь 20, Сталь 25Л	А, Б	3,8(38)	11,0
-01	19лс16нж			от –60 до +425		09Г2С, 20ГЛ			
-02	19нж16нж			от –60 до +565		08Х18Н10, 08Х18Н10Т , 12Х18Н9, 12Х18Н9ТЛ			
-03	19нж16нж1					10Х17Н13М3Т, 12Х18Н12М3ТЛ			
СТ44002-050	19с16нж	50		от –40 до +425		Сталь 20, Сталь 25Л			13,0
-01	19лс16нж			от –60 до +425		09Г2С, 20ГЛ			
-02	19нж16нж			от –60 до +565		08Х18Н10, 08Х18Н10Т , 12Х18Н9, 12Х18Н9ТЛ			
-03	19нж16нж1					10Х17Н13М3Т, 12Х18Н12М3ТЛ			
СТ44002-065	19с16нж	65	2,5(25)	от –40 до +425		Сталь 20, Сталь 25Л	А, Б	3,8(38)	21,0
-01	19лс16нж			от –60 до +425		09Г2С, 20ГЛ			
-02	19нж16нж			от –60 до +565		08Х18Н10, 08Х18Н10Т , 12Х18Н9, 12Х18Н9ТЛ			
-03	19нж16нж1					10Х17Н13М3Т, 12Х18Н12М3ТЛ			
СТ44002-080	19с16нж	80		от –40 до +425		Сталь 20, Сталь 25Л			27,0
-01	19лс16нж			от –60 до +425		09Г2С, 20ГЛ			
-02	19нж16нж			от –60 до +565		08Х18Н10, 08Х18Н10Т , 12Х18Н9, 12Х18Н9ТЛ			
-03	19нж16нж1					10Х17Н13М3Т, 12Х18Н12М3ТЛ			
СТ44002-100	19с16нж	100	2,5(25)	от –40 до +425		Сталь 20, Сталь 25Л	А, Б	3,8(38)	41,0
-01	19лс16нж			от –60 до +425		09Г2С, 20ГЛ			
-02	19нж16нж			от –60 до +565 от –40 до +425		08Х18Н10, 08Х18Н10Т , 12Х18Н9, 12Х18Н9ТЛ			
-03	19нж16нж1					10Х17Н13М3Т, 12Х18Н12М3ТЛ			
СТ44002-125	19с16нж	125		от –60 до +425		Сталь 20, Сталь 25Л			58,0
-01	19лс16нж			от –60 до +565		09Г2С, 20ГЛ			
-02	19нж16нж					08Х18Н10, 08Х18Н10Т , 12Х18Н9, 12Х18Н9ТЛ			
-03	19нж16нж1					10Х17Н13М3Т, 12Х18Н12М3ТЛ			

Обозначение изделия	Таблица фигура т/ф	Проход условный DN	Давление номинальное PN,МПа (кгс/см²)	Температура рабочей среды, t, °C	Среда рабочая	Материал основных деталей	Присоединение к трубопроводу	Пробное давление, Рпр, МПа (кгс/см²)	Масса кг, не более
СТ44002-150	19с16нж	150	2,5(25)	от –40 до +425	Жидкие и газообразные среды, по отношению к которым применяемые материлы коррозионностойки	Сталь 20, Сталь 25Л	А, Б	3,8(38)	97,0
-01	19лс16нж			от –60 до +425		09Г2С, 20ГЛ			
-02	19нж16нж			от –60 до +565		08Х18Н10, 08Х18Н10Т , 12Х18Н9, 12Х18Н9ТЛ			
-03	19нж16нж1					10Х17Н13М3Т, 12Х18Н12М3ТЛ			
СТ44002-200	19с16нж	200		от –40 до +425		Сталь 20, Сталь 25Л			130,0
-01	19лс16нж			от –60 до +425		09Г2С, 20ГЛ			
-02	19нж16нж			от –60 до +565		08Х18Н10, 08Х18Н10Т , 12Х18Н9, 12Х18Н9ТЛ			
-03	19нж16нж1					10Х17Н13М3Т, 12Х18Н12М3ТЛ			
СТ44002-250	19с16нж	250	2,5(25)	от –40 до +425		Сталь 20, Сталь 25Л	А, Б	3,8(38)	175,0
-01	19лс16нж			от –60 до +425		09Г2С, 20ГЛ			
-02	19нж16нж			от –60 до +565		08Х18Н10, 08Х18Н10Т , 12Х18Н9, 12Х18Н9ТЛ			
-03	19нж16нж1					10Х17Н13М3Т, 12Х18Н12М3ТЛ			
СТ44002-300	19с16нж	300		от –40 до +425		Сталь 20, Сталь 25Л			260,0
-01	19лс16нж			от –60 до +425		09Г2С, 20ГЛ			
-02	19нж16нж			от –60 до +565		08Х18Н10, 08Х18Н10Т , 12Х18Н9, 12Х18Н9ТЛ			
-03	19нж16нж1					10Х17Н13М3Т, 12Х18Н12М3ТЛ			
СТ44002-350	19с16нж	350	2,5(25)	от –40 до +425		Сталь 20, Сталь 25Л	А, Б	3,8(38)	360,0
-01	19лс16нж			от –60 до +425		09Г2С, 20ГЛ			
-02	19нж16нж			от –60 до +565		08Х18Н10, 08Х18Н10Т , 12Х18Н9, 12Х18Н9ТЛ			
-03	19нж16нж1					10Х17Н13М3Т, 12Х18Н12М3ТЛ			
СТ44002-400	19с16нж	400		от –40 до +425		Сталь 20, Сталь 25Л			500,0
-01	19лс16нж			от –60 до +425		09Г2С, 20ГЛ			
-02	19нж16нж			от –60 до +565		08Х18Н10, 08Х18Н10Т , 12Х18Н9, 12Х18Н9ТЛ			
-03	19нж16нж1					10Х17Н13М3Т, 12Х18Н12М3ТЛ			

Обозначение изделия	Таблица фигура т/ф	Проход условный DN	Давление номинальное PN,МПа (кгс/см²)	Температура рабочей среды, t, °C	Среда рабочая	Материал основных деталей	Присоединение к трубопроводу	Пробное давление, Рпр, МПа (кгс/см²)	Масса кг, не более
СТ44003-040	19с53нж	40	4,0(40)	от –40 до +425	Жидкие и газообразные среды, по отношению к которым применяемые материлы коррозионностойки	Сталь 20, Сталь 25Л	А, Б	6,0(60)	11,0
-01	19лс53нж			от –60 до +425		09Г2С, 20ГЛ			
-02	19нж53нж			от –60 до +565		08Х18Н10, 08Х18Н10Т , 12Х18Н9, 12Х18Н9ТЛ			
-03	19нж53нж1					10Х17Н13М3Т, 12Х18Н12М3ТЛ			
СТ44003-050	19с53нж	50		от –40 до +425		Сталь 20, Сталь 25Л			13,0
-01	19лс53нж			от –60 до +425		09Г2С, 20ГЛ			
-02	19нж53нж			от –60 до +565		08Х18Н10, 08Х18Н10Т , 12Х18Н9, 12Х18Н9ТЛ			
-03	19нж53нж1					10Х17Н13М3Т, 12Х18Н12М3ТЛ			
СТ44003-065	19с53нж	65	4,0(40)	от –40 до +425		Сталь 20, Сталь 25Л	А, Б	6,0(60)	21,0
-01	19лс53нж			от –60 до +425		09Г2С, 20ГЛ			
-02	19нж53нж			от –60 до +565		08Х18Н10, 08Х18Н10Т , 12Х18Н9, 12Х18Н9ТЛ			
-03	19нж53нж1					10Х17Н13М3Т, 12Х18Н12М3ТЛ			
СТ44003-080	19с53нж	80		от –40 до +425		Сталь 20, Сталь 25Л			27,0
-01	19лс53нж			от –60 до +425		09Г2С, 20ГЛ			
-02	19нж53нж			от –60 до +565		08Х18Н10, 08Х18Н10Т , 12Х18Н9, 12Х18Н9ТЛ			
-03	19нж53нж1					10Х17Н13М3Т, 12Х18Н12М3ТЛ			
СТ44003-100	19с53нж	100	4,0(40)	от –40 до +425		Сталь 20, Сталь 25Л	А, Б	6,0(60)	41,0
-01	19лс53нж			от –60 до +425		09Г2С, 20ГЛ			
-02	19нж53нж			от –60 до +565		08Х18Н10, 08Х18Н10Т , 12Х18Н9, 12Х18Н9ТЛ			
-03	19нж53нж1					10Х17Н13М3Т, 12Х18Н12М3ТЛ			
СТ44003-125	19с53нж	125		от –40 до +425		Сталь 20, Сталь 25Л			58,0
-01	19лс53нж			от –60 до +425		09Г2С, 20ГЛ			
-02	19нж53нж			от –60 до +565		08Х18Н10, 08Х18Н10Т , 12Х18Н9, 12Х18Н9ТЛ			
-03	19нж53нж1					10Х17Н13М3Т, 12Х18Н12М3ТЛ			

Обозначение изделия	Таблица фигура т/ф	Проход условный DN	Давление номинальное PN,МПа (кгс/см²)	Температура рабочей среды, t, °C	Среда рабочая	Материал основных деталей	Присоединение к трубопроводу	Пробное давление, Рпр, МПа (кгс/см²)	Масса кг, не более
СТ44003-150	19с53нж	150	4,0(40)	от –40 до +425	Жидкие и газообразные среды, по отношению к которым применяемые материлы коррозионностойки	Сталь 20, Сталь 25Л	А, Б	6,0(60)	97,0
-01	19лс53нж			от –60 до +425		09Г2С, 20ГЛ			
-02	19нж53нж			от –60 до +565		08Х18Н10, 08Х18Н10Т , 12Х18Н9, 12Х18Н9ТЛ			
-03	19нж53нж1					10Х17Н13М3Т, 12Х18Н12М3ТЛ			
СТ44003-200	19с53нж	200		от –40 до +425		Сталь 20, Сталь 25Л			130,0
-01	19лс53нж			от –60 до +425		09Г2С, 20ГЛ			
-02	19нж53нж			от –60 до +565		08Х18Н10, 08Х18Н10Т , 12Х18Н9, 12Х18Н9ТЛ			
-03	19нж53нж1					10Х17Н13М3Т, 12Х18Н12М3ТЛ			
СТ44003-250	19с53нж	250	4,0(40)	от –40 до +425		Сталь 20, Сталь 25Л	А, Б	6,0(60)	175,0
-01	19лс53нж			от –60 до +425		09Г2С, 20ГЛ			
-02	19нж53нж			от –60 до +565		08Х18Н10, 08Х18Н10Т , 12Х18Н9, 12Х18Н9ТЛ			
-03	19нж53нж1					10Х17Н13М3Т, 12Х18Н12М3ТЛ			
СТ44003-300	19с53нж	300		от –40 до +425		Сталь 20, Сталь 25Л			260,0
-01	19лс53нж			от –60 до +425		09Г2С, 20ГЛ			
-02	19нж53нж			от –60 до +565		08Х18Н10, 08Х18Н10Т , 12Х18Н9, 12Х18Н9ТЛ			
-03	19нж53нж1					10Х17Н13М3Т, 12Х18Н12М3ТЛ			
СТ44003-350	19с53нж	350	4,0(40)	от –40 до +425		Сталь 20, Сталь 25Л	А, Б	6,0(60)	360,0
-01	19лс53нж			от –60 до +425		09Г2С, 20ГЛ			
-02	19нж53нж			от –60 до +565		08Х18Н10, 08Х18Н10Т , 12Х18Н9, 12Х18Н9ТЛ			
-03	19нж53нж1					10Х17Н13М3Т, 12Х18Н12М3ТЛ			
СТ44003-400	19с53нж	400		от –40 до +425		Сталь 20, Сталь 25Л			500,0
-01	19лс53нж			от –60 до +425		09Г2С, 20ГЛ			
-02	19нж53нж			от –60 до +565		08Х18Н10, 08Х18Н10Т , 12Х18Н9, 12Х18Н9ТЛ			
-03	19нж53нж1					10Х17Н13М3Т, 12Х18Н12М3ТЛ			

ЗАТВОР ОБРАТНЫЙ
СТ44004, СТ44005

19с38нж, 19лс38нж, 19нж38нж, 19нж38нж1, 19с19нж, 19лс19нж, 19нж19нж, 19нж19нж1

Код ОКП 37 4200
Изготовление и поставка по ТУ 3742-002-61068390-2013

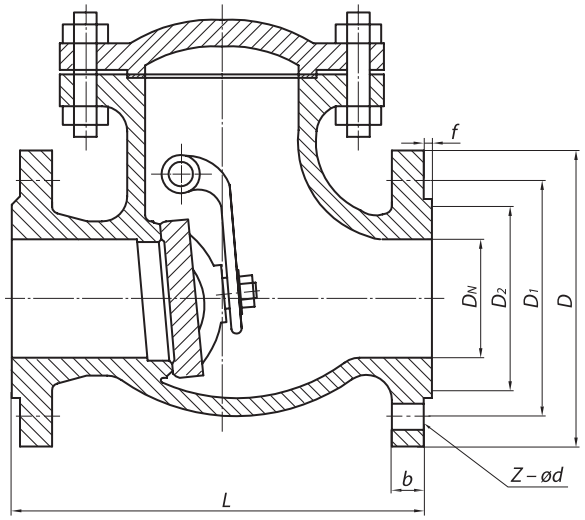

Рисунок 1

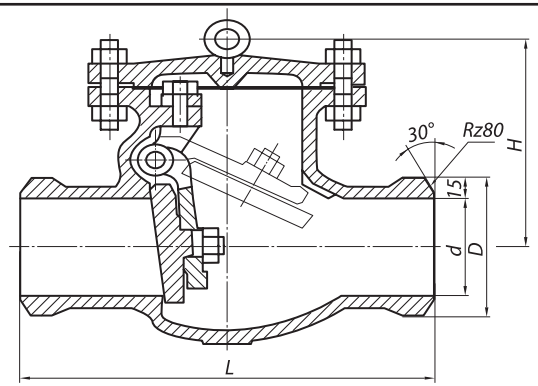

Рисунок 2

Изготавливаются с фланцевым присоединением к трубопроводу, присоединительные размеры по ГОСТ Р 54432 -2011; с концами под приварку по ГОСТ 3326-1986; Класс герметичности по ГОСТ Р 54808-2011 (по заказу потребителя). По умолчанию класс герметичности – А.

Управление затвором обратным автоматическое (потоком среды).

При заказе указывать: наименовании изделия, обозначение изделия, таблицу фигур, размер номинальный (условный проход) (DN), номинальное (условное) давление (PN), технические условия, рабочую среду и параметры.

Пример обозначения при заказе (и в другой документации) клапана обратный DN 50 мм PN 16 кгс/см^2 из стали 20:

Затвор обратный стальной фланцевый СТ44001-050 DN 50 PN 16 кгс/см^2 (19с76нж)
ТУ 3742-003-61068390-2013

Внимание! Затворы обратные, предназначенные для газообразных, взрывопожароопасных и токсичных сред, после гидроиспытаний дополнительно испытываются воздухом. При заказе необходимо делать пометку: «газ».

РАБОЧАЯ СРЕДА

Жидкие и газообразные среды, по отношению к которым применяемые материалы коррозионностойки.

ОБЩИЕ ПАРАМЕТРЫ

Изготовление и поставка	ТУ 3742-003-61068390-2013
Диаметр	DN 40÷400
Давление номинальное PN, МПа (кгс/см^2)	6,3 (63); 16,0(160)
Присоединение к трубопроводу	Фланцевое по ГОСТ Р 54432-2011
	С концами под приварку по ГОСТ 3326-1986
Герметичность затвора	по ГОСТ Р 54808-2011
Управление затвором	Автоматическое
Направление подачи среды	Под золотник, согласно стрелке на корпусе.
Установочное положение затвора	На горизонтальном трубопроводе крышкой вверх. На вертикальном трубопроводе входным патрубком вверх
Климатическое исполнение	«У», «ХЛ», «УХЛ» по ГОСТ 15150

© По требованию заказчика клапаны могут поставляться в комплекте с ответными фланцами, крепежом и прокладками.

МАТЕРИАЛ ОСНОВНЫХ ДЕТАЛЕЙ

Наименование детали	19с38нж 19с19нж	19лс38нж 19лс19нж	19нж38нж 19лс19нж	19нж38нж1 19нж19нж1
Корпус	Сталь 20, 25Л	09Г2С, 20ГЛ	12Х18Н9, 12Х18Н9ТЛ	10Х17Н13М3Т, 12Х18Н12М3ТЛ
Крышка	Сталь 20, 25Л	09Г2С, 20ГЛ	12Х18Н9, 12Х18Н9ТЛ	10Х17Н13М3Т, 12Х18Н12М3ТЛ
Рычаг	Сталь 20, 25Л	09Г2С, 20ГЛ	12Х18Н9, 12Х18Н9ТЛ	10Х17Н13М3Т, 12Х18Н12М3ТЛ
Захлопка	Сталь 20, 20Х13	20ГЛ , 20Х13	12Х18Н9, 12Х18Н9ТЛ	10Х17Н13М2Т
Седло	Сталь 20, 25	20Х13	12Х18Н9, 12Х18Н9ТЛ	10Х17Н13М2Т
Ось	Сталь 20, 25	20Х13	12Х18Н9, 12Х18Н9ТЛ	10Х17Н13М2Т
Прокладка	ТРГ	ТРГ	ТРГ	ТРГ
Гайка	Сталь 25	35Х, 20ХН3А	12Х18Н9Т	12Х18Н9Т
Шпилька	Сталь 35	40Х, 20ХН3А	45Х14Н14В2М	45Х14Н14В2М
Наплавка на седле захлопки	св.13Х25Т	св.13Х25Т	ЦН-6Л, ЦН-12М	ЦН-6Л, ЦН-12М

Допускается изготавливать детали и уплотнительные поверхности из других материалов, по свойствам, не уступающим указанным выше

ТЕХНИЧЕСКИЕ ДАННЫЕ И ХАРАКТЕРИСТИКИ

Основные размеры, мм

DN	L	D	D1	D2	H	b	n	Масса, не более, кг
40	200	145	110	88	160	18	4	48,0
50	230	165	125	102	170	18	4	53,0
65	290	180	145	122	180	18	8	63,0
80	310	195	160	133	185	18	8	75,0
100	350	215	180	158	205	22	8	100,0
125	400	245	210	184	614	26	8	150,0
150	480	280	240	212	285	26	8	196,0
200	500	375	320	285	364	30	12	280,0

Обозначение изделия	Таблица фигура т/ф	Проход условный DN	Давление номинальное PN,МПа (кгс/см²)	Температура рабочей среды, t, °C	Среда рабочая	Материал основных деталей	Присоединение к трубопроводу	Пробное давление, Рпр, МПа (кгс/см²)	Масса кг, не более
СТ44004-040	19с38нж	40	6,3(63)	от –40 до +425	Жидкие и газообразные среды, по отношению к которым применяемые материлы коррозионностойки	Сталь 20, Сталь 25Л	А, Б	9,45 (94,5)	48,0
-01	19лс38нж			от –60 до +425		09Г2С, 20ГЛ			
-02	19нж38нж			от –60 до +565		08Х18Н10, 08Х18Н10Т , 12Х18Н9, 12Х18Н9ТЛ			
-03	19нж38нж1					10Х17Н13М3Т, 12Х18Н12М3ТЛ			
СТ44004-050	19с38нж	50	6,3(63)	от –40 до +425		Сталь 20, Сталь 25Л	А, Б	9,45 (94,5)	53,0
-01	19лс38нж			от –60 до +425		09Г2С, 20ГЛ			
-02	19нж38нж			от –60 до +565		08Х18Н10, 08Х18Н10Т , 12Х18Н9, 12Х18Н9ТЛ			
-03	19нж38нж1					10Х17Н13М3Т, 12Х18Н12М3ТЛ			
СТ44004-065	19с38нж	65	6,3(63)	от –40 до +425		Сталь 20, Сталь 25Л	А, Б	9,45 (94,5)	63,0
-01	19лс38нж			от –60 до +425		09Г2С, 20ГЛ			
-02	19нж38нж			от –60 до +565		08Х18Н10, 08Х18Н10Т , 12Х18Н9, 12Х18Н9ТЛ			
-03	19нж38нж1					10Х17Н13М3Т, 12Х18Н12М3ТЛ			
СТ44004-080	19с38нж	80	6,3(63)	от –40 до +425		Сталь 20, Сталь 25Л	А, Б	9,45 (94,5)	75,0
-01	19лс38нж			от –60 до +425		09Г2С, 20ГЛ			
-02	19нж38нж			от –60 до +565		08Х18Н10, 08Х18Н10Т , 12Х18Н9, 12Х18Н9ТЛ			
-03	19нж38нж1					10Х17Н13М3Т, 12Х18Н12М3ТЛ			
СТ44004-100	19с38нж	100	6,3(63)	от –40 до +425		Сталь 20, Сталь 25Л	А, Б	9,45 (94,5)	100,0
-01	19лс38нж			от –60 до +425		09Г2С, 20ГЛ			
-02	19нж38нж			от –60 до +565		08Х18Н10, 08Х18Н10Т , 12Х18Н9, 12Х18Н9ТЛ			
-03	19нж38нж1					10Х17Н13М3Т, 12Х18Н12М3ТЛ			
СТ44004-125	19с38нж	125	6,3(63)	от –40 до +425		Сталь 20, Сталь 25Л	А, Б	9,45 (94,5)	150,0
-01	19лс38нж			от –60 до +425		09Г2С, 20ГЛ			
-02	19нж38нж			от –60 до +565		08Х18Н10, 08Х18Н10Т , 12Х18Н9, 12Х18Н9ТЛ			
-03	19нж38нж1					10Х17Н13М3Т, 12Х18Н12М3ТЛ			

Обозначение изделия	Таблица фигура т/ф	Проход условный DN	Давление номинальное PN,МПа (кгс/см²)	Температура рабочей среды, t, °C	Среда рабочая	Материал основных деталей	Присоединение к трубопроводу	Пробное давление, Рпр, МПа (кгс/см²)	Масса кг, не более
СТ44004-150	19с38нж	150	6,3(63)	от –40 до +425	Жидкие и газообразные среды, по отношению к которым применяемые материлы коррозионностойки	Сталь 20, Сталь 25Л	А, Б	9,45(94,5)	196,0
-01	19лс38нж			от –60 до +425		09Г2С, 20ГЛ			
-02	19нж38нж			от –60 до +565		08Х18Н10, 08Х18Н10Т , 12Х18Н9, 12Х18Н9ТЛ			
-03	19нж38нж1					10Х17Н13М3Т, 12Х18Н12М3ТЛ			
СТ44004-200	19с38нж	200	6,3(63)	от –40 до +425		Сталь 20, Сталь 25Л	А, Б	9,45(94,5)	280,0
-01	19лс38нж			от –60 до +425		09Г2С, 20ГЛ			
-02	19нж38нж			от –60 до +565		08Х18Н10, 08Х18Н10Т , 12Х18Н9, 12Х18Н9ТЛ			
-03	19нж38нж1					10Х17Н13М3Т, 12Х18Н12М3ТЛ			
СТ44005-040	19с19нж	40	16,0(160)	от –40 до +425		Сталь 20, Сталь 25Л	А, Б	24,0(240)	45,0
-01	19лс19нж			от –60 до +425		09Г2С, 20ГЛ			
-02	19нж19нж			от –60 до +565		08Х18Н10, 08Х18Н10Т , 12Х18Н9, 12Х18Н9ТЛ			
-03	19нж19нж1					10Х17Н13М3Т, 12Х18Н12М3ТЛ			
СТ44005-050	19с19нж	50	16,0(160)	от –40 до +425		Сталь 20, Сталь 25Л	А, Б	24,0(240)	49,0
-01	19лс19нж			от –60 до +425		09Г2С, 20ГЛ			
-02	19нж19нж			от –60 до +565		08Х18Н10, 08Х18Н10Т , 12Х18Н9, 12Х18Н9ТЛ			
-03	19нж19нж1					10Х17Н13М3Т, 12Х18Н12М3ТЛ			
СТ44005-065	19с19нж	65	16,0(160)	от –40 до +425		Сталь 20, Сталь 25Л	А, Б	24,0(240)	58,0
-01	19лс19нж			от –60 до +425		09Г2С, 20ГЛ			
-02	19нж19нж			от –60 до +565		08Х18Н10, 08Х18Н10Т , 12Х18Н9, 12Х18Н9ТЛ			
-03	19нж19нж1					10Х17Н13М3Т, 12Х18Н12М3ТЛ			
СТ44005-080	19с19нж	80	16,0(160)	от –40 до +425		Сталь 20, Сталь 25Л	А, Б	24,0(240)	110,0
-01	19лс19нж			от –60 до +425		09Г2С, 20ГЛ			
-02	19нж19нж			от –60 до +565		08Х18Н10, 08Х18Н10Т , 12Х18Н9, 12Х18Н9ТЛ			
-03	19нж19нж1					10Х17Н13М3Т, 12Х18Н12М3ТЛ			

Обозначение изделия	Таблица фигура т/ф	Проход условный DN	Давление номинальное PN,МПа (кгс/см²)	Температура рабочей среды, t, °C	Среда рабочая	Материал основных деталей	Присоединение к трубопроводу	Пробное давление, Рпр, МПа (кгс/см²)	Масса кг, не более
СТ44005-100	19с19нж	100	16,0 (160)	от –40 до +425	Жидкие и газообразные среды, по отношению к которым применяемые материлы коррозионностойки	Сталь 20, Сталь 25Л	А, Б	24,0 (240)	165,0
-01	19лс19нж			от –60 до +425		09Г2С, 20ГЛ			
-02	19нж19нж			от –60 до +565		08Х18Н10, 08Х18Н10Т , 12Х18Н9, 12Х18Н9ТЛ			
-03	19нж19нж1					10Х17Н13М3Т, 12Х18Н12М3ТЛ			
СТ44005-125	19с19нж	125	16,0 (160)	от –40 до +425		Сталь 20, Сталь 25Л	А, Б	24,0 (240)	215,0
-01	19лс19нж			от –60 до +425		09Г2С, 20ГЛ			
-02	19нж19нж			от –60 до +565		08Х18Н10, 08Х18Н10Т , 12Х18Н9, 12Х18Н9ТЛ			
-03	19нж19нж1					10Х17Н13М3Т, 12Х18Н12М3ТЛ			
СТ44005-150	19с19нж	150	16,0 (160)	от –40 до +425		Сталь 20, Сталь 25Л	А, Б	24,0(240)	270,0
-01	19лс19нж			от –60 до +425		09Г2С, 20ГЛ			
-02	19нж19нж			от –60 до +565		08Х18Н10, 08Х18Н10Т , 12Х18Н9, 12Х18Н9ТЛ			
-03	19нж19нж1					10Х17Н13М3Т, 12Х18Н12М3ТЛ			
СТ44005-200	19с19нж	200	16,0 (160)	от –40 до +425		Сталь 20, Сталь 25Л	А, Б	24,0(240)	320,0
-01	19лс19нж			от –60 до +425		09Г2С, 20ГЛ			
-02	19нж19нж			от –60 до +565		08Х18Н10, 08Х18Н10Т , 12Х18Н9, 12Х18Н9ТЛ			
-03	19нж19нж1					10Х17Н13М3Т, 12Х18Н12М3ТЛ			

КРАНЫ ШАРОВЫЕ

КЛАПАНЫ ЗАПОРНЫЕ

КЛАПАНЫ ОБРАТНЫЕ

ЗАТВОРЫ ОБРАТНЫЕ

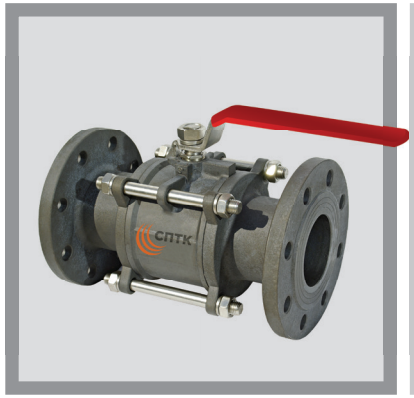

КРАНЫ ШАРОВЫЕ

ЗАДВИЖКИ КЛИНОВЫЕ

КРАНЫ ШАРОВЫЕ

Краны шаровые относятся к запорной арматуре, предназначенной для использования в качестве запорных устройств для трубопроводов пара и горячей воды, тепловых сетей, трубопроводов топливного газа, систем газоснабжения, для газопроводов, нефтепроводов, оборудования нефтегазопромыслов, при возвратно-поступательном перемещении запорного органа параллельно оси потока среды.

По исполнению корпуса краны изготавливаются проходными.

Краны применяют для полного перекрытия потока жидкости или выпуска его по трубопроводу. Краны не используются в качестве регулирующего напора потока запорного крана, у них только два состояния – полностью открыт и закрыт. Запорной частью у них является шар, что и дало название этому виду кранов. Краны нельзя использовать в тех трубопроводах, в которых возможен поток неочищенных жидкостей с примесью твердых веществ, что может привести к истиранию ходовой части крана и, впоследствии, к утечкам.

Присоединение к трубопроводу: муфтовое по ГОСТ 6527-68; с концами под приварку по ГОСТ 3326-1986; фланцевое с присоединительные размерами и размерами уплотнительных поверхностей фланцев корпусов по ГОСТ Р 54432-2011: PN 16, PN 25, PN 40, PN 63, PN 160.

По заказу потребителя исполнение фланцев может быть иным в соответствии с ГОСТ Р 54432-2011.

Необходимое исполнение выбирается по условиям эксплуатации, агрессивности рабочей среды, температуры.

Нормы герметичности в затворе по ГОСТ Р 54808-2011.

По заказу потребителя краны шаровые могут изготавливаться с герметичностью затвора по ГОСТ Р 54808-2011– класс «А».

При заказе указывать: наименование изделия, обозначение изделия, таблицу фигур, условный проход (размер номинальный) DN, давление номинальное (условное) PN, технические условия, рабочую среду, параметры и комплектацию.

Пример обозначения при заказе (и в другой документации) крана шарового DN 15 мм PN16 кгс/см^2 из стали:

Кран шаровый СТ39001-015 (10с16нж) DN15 PN 16 кгс/см^2 ТУ 3742-004-61068390-2013.

Краны шаровые по маркам стали корпусных деталей могут изготавливаться в следующих исполнениях:
- сталь 20, сталь 25Л;
- сталь 09Г2С, 20ГЛ;
- сталь 08Х18Н10, 08Х18Н10Т, 12Х18Н9, 12Х18Н9ТЛ;
- сталь 10Х17Н13М3Т, 12Х18Н12М3ТЛ.

КРАНЫ ШАРОВЫЕ

СТ39001 (10с16п, 10лс16п, 10нж16п, 10нж16п1);
СТ39002 (10с25п, 10лс25п, 10нж25п, 10нж25п1);
СТ39003 (10с40п, 10лс40п, 10нж40п,10нж40п1);
СТ39004 (10с63п, 10лс63п, 10нж63п,10нж63п1);
СТ39005 (10с64п, 10лс64п, 10нж64п,10нж64п1)

Код ОКП 37 4200
Изготовление и поставка по ТУ 3742-004-61068390-2013

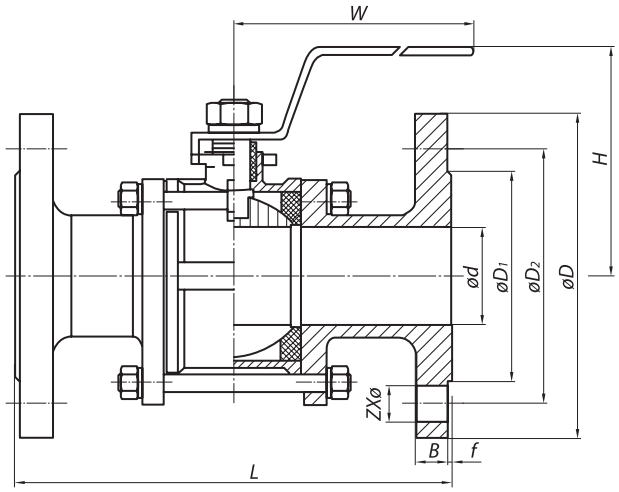

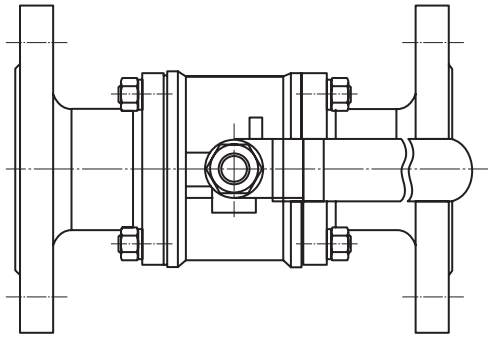

Изготавливаются с фланцевым присоединением к трубопроводу, муфтовым, с концами под приварку.

Класс герметичности по ГОСТ Р 54808-2011 (по заказу потребителя).

При заказе указывать: наименовании изделия, обозначение изделия, таблицу фигур, размер номинальный (условный проход) (DN), номинальное (условное) давление (PN), технические условия, рабочую среду и параметры.

Пример обозначения при заказе (и в другой документации) кран шаровый DN 50 мм PN 16 кгс/см^2 из стали 20:

Кран шаровый стальной фланцевый СТ39001-050 DN 50 PN 16 кгс/см^2 (10с16п)
ТУ 3742-004-61068390-2013

Внимание! Краны шаровые, предназначенные для газообразных, взрывопожароопасных и токсичных сред, после гидроиспытаний дополнительно испытываются воздухом. При заказе необходимо делать пометку: «газ».

РАБОЧАЯ СРЕДА

Жидкие и газообразные среды, по отношению к которым применяемые материалы коррозионностойки.

ОБЩИЕ ПАРАМЕТРЫ

Изготовление и поставка	ТУ 3742-004-61068390-2013
Диаметр	DN 10÷200
Давление номинальное PN, МПа (кгс/см^2)	1,6 (16); 2,5 (25); 4,0 (40); 6,3 (63); 16,0 (160)
Присоединение к трубопроводу	Фланцевое по ГОСТ Р 54432-2011
	С концами под приварку по ГОСТ 3326
	Муфтовое по ГОСТ 6527
Герметичность затвора	по ГОСТ Р 54808-2011
Уплотнение шпинделя	Сальниковое
Управление краном шаровым	Ручное (маховиком или рукояткой)
Направление подачи среды	Под золотник
Установочное положение крана шарового	Любое
Климатическое исполнение	«У», «ХЛ», «УХЛ» по ГОСТ 15150

© По требованию заказчика клапаны могут поставляться в комплекте с ответными фланцами, крепежом и прокладками.

МАТЕРИАЛ ОСНОВНЫХ ДЕТАЛЕЙ

Наименование детали	**10с16п 10с25п 10с40п**	**10лс16п 10лс25п 10лс40п**	**10нж16п 10нж25п 10нж40п**	**10нж16п1 10нж25п1 10нж40п1**
Корпус	Сталь 20, Сталь 25Л	09Г2С, 20ГЛ	08Х18Н10, 08Х18Н10Т, 12Х18Н9, 12Х18Н9ТЛ	10Х17Н13М3Т, 12Х18Н12М3ТЛ
Патрубок	Сталь 20, Сталь 25Л	09Г2С, 20ГЛ	08Х18Н10, 08Х18Н10Т, 12Х18Н9, 12Х18Н9ТЛ	10Х17Н13М3Т, 12Х18Н12М3ТЛ
Пробка	12Х18Н9, 12Х18Н9Т	12Х18Н9, 12Х18Н9Т	12Х18Н9, 12Х18Н9Т	12Х18Н9, 12Х18Н9Т
Шпиндель	20Х13	20Х13	20Х13	20Х13
Уплотнительные кольца	Фторопласт Ф-4	Фторопласт Ф-4	Фторопласт Ф-4	Фторопласт Ф-4
Гайка	Сталь 25	35Х, 20ХН3А	12Х18Н9Т	12Х18Н9Т
Шпилька	Сталь 35	40Х, 20ХН3А	45Х14Н14В2М	45Х14Н14В2М

Допускается изготавливать детали и уплотнительные поверхности из других материалов, по свойствам, не уступающим указанным выше

ТЕХНИЧЕСКИЕ ДАННЫЕ И ХАРАКТЕРИСТИКИ

Основные размеры, мм

СТ39001 (10с16п, 10лс16п, 10нж16п, 10нж16п1 – 3-х составной фланцевый);
СТ39002 (10с25п, 10лс25п, 10нж25п, 10нж25п1 – 3-х составной фланцевый);
СТ39003 (10с40п, 10лс40п, 10нж40п, 10нж40п1 – 3-х составной фланцевый).

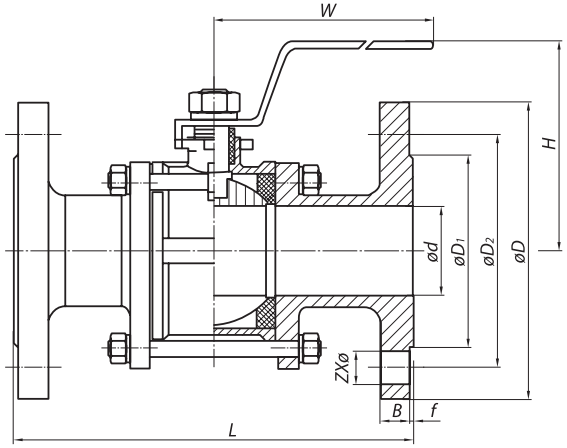

DN	L	D	D1	D2	H	b	n	Масса, не более, кг
10	130	90	60	42	170	14	4	1,7
15	130	90	60	42	170	14	4	1,8
20	150	95	65	47	170	14	4	2
25	160	105	75	58	190	14	4	3,2
32	180	115	85	68	205	14	4	4,6
40	200	135	100	78	270	18	4	6
50	230	145	110	88	310	18	4	8
65	290	160	125	102	358	18	4	14
80	310	180	145	122	373	18	4; 8	18
100	350	195	160	133	435	18	4; 8	25
125	400	215	180	158	500	18	4; 8	36
150	480	245	210	184	614	18	4; 8	47
200	600	280	240	212	674	22	4; 8	78

СТ39001 (10с16п, 10лс16п, 10нж16п, 10нж16п1 – 2-х составной фланцевый);
СТ39002 (10с25п, 10лс25п, 10нж25п, 10нж25п1 – 2-х составной фланцевый);
СТ39003 (10с40п, 10лс40п, 10нж40п, 10нж40п1 – 2-х составной фланцевый).

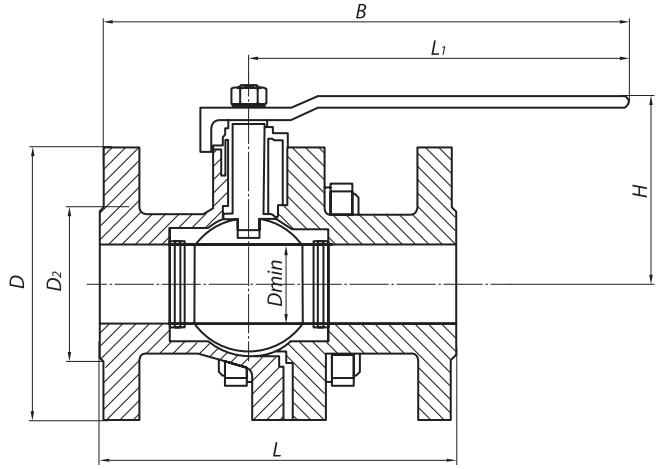

DN	L	D	D1	D2	H	b	n	Масса, не более, кг
10	130	90	60	42	170	14	4	1,7
15	130	90	60	42	170	14	4	1,8
20	150	95	65	47	170	14	4	2
25	160	105	75	58	190	14	4	3,2
32	180	115	85	68	205	14	4	4,6
40	200	135	100	78	270	18	4	6
50	230	145	110	88	310	18	4	8
65	290	160	125	102	358	18	4	14
80	310	180	145	122	373	18	4; 8	18
100	350	195	160	133	435	18	4; 8	25
125	400	215	180	158	500	18	4; 8	36
150	480	245	210	184	614	18	4; 8	47
200	600	280	240	212	674	22	4; 8	78

Основные размеры, мм

СТ39001 (10с16п, 10лс16п, 10нж16п, 10нж16п1 – муфтовый односоставной);
СТ39002 (10с25п, 10лс25п, 10нж25п, 10нж25п1 – муфтовый односоставной);
СТ39003 (10с40п, 10лс40п, 10нж40п, 10нж40п1 – муфтовый односоставной).

DN	L	D	L1	H	Масса, не более, кг
6	39	G1/4	68	33	0,07
10	44	G3/8	80	36	0,11
15	58	G1/2	95	48	0,17

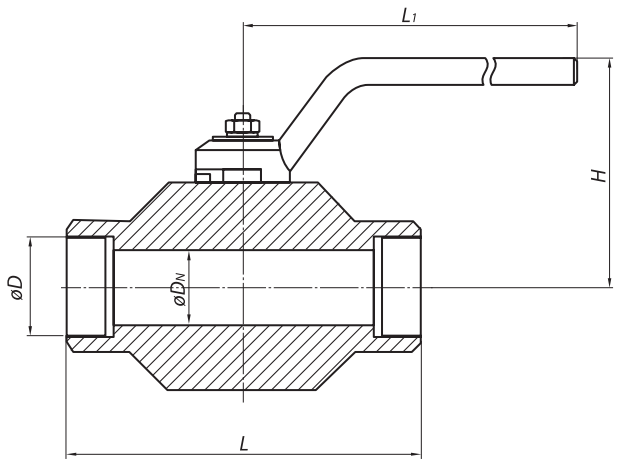

СТ39001 (10с16п, 10лс16п, 10нж16п, 10нж16п1 – 2-х составной муфтовый);
СТ39002 (10с25п, 10лс25п, 10нж25п, 10нж25п1 – 2-х составной муфтовый);
СТ39003 (10с40п, 10лс40п, 10нж40п, 10нж40п1 – 2-х составной муфтовый).

DN	G	D1	L	L1	H	Масса, не более, кг
6	G1/4	6	52	100	54	0,3
8	G1/4	8	52	100	54	0,3
10	G3/8	10	52	100	54	0,3
15	G1/2	15	58	121	65	0,42
20	G3/4	20	67	121	68	0,58
25	G1	25	78	121	79	0,75
32	G1 1/4	32	90	121	83	1,45
40	G1 1/2	38	104	180	93	2,15
50	G2	20	126	180	100	3,65

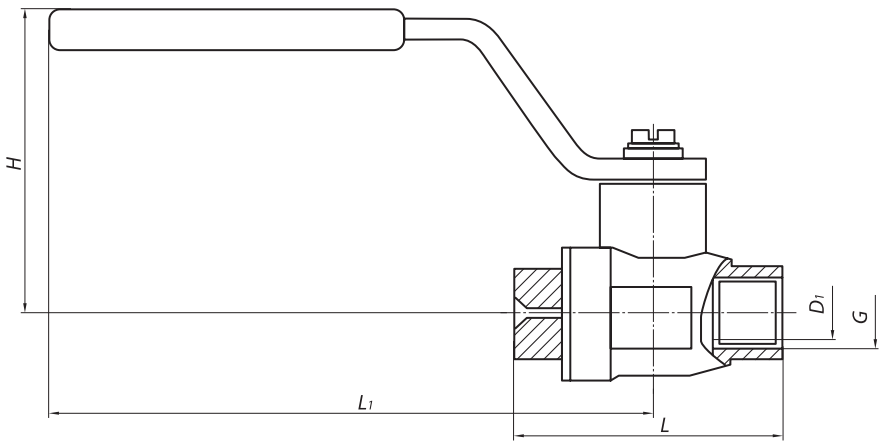

ТЕХНИЧЕСКИЕ ДАННЫЕ И ХАРАКТЕРИСТИКИ

СТ39004 (10с63п, 10лс63п, 10нж63п, 10нж63п1 – 2-х составной муфтовый);
СТ39005 (10с64п, 10лс64п, 10нж64п, 10нж64п1 – 2-х составной муфтовый).

DN	G	D1	L	L1	H	Масса, не более, кг
6	G1/4	6	55	100	50	0,3
8	G1/4	8	55	100	50	0,3
10	G3/8	10	55	100	50	0,3
15	G1/2	15	62	130	60	0,42
20	G3/4	20	72	130	64	0,58
25	G1	25	84	165	71	0,75

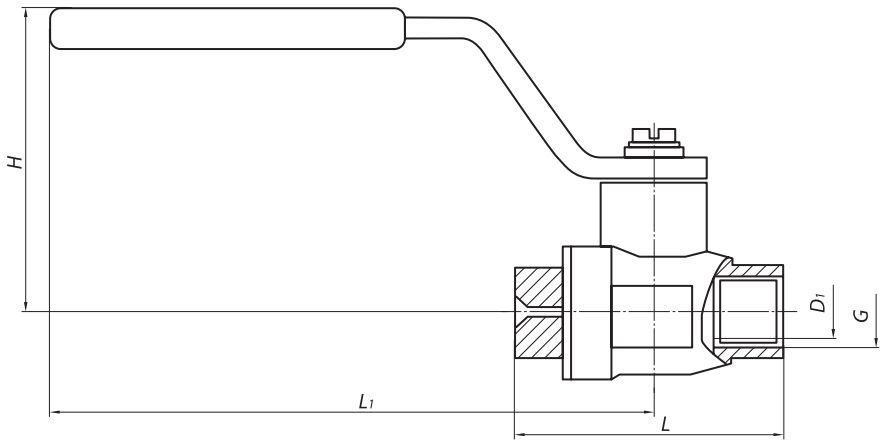

Основные размеры, мм

СТ39001 (10с16п, 10лс16п, 10нж16п, 10нж16п1 – 3-х составной муфтовый);
СТ39002 (10с25п, 10лс25п, 10нж25п, 10нж25п1-3-х составной муфтовый);
СТ39003 (10с40п, 10лс40п, 10нж40п, 10нж40п1-3-х составной муфтовый);
СТ39004 (10с63п, 10лс63п, 10нж63п, 10нж63п1 – 3-х составной муфтовый);
СТ39005 (10с64п, 10лс64п, 10нж64п, 10нж64п1 – 3-х составной муфтовый).

DN	G	D1	L	L1	H	Масса, не более, кг
6	G1/4	6	75	100	54	0,3
8	G1/4	8	52	100	54	0,3
10	G3/8	10	52	100	54	0,3
15	G1/2	15	58	121	65	0,42
20	G3/4	20	67	121	68	0,58
25	G1	25	78	121	79	0,75
32	G1 1/4	32	90	121	83	1,45
40	G1 1/2	38	104	180	93	2,15
50	G2	20	126	180	100	3,65

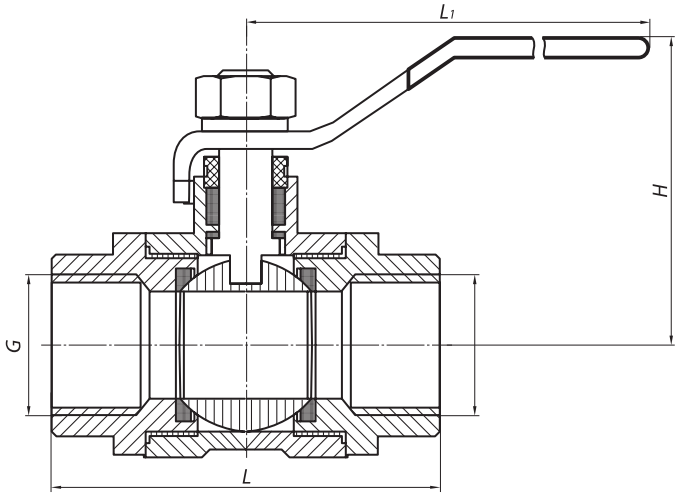

СТ39004 (10с63п, 10лс63п, 10нж63п, 10нж63п1 – 3-х составной муфтовый);
СТ39005 (10с64п, 10лс64п, 10нж64п, 10нж64п1 – 3-х составной муфтовый).

DN	G	D1	L	L1	H	Масса, не более, кг
6	G1/4	6	55	100	50	0,3
8	G1/4	8	55	100	50	0,3
10	G3/8	10	55	100	50	0,3
15	G1/2	15	62	130	60	0,42
20	G3/4	20	72	130	64	0,58
25	G1	25	84	165	71	0,75

Основные размеры, мм

СТ39001 (10с16п, 10лс16п, 10нж16п, 10нж16п1 – под приварку);
СТ39002 (10с25п, 10лс25п, 10нж25п, 10нж25п1 – под приварку односоставной);
СТ39003 (10с40п, 10лс40п, 10нж40п, 10нж40п1 – под приварку односоставной).

DN	L	D1	a1	L1	H	Масса, не более, кг
10	180	14	10	140	57	0,8
15	182	20	15	140	57	1,1
20	188	26	20	165	65	2,0
25	192	33	25	165	70	2,3
32	198	39	32	315	119	4,0
40	210	46	40	315	124	5,0
50	216	58	50	315	132	6,0
65	241	77	65	315	151	15,5
80	283	90	80	315	138	30,0
100	305	110	100	500	148	43,0
125	390	135	125	500	188	77,0
150	457	161	150	169	415	143,0
200	521	222	200	169	445	250,0

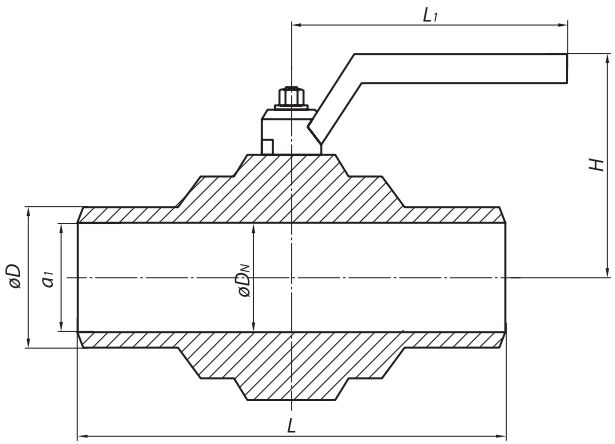

3-х составной под приварку :
СТ39001 (10с16п, 10лс16п, 10нж16п, 10нж16п1);
СТ39002 (10с25п, 10лс25п, 10нж25п, 10нж25п1);
СТ39003 (10с40п, 10лс40п, 10нж40п, 10нж40п1).

DN	L	D	D1	H	W	Масса, не более, кг
6	120	17,2	14,9	49,0	105,0	1,2
8	120	17,2	14,9	49,0	105,0	1,2
10	120	17,2	14,9	51,5	105,0	1,2
15	170	21,2	18,4	54,0	105,0	1,5
20	180	27,2	23,9	63,5	115,0	2,0
25	210	34,0	30,7	71,5	135,0	2,0
32	220	42,5	39,4	90,0	150,0	3,5
40	230	48,5	45,3	101,5	170,0	5,4
50	245	60,5	57,2	120,0	225,0	7,0
65	265	76,3	72,1	130,0	270,0	10,4
80	290	89,1	84,9	150,0	290,0	17,5
100	310	114,0	96,0	211,0	292,0	22,0
125	356	137,0	121,0	210,0	292,0	29,5
150	394	159,0	146,0	220,0	400,0	57,0
200	600	218,0	202,0	220,0	400,0	68,0

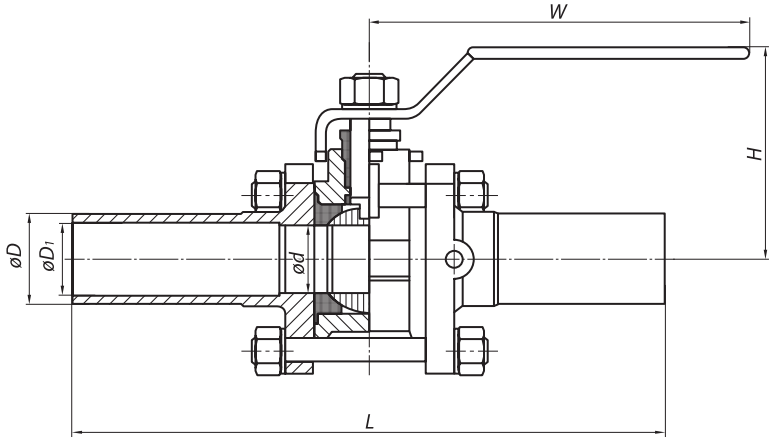

3-х составной под приварку:
СТ39004 (10с63п, 10лс63п, 10нж63п, 10нж63п1);
СТ39005 (10с64п, 10лс64п, 10нж64п, 10нж64п1).

DN	L	D	D1	H	W	Масса, не более, кг
6	120	17,2	14,9	49,0	105,0	1,2
8	120	17,2	14,9	49,0	105,0	1,2
10	120	17,2	14,9	51,5	105,0	1,2
15	170	21,2	18,4	54,0	105,0	1,5
20	180	27,2	23,9	63,5	115,0	2,0
25	210	34,0	30,7	71,5	135,0	2,0

Обозначение изделия	Таблица фигура т/ф	Проход условный DN	Давление номинальное PN,МПа (кгс/см²)	Температура рабочей среды, t, °C	Среда рабочая	Материал основных деталей	Присоединение к трубопроводу	Пробное давление, Рпр, МПа (кгс/см²)	Масса кг, не более
СТ39001-006	10с16п	6	1,6(16)	До 200	Жидкие и газообразные среды, по отношению к которым применяемые материлы коррозионностойки	Сталь 20, Сталь 25Л	Б, С	2,4(24)	0,6
-01	10лс16п					09Г2С, 20ГЛ			
-02	10нж16п					08Х18Н10, 08Х18Н10Т , 12Х18Н9, 12Х18Н9ТЛ			
-03	10нж16п1					10Х17Н13М3Т, 12Х18Н12М3ТЛ			
СТ39001-008	10с16п	8	1,6(16)	До 200		Сталь 20, Сталь 25Л	Б, С	2,4(24)	0,7
-01	10лс16п					09Г2С, 20ГЛ			
-02	10нж16п					08Х18Н10, 08Х18Н10Т , 12Х18Н9, 12Х18Н9ТЛ			
-03	10нж16п1					10Х17Н13М3Т, 12Х18Н12М3ТЛ			
СТ39001-010	10с16п	10	1,6(16)	До 200		Сталь 20, Сталь 25Л	А, Б, С	2,4(24)	1,7
-01	10лс16п					09Г2С, 20ГЛ			
-02	10нж16п					08Х18Н10, 08Х18Н10Т , 12Х18Н9, 12Х18Н9ТЛ			
-03	10нж16п1					10Х17Н13М3Т, 12Х18Н12М3ТЛ			
СТ39001-015	10с16п	15	1,6(16)	До 200		Сталь 20, Сталь 25Л	А, Б, С	2,4(24)	1,8
-01	10лс16п					09Г2С, 20ГЛ			
-02	10нж16п					08Х18Н10, 08Х18Н10Т , 12Х18Н9, 12Х18Н9ТЛ			
-03	10нж16п1					10Х17Н13М3Т, 12Х18Н12М3ТЛ			
СТ39001-020	10с16п	20	1,6(16)	До 200		Сталь 20, Сталь 25Л	А, Б, С	2,4(24)	2,0
-01	10лс16п					09Г2С, 20ГЛ			
-02	10нж16п					08Х18Н10, 08Х18Н10Т , 12Х18Н9, 12Х18Н9ТЛ			
-03	10нж16п1					10Х17Н13М3Т, 12Х18Н12М3ТЛ			
СТ39001-025	10с16п	25	1,6(16)	До 200		Сталь 20, Сталь 25Л	А, Б, С	2,4(24)	3,2
-01	10лс16п					09Г2С, 20ГЛ			
-02	10нж16п					08Х18Н10, 08Х18Н10Т , 12Х18Н9, 12Х18Н9ТЛ			
-03	10нж16п1					10Х17Н13М3Т, 12Х18Н12М3ТЛ			

Обозначение изделия	Таблица фигура т/ф	Проход условный DN	Давление номинальное PN,МПа (кгс/см²)	Температура рабочей среды, t, °C	Среда рабочая	Материал основных деталей	Присоединение к трубопроводу	Пробное давление, Рпр, МПа (кгс/см²)	Масса кг, не более
СТ39001-032	10с16п	32	1,6(16)	До 200	Жидкие и газообразные среды, по отношению к которым применяемые материлы коррозионностойки	Сталь 20, Сталь 25Л	А, Б, С	2,4(24)	4,6
-01	10лс16п					09Г2С, 20ГЛ			
-02	10нж16п					08Х18Н10, 08Х18Н10Т , 12Х18Н9, 12Х18Н9ТЛ			
-03	10нж16п1					10Х17Н13М3Т, 12Х18Н12М3ТЛ			
СТ39001-040	10с16п	40	1,6(16)	До 200		Сталь 20, Сталь 25Л	А, Б, С	2,4(24)	6,0
-01	10лс16п					09Г2С, 20ГЛ			
-02	10нж16п					08Х18Н10, 08Х18Н10Т , 12Х18Н9, 12Х18Н9ТЛ			
-03	10нж16п1					10Х17Н13М3Т, 12Х18Н12М3ТЛ			
СТ39001-050	10с16п	50	1,6(16)	До 200		Сталь 20, Сталь 25Л	А, Б, С	2,4(24)	8,0
-01	10лс16п					09Г2С, 20ГЛ			
-02	10нж16п					08Х18Н10, 08Х18Н10Т , 12Х18Н9, 12Х18Н9ТЛ			
-03	10нж16п1					10Х17Н13М3Т, 12Х18Н12М3ТЛ			
СТ39001-065	10с16п	65	1,6(16)	До 200		Сталь 20, Сталь 25Л	А, Б	2,4(24)	14,0
-01	10лс16п					09Г2С, 20ГЛ			
-02	10нж16п					08Х18Н10, 08Х18Н10Т , 12Х18Н9, 12Х18Н9ТЛ			
-03	10нж16п1					10Х17Н13М3Т, 12Х18Н12М3ТЛ			
СТ39001-080	10с16п	80	1,6(16)	До 200		Сталь 20, Сталь 25Л	А, Б	2,4(24)	18,0
-01	10лс16п					09Г2С, 20ГЛ			
-02	10нж16п					08Х18Н10, 08Х18Н10Т , 12Х18Н9, 12Х18Н9ТЛ			
-03	10нж16п1					10Х17Н13М3Т, 12Х18Н12М3ТЛ			
СТ39001-100	10с16п	100	1,6(16)	До 200		Сталь 20, Сталь 25Л	А, Б	2,4(24)	25,0
-01	10лс16п					09Г2С, 20ГЛ			
-02	10нж16п					08Х18Н10, 08Х18Н10Т , 12Х18Н9, 12Х18Н9ТЛ			
-03	10нж16п1					10Х17Н13М3Т, 12Х18Н12М3ТЛ			

Обозначение изделия	Таблица фигура т/ф	Проход условный DN	Давление номинальное PN,МПа (кгс/см²)	Температура рабочей среды, t, °С	Среда рабочая	Материал основных деталей	Присоединение к трубопроводу	Пробное давление, Рпр, МПа (кгс/см²)	Масса кг, не более
СТ39001-125	10с16п	125	1,6(16)	До 200	Жидкие и газообразные среды, по отношению к которым применяемые материлы коррозионностойки	Сталь 20, Сталь 25Л	А, Б	2,4(24)	36,0
-01	10лс16п					09Г2С, 20ГЛ			
-02	10нж16п					08Х18Н10, 08Х18Н10Т , 12Х18Н9, 12Х18Н9ТЛ			
-03	10нж16п1					10Х17Н13М3Т, 12Х18Н12М3ТЛ			
СТ39001-150	10с16п	150	1,6(16)	До 200		Сталь 20, Сталь 25Л	А, Б	2,4(24)	47,0
-01	10лс16п					09Г2С, 20ГЛ			
-02	10нж16п					08Х18Н10, 08Х18Н10Т , 12Х18Н9, 12Х18Н9ТЛ			
-03	10нж16п1					10Х17Н13М3Т, 12Х18Н12М3ТЛ			
СТ39001-200	10с16п	200	1,6(16)	До 200		Сталь 20, Сталь 25Л	А, Б	2,4(24)	78,0
-01	10лс16п					09Г2С, 20ГЛ			
-02	10нж16п					08Х18Н10, 08Х18Н10Т , 12Х18Н9, 12Х18Н9ТЛ			
-03	10нж16п1					10Х17Н13М3Т, 12Х18Н12М3ТЛ			
СТ39002-006	10с25п	6	2,5(25)	До 200		Сталь 20, Сталь 25Л	Б, С	3,8(38)	0,6
-01	10лс25п					09Г2С, 20ГЛ			
-02	10нж25п					08Х18Н10, 08Х18Н10Т , 12Х18Н9, 12Х18Н9ТЛ			
-03	10нж25п1					10Х17Н13М3Т, 12Х18Н12М3ТЛ			
СТ39002-008	10с25п	8	2,5(25)	До 200		Сталь 20, Сталь 25Л	Б, С	3,8(38)	0,7
-01	10лс25п					09Г2С, 20ГЛ			
-02	10нж25п					08Х18Н10, 08Х18Н10Т , 12Х18Н9, 12Х18Н9ТЛ			
-03	10нж25п1					10Х17Н13М3Т, 12Х18Н12М3ТЛ			
СТ39002-010	10с25п	10	2,5(25)	До 200		Сталь 20, Сталь 25Л	А, Б, С	3,8(38)	1,7
-01	10лс25п					09Г2С, 20ГЛ			
-02	10нж25п					08Х18Н10, 08Х18Н10Т , 12Х18Н9, 12Х18Н9ТЛ			
-03	10нж25п1					10Х17Н13М3Т, 12Х18Н12М3ТЛ			

Обозначение изделия	Таблица фигура т/ф	Проход условный DN	Давление номинальное PN,МПа (кгс/см²)	Температура рабочей среды, t, °C	Среда рабочая	Материал основных деталей	Присоединение к трубопроводу	Пробное давление, Рпр, МПа (кгс/см²)	Масса кг, не более
СТ39002-015	10с25п	15	2,5(25)	До 200	Жидкие и газообразные среды, по отношению к которым применяемые материлы коррозионностойки	Сталь 20, Сталь 25Л	А, Б, С	3,8(38)	1,8
-01	10лс25п					09Г2С, 20ГЛ			
-02	10нж25п					08Х18Н10, 08Х18Н10Т , 12Х18Н9, 12Х18Н9ТЛ			
-03	10нж25п1					10Х17Н13М3Т, 12Х18Н12М3ТЛ			
СТ39002-020	10с25п	20	2,5(25)	До 200		Сталь 20, Сталь 25Л	А, Б, С	3,8(38)	2,0
-01	10лс25п					09Г2С, 20ГЛ			
-02	10нж25п					08Х18Н10, 08Х18Н10Т , 12Х18Н9, 12Х18Н9ТЛ			
-03	10нж25п1					10Х17Н13М3Т, 12Х18Н12М3ТЛ			
СТ39002-025	10с25п	25	2,5(25)	До 200		Сталь 20, Сталь 25Л	А, Б, С	3,8(38)	3,0
-01	10лс25п					09Г2С, 20ГЛ			
-02	10нж25п					08Х18Н10, 08Х18Н10Т , 12Х18Н9, 12Х18Н9ТЛ			
-03	10нж25п1					10Х17Н13М3Т, 12Х18Н12М3ТЛ			
СТ39002-032	10с25п	32	2,5(25)	До 200		Сталь 20, Сталь 25Л	А, Б, С	3,8(38)	4,6
-01	10лс25п					09Г2С, 20ГЛ			
-02	10нж25п					08Х18Н10, 08Х18Н10Т , 12Х18Н9, 12Х18Н9ТЛ			
-03	10нж25п1					10Х17Н13М3Т, 12Х18Н12М3ТЛ			
СТ39002-040	10с25п	40	2,5(25)	До 200		Сталь 20, Сталь 25Л	А, Б, С	3,8(38)	6,0
-01	10лс25п					09Г2С, 20ГЛ			
-02	10нж25п					08Х18Н10, 08Х18Н10Т , 12Х18Н9, 12Х18Н9ТЛ			
-03	10нж25п1					10Х17Н13М3Т, 12Х18Н12М3ТЛ			
СТ39002-050	10с25п	50	2,5(25)	До 200		Сталь 20, Сталь 25Л	А, Б, С	3,8(38)	8,0
-01	10лс25п					09Г2С, 20ГЛ			
-02	10нж25п					08Х18Н10, 08Х18Н10Т , 12Х18Н9, 12Х18Н9ТЛ			
-03	10нж25п1					10Х17Н13М3Т, 12Х18Н12М3ТЛ			

Обозначение изделия	Таблица фигура т/ф	Проход условный DN	Давление номинальное PN,МПа (кгс/см²)	Температура рабочей среды, t, °С	Среда рабочая	Материал основных деталей	Присоединение к трубопроводу	Пробное давление, Рпр, МПа (кгс/см²)	Масса кг, не более
СТ39002-065	10с25п	65	2,5(25)	До 200	Жидкие и газообразные среды, по отношению к которым применяемые материлы коррозионностойки	Сталь 20, Сталь 25Л	А, Б	3,8(38)	14,0
-01	10лс25п					09Г2С, 20ГЛ			
-02	10нж25п					08Х18Н10, 08Х18Н10Т , 12Х18Н9, 12Х18Н9ТЛ			
-03	10нж25п1					10Х17Н13М3Т, 12Х18Н12М3ТЛ			
СТ39002-080	10с25п	80	2,5(25)	До 200		Сталь 20, Сталь 25Л	А, Б	3,8(38)	18,0
-01	10лс25п					09Г2С, 20ГЛ			
-02	10нж25п					08Х18Н10, 08Х18Н10Т , 12Х18Н9, 12Х18Н9ТЛ			
-03	10нж25п1					10Х17Н13М3Т, 12Х18Н12М3ТЛ			
СТ39002-100	10с25п	100	2,5(25)	До 200		Сталь 20, Сталь 25Л	А, Б	3,8(38)	25,0
-01	10лс25п					09Г2С, 20ГЛ			
-02	10нж25п					08Х18Н10, 08Х18Н10Т , 12Х18Н9, 12Х18Н9ТЛ			
-03	10нж25п1					10Х17Н13М3Т, 12Х18Н12М3ТЛ			
СТ39002-125	10с25п	125	2,5(25)	До 200		Сталь 20, Сталь 25Л	А, Б	3,8(38)	36,0
-01	10лс25п					09Г2С, 20ГЛ			
-02	10нж25п					08Х18Н10, 08Х18Н10Т , 12Х18Н9, 12Х18Н9ТЛ			
-03	10нж25п1					10Х17Н13М3Т, 12Х18Н12М3ТЛ			
СТ39002-150	10с25п	150	2,5(25)	До 200		Сталь 20, Сталь 25Л	А, Б	3,8(38)	47,0
-01	10лс25п					09Г2С, 20ГЛ			
-02	10нж25п					08Х18Н10, 08Х18Н10Т , 12Х18Н9, 12Х18Н9ТЛ			
-03	10нж25п1					10Х17Н13М3Т, 12Х18Н12М3ТЛ			
СТ39002-200	10с25п	200	2,5(25)	До 200		Сталь 20, Сталь 25Л	А, Б	3,8(38)	78,0
-01	10лс25п					09Г2С, 20ГЛ			
-02	10нж25п					08Х18Н10, 08Х18Н10Т , 12Х18Н9, 12Х18Н9ТЛ			
-03	10нж25п1					10Х17Н13М3Т, 12Х18Н12М3ТЛ			

Обозначение изделия	Таблица фигура т/ф	Проход условный DN	Давление номинальное PN,МПа (кгс/см²)	Температура рабочей среды, t, °C	Среда рабочая	Материал основных деталей	Присоединение к трубопроводу	Пробное давление, Рпр, МПа (кгс/см²)	Масса кг, не более
СТ39003-006	10с40п	6	4,0(40)	До 200	Жидкие и газообразные среды, по отношению к которым применяемые материлы коррозионностойки	Сталь 20, Сталь 25Л	Б, С	6,0(60)	0,7
-01	10лс40п					09Г2С, 20ГЛ			
-02	10нж40п					08Х18Н10, 08Х18Н10Т , 12Х18Н9, 12Х18Н9ТЛ			
-03	10нж40п1					10Х17Н13М3Т, 12Х18Н12М3ТЛ			
СТ39003-008	10с40п	8	4,0(40)	До 200		Сталь 20, Сталь 25Л	Б, С	6,0(60)	0,8
-01	10лс40п					09Г2С, 20ГЛ			
-02	10нж40п					08Х18Н10, 08Х18Н10Т , 12Х18Н9, 12Х18Н9ТЛ			
-03	10нж40п1					10Х17Н13М3Т, 12Х18Н12М3ТЛ			
СТ39003-010	10с40п	10	4,0(40)	До 200		Сталь 20, Сталь 25Л	А, Б, С	6,0(60)	1,7
-01	10лс40п					09Г2С, 20ГЛ			
-02	10нж40п					08Х18Н10, 08Х18Н10Т , 12Х18Н9, 12Х18Н9ТЛ			
-03	10нж40п1					10Х17Н13М3Т, 12Х18Н12М3ТЛ			
СТ39003-015	10с40п	15	4,0(40)	До 200		Сталь 20, Сталь 25Л	А, Б, С	6,0(60)	1,8
-01	10лс40п					09Г2С, 20ГЛ			
-02	10нж40п					08Х18Н10, 08Х18Н10Т , 12Х18Н9, 12Х18Н9ТЛ			
-03	10нж40п1					10Х17Н13М3Т, 12Х18Н12М3ТЛ			
СТ39003-020	10с40п	20	4,0(40)	До 200		Сталь 20, Сталь 25Л	А, Б, С	6,0(60)	2,0
-01	10лс40п					09Г2С, 20ГЛ			
-02	10нж40п					08Х18Н10, 08Х18Н10Т , 12Х18Н9, 12Х18Н9ТЛ			
-03	10нж40п1					10Х17Н13М3Т, 12Х18Н12М3ТЛ			
СТ39003-025	10с40п	25	4,0(40)	До 200		Сталь 20, Сталь 25Л	А, Б, С	6,0(60)	3,2
-01	10лс40п					09Г2С, 20ГЛ			
-02	10нж40п					08Х18Н10, 08Х18Н10Т , 12Х18Н9, 12Х18Н9ТЛ			
-03	10нж40п1					10Х17Н13М3Т, 12Х18Н12М3ТЛ			

Обозначение изделия	Таблица фигура т/ф	Проход условный DN	Давление номинальное PN,МПа (кгс/см²)	Температура рабочей среды, t, °С	Среда рабочая	Материал основных деталей	Присоединение к трубопроводу	Пробное давление, Рпр, МПа (кгс/см²)	Масса кг, не более
СТ39003-032	10с40п	32	4,0(40)	До 200	Жидкие и газообразные среды, по отношению к которым применяемые материлы коррозионностойки	Сталь 20, Сталь 25Л	А, Б, С	6,0(60)	4,6
-01	10лс40п					09Г2С, 20ГЛ			
-02	10нж40п					08Х18Н10, 08Х18Н10Т , 12Х18Н9, 12Х18Н9ТЛ			
-03	10нж40п1					10Х17Н13М3Т, 12Х18Н12М3ТЛ			
СТ39003-040	10с40п	40	4,0(40)	До 200		Сталь 20, Сталь 25Л	А, Б, С	6,0(60)	6,0
-01	10лс40п					09Г2С, 20ГЛ			
-02	10нж40п					08Х18Н10, 08Х18Н10Т , 12Х18Н9, 12Х18Н9ТЛ			
-03	10нж40п1					10Х17Н13М3Т, 12Х18Н12М3ТЛ			
СТ39003-050	10с40п	50	4,0(40)	До 200		Сталь 20, Сталь 25Л	А, Б, С	6,0(60)	8,0
-01	10лс40п					09Г2С, 20ГЛ			
-02	10нж40п					08Х18Н10, 08Х18Н10Т , 12Х18Н9, 12Х18Н9ТЛ			
-03	10нж40п1					10Х17Н13М3Т, 12Х18Н12М3ТЛ			
СТ39003-065	10с40п	65	4,0(40)	До 200		Сталь 20, Сталь 25Л	А, Б	6,0(60)	14,0
-01	10лс40п					09Г2С, 20ГЛ			
-02	10нж40п					08Х18Н10, 08Х18Н10Т , 12Х18Н9, 12Х18Н9ТЛ			
-03	10нж40п1					10Х17Н13М3Т, 12Х18Н12М3ТЛ			
СТ39003-080	10с40п	80	4,0(40)	До 200		Сталь 20, Сталь 25Л	А, Б	6,0(60)	18,0
-01	10лс40п					09Г2С, 20ГЛ			
-02	10нж40п					08Х18Н10, 08Х18Н10Т , 12Х18Н9, 12Х18Н9ТЛ			
-03	10нж40п1					10Х17Н13М3Т, 12Х18Н12М3ТЛ			
СТ39003-100	10с40п	100	4,0(40)	До 200		Сталь 20, Сталь 25Л	А, Б	6,0(60)	25,0
-01	10лс40п					09Г2С, 20ГЛ			
-02	10нж40п					08Х18Н10, 08Х18Н10Т , 12Х18Н9, 12Х18Н9ТЛ			
-03	10нж40п1					10Х17Н13М3Т, 12Х18Н12М3ТЛ			

Обозначение изделия	Таблица фигура т/ф	Проход условный DN	Давление номинальное PN,МПа (кгс/см²)	Температура рабочей среды, t, °C	Среда рабочая	Материал основных деталей	Присоединение к трубопроводу	Пробное давление, Рпр, МПа (кгс/см²)	Масса кг, не более
СТ39003-125	10с40п	125	4,0(40)	До 200	Жидкие и газообразные среды, по отношению к которым применяемые материлы коррозионностойки	Сталь 20, Сталь 25Л	А, Б	6,0(60)	36,0
-01	10лс40п					09Г2С, 20ГЛ			
-02	10нж40п					08Х18Н10, 08Х18Н10Т , 12Х18Н9, 12Х18Н9ТЛ			
-03	10нж40п1					10Х17Н13М3Т, 12Х18Н12М3ТЛ			
СТ39003-150	10с40п	150	4,0(40)	До 200		Сталь 20, Сталь 25Л	А, Б	6,0(60)	47,0
-01	10лс40п					09Г2С, 20ГЛ			
-02	10нж40п					08Х18Н10, 08Х18Н10Т , 12Х18Н9, 12Х18Н9ТЛ			
-03	10нж40п1					10Х17Н13М3Т, 12Х18Н12М3ТЛ			
СТ39003-200	10с40п	200	4,0(40)	До 200		Сталь 20, Сталь 25Л	А, Б	6,0(60)	78,0
-01	10лс40п					09Г2С, 20ГЛ			
-02	10нж40п					08Х18Н10, 08Х18Н10Т , 12Х18Н9, 12Х18Н9ТЛ			
-03	10нж40п1					10Х17Н13М3Т, 12Х18Н12М3ТЛ			
СТ39004-006	10с63п	6	6,3(63)	До 200		Сталь 20, Сталь 25Л	Б, С	9,45(94,5)	1,5
-01	10лс63п					09Г2С, 20ГЛ			
-02	10нж63п					08Х18Н10, 08Х18Н10Т , 12Х18Н9, 12Х18Н9ТЛ			
-03	10нж63п1					10Х17Н13М3Т, 12Х18Н12М3ТЛ			
СТ39004-008	10с63п	8	6,3(63)	До 200		Сталь 20, Сталь 25Л	Б, С	9,45(94,5)	1,5
-01	10лс63п					09Г2С, 20ГЛ			
-02	10нж63п					08Х18Н10, 08Х18Н10Т , 12Х18Н9, 12Х18Н9ТЛ			
-03	10нж63п1					10Х17Н13М3Т, 12Х18Н12М3ТЛ			
СТ39004-010	10с63п	10	6,3(63)	До 200		Сталь 20, Сталь 25Л	А, Б, С	9,45(94,5)	1,5
-01	10лс63п					09Г2С, 20ГЛ			
-02	10нж63п					08Х18Н10, 08Х18Н10Т , 12Х18Н9, 12Х18Н9ТЛ			
-03	10нж63п1					10Х17Н13М3Т, 12Х18Н12М3ТЛ			

Обозначение изделия	Таблица фигура т/ф	Проход условный DN	Давление номинальное PN,МПа (кгс/см²)	Температура рабочей среды, t, °C	Среда рабочая	Материал основных деталей	Присоединение к трубопроводу	Пробное давление, Рпр, МПа (кгс/см²)	Масса кг, не более
СТ39004-015	10с63п	15	6,3(63)	До 200	Жидкие и газообразные среды, по отношению к которым применяемые материлы коррозионностойки	Сталь 20, Сталь 25Л	А, Б, С	9,45(94,5)	1,7
-01	10лс63п					09Г2С, 20ГЛ			
-02	10нж63п					08Х18Н10, 08Х18Н10Т , 12Х18Н9, 12Х18Н9ТЛ			
-03	10нж63п1					10Х17Н13М3Т, 12Х18Н12М3ТЛ			
СТ39004-020	10с63п	20	6,3(63)	До 200		Сталь 20, Сталь 25Л	А, Б, С	9,45(94,5)	2,0
-01	10лс63п					09Г2С, 20ГЛ			
-02	10нж63п					08Х18Н10, 08Х18Н10Т , 12Х18Н9, 12Х18Н9ТЛ			
-03	10нж63п1					10Х17Н13М3Т, 12Х18Н12М3ТЛ			
СТ39004-020	10с63п	25	6,3(63)	До 200		Сталь 20, Сталь 25Л	А, Б, С	9,45(94,5)	3,4
-01	10лс63п					09Г2С, 20ГЛ			
-02	10нж63п					08Х18Н10, 08Х18Н10Т , 12Х18Н9, 12Х18Н9ТЛ			
-03	10нж63п1					10Х17Н13М3Т, 12Х18Н12М3ТЛ			
СТ39005-006	10с64п	6	16,0(160)	До 200		Сталь 20, Сталь 25Л	Б, С	24,0(240,0)	1,5
-01	10лс64п					09Г2С, 20ГЛ			
-02	10нж64п					08Х18Н10, 08Х18Н10Т , 12Х18Н9, 12Х18Н9ТЛ			
-03	10нж64п1					10Х17Н13М3Т, 12Х18Н12М3ТЛ			
СТ39005-008	10с64п	8	16,0(160)	До 200		Сталь 20, Сталь 25Л	Б, С	24,0(240,0)	1,5
-01	10лс64п					09Г2С, 20ГЛ			
-02	10нж64п					08Х18Н10, 08Х18Н10Т , 12Х18Н9, 12Х18Н9ТЛ			
-03	10нж64п1					10Х17Н13М3Т, 12Х18Н12М3ТЛ			
СТ39005-010	10с64п	10	16,0(160)	До 200		Сталь 20, Сталь 25Л	А, Б, С	24,0(240,0)	1,5
-01	10лс64п					09Г2С, 20ГЛ			
-02	10нж64п					08Х18Н10, 08Х18Н10Т , 12Х18Н9, 12Х18Н9ТЛ			
-03	10нж64п1					10Х17Н13М3Т, 12Х18Н12М3ТЛ			

Обозначение изделия	Таблица фигура т/ф	Проход условный DN	Давление номинальное PN,МПа (кгс/см²)	Температура рабочей среды, t, °C	Среда рабочая	Материал основных деталей	Присоединение к трубопроводу	Пробное давление, Рпр, МПа (кгс/см²)	Масса кг, не более
СТ39005-015	10с64п	15	16,0(160)	До 200	Жидкие и газообразные среды, по отношению к которым применяемые материлы коррозионностойки	Сталь 20, Сталь 25Л	А, Б, С	24,0(240,0)	1,7
-01	10лс64п					09Г2С, 20ГЛ			
-02	10нж64п					08Х18Н10, 08Х18Н10Т , 12Х18Н9, 12Х18Н9ТЛ			
-03	10нж64п1					10Х17Н13М3Т, 12Х18Н12М3ТЛ			
СТ39005-020	10с64п	20	16,0(160)	До 200		Сталь 20, Сталь 25Л	А, Б, С	24,0(240,0)	2,0
-01	10лс64п					09Г2С, 20ГЛ			
-02	10нж64п					08Х18Н10, 08Х18Н10Т , 12Х18Н9, 12Х18Н9ТЛ			
-03	10нж64п1					10Х17Н13М3Т, 12Х18Н12М3ТЛ			
СТ39005-025	10с64п	25	16,0(160)	До 200		Сталь 20, Сталь 25Л	А, Б, С	24,0(240,0)	3,4
-01	10лс64п					09Г2С, 20ГЛ			
-02	10нж64п					08Х18Н10, 08Х18Н10Т , 12Х18Н9, 12Х18Н9ТЛ			
-03	10нж64п1					10Х17Н13М3Т, 12Х18Н12М3ТЛ			

ЗАДВИЖКИ КЛИНОВЫЕ

КЛАПАНЫ ЗАПОРНЫЕ

КЛАПАНЫ ОБРАТНЫЕ

ЗАТВОРЫ ОБРАТНЫЕ

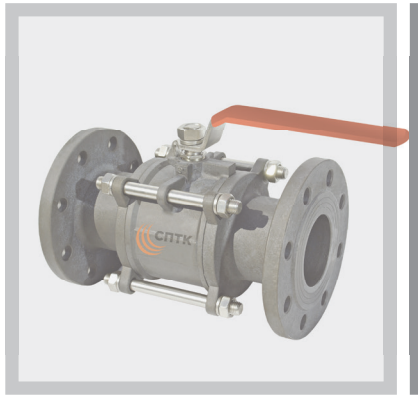

КРАНЫ ШАРОВЫЕ

ЗАДВИЖКИ КЛИНОВЫЕ

ЗАДВИЖКИ КЛИНОВЫЕ

Задвижки клиновые относятся к запорным устройствам, в которых проход перекрывается поступательным перемещением запорного органа в направлении, перпендикулярном движению потока транспортируемой среды. Задвижки применяются для перекрытия потоков газообразных или жидких сред в трубопроводах различных давлений и условных (номинальных) проходов.

Малое гидравлическое сопротивление задвижек делает их особенно ценными при использовании на трубопроводах, через которые постоянно движется среда с большой скоростью.

По исполнению корпуса задвижки обычно изготавливают полнопроходными, т. е. диаметры проходного сечения седел не сужаются.

Задвижки изготавливаются с выдвижным шпинделем (резьба шпинделя и ходовой гайки находятся снаружи).

Управление задвижками может быть ручное (маховиком или через редуктор) или от электропривода в нормальном или во взрывозащищенном исполнении. Коэффициент сопротивления задвижек не более 0,8.

Строительные длины по ГОСТ 3706-93.

Уплотнение шпинделя – сальниковое. В верхнем положении шпиндель имеет уплотнение по конической поверхности в крышке.

Направление подачи среды – с любой стороны магистральных фланцев.

Присоединение к трубопроводу: муфтовое по ГОСТ 6527-68; с концами под приварку по ГОСТ 3326-1986; фланцевое с присоединительные размерами и размерами уплотнительных поверхностей фланцев корпусов по ГОСТ Р 54432-2011: PN 16, PN 25, PN 40, PN 63, PN 160.

По заказу потребителя исполнение фланцев может быть иным в соответствии с ГОСТ Р 54432-2011.

Необходимое исполнение выбирается по условиям эксплуатации, агрессивности рабочей среды, температуры.

Нормы герметичности в затворе по ГОСТ Р 54808-2011.

По заказу потребителя задвижки могут изготавливаться с герметичностью затвора по ГОСТ Р 54808-2011– класс «А».

При заказе указывать: наименование изделия, обозначение изделия, таблицу фигур, условный проход (размер номинальный) DN, давление номинальное (условное) PN, технические условия, рабочую среду, параметры и комплектацию.

Пример обозначения при заказе (и в другой документации) задвижки DN 15 мм PN16 кгс/см^2 из стали:

Задвижка СТ13016-015 (30с41нж) DN15 PN 16 кгс/см^2 ТУ 3742-004-61068390-2013.

Задвижки по маркам стали корпусных деталей могут изготавливаться в следующих исполнениях:
- сталь 20, сталь 25Л;
- сталь 09Г2С, 20ГЛ;
- сталь 08Х18Н10, 08Х18Н10Т, 12Х18Н9, 12Х18Н9ТЛ;
- сталь 10Х17Н13М3Т, 12Х18Н12М3ТЛ.

ЗАДВИЖКИ СТАЛЬНЫЕ ЛИТЫЕ КЛИНОВЫЕ СТ13016

30с41(541, 941)нж, 30лс41(541, 941)нж, 30нж41(541, 941)нж, 30нж41(541, 941)нж 1

Код ОКП 37 4100
Изготовление и поставка по ТУ 3741-005-61068390-2013

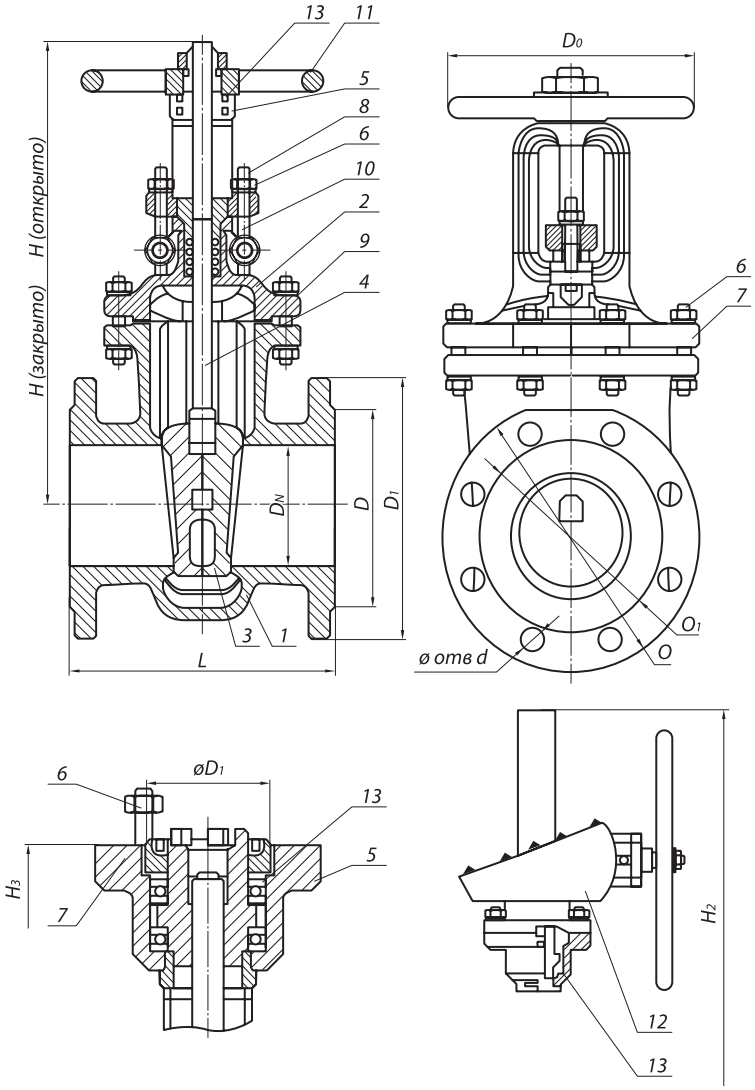

Изготавливаются с фланцевым присоединением к трубопроводу, муфтовым, с концами под приварку.

Класс герметичности по ГОСТ Р 54808-2011 (по заказу потребителя).

При заказе указывать: наименовании изделия, обозначение изделия, таблицу фигур, размер номинальный (условный проход) (DN), номинальное (условное) давление (PN), технические условия, рабочую среду и параметры.

Пример обозначения при заказе (и в другой документации) задвижка DN 50 мм PN 16 кгс/см^2 из стали 20:

Задвижка стальная фланцевая СТ13016-050 DN 50 PN 16 кгс/см^2 (30с41нж)
ТУ 3741-005-61068390-2013

Внимание! Задвижки, предназначенные для газообразных, взрывопожароопасных и токсичных сред, после гидроиспытаний дополнительно испытываются воздухом. При заказе необходимо делать пометку: «газ».

РАБОЧАЯ СРЕДА

Жидкие и газообразные среды, по отношению к которым применяемые материалы коррозионностойки.

ОБЩИЕ ПАРАМЕТРЫ

Изготовление и поставка	ТУ 3741-005-61068390-2013
Диаметр	DN 50÷1000
Давление номинальное PN, МПа (кгс/см^2)	1,6 (16)
Присоединение к трубопроводу	Фланцевое по ГОСТ Р 54432-2011
	С концами под приварку по ГОСТ 3326
	Муфтовое по ГОСТ 6527
Герметичность затвора	по ГОСТ Р 54808-2011
Уплотнение шпинделя	Сальниковое
Управление задвижки	Ручное (маховиком или редуктор), электропривод
Направление подачи среды	С любой стороны магистральных фланцев
Установочное положение задвижки	Приводом вверх
Климатическое исполнение	«У», «ХЛ», «УХЛ» по ГОСТ 15150

© По требованию заказчика клапаны могут поставляться в комплекте с ответными фланцами, крепежом и прокладками.

МАТЕРИАЛ ОСНОВНЫХ ДЕТАЛЕЙ

Номер на схеме	Наименование	30с41нж 30с541нж 30с941нж	30лс41нж 30лс541нж 30лс941нж	30нж41нж 30нж541нж 30нж941нж	30нж41нж , 30нж541нж1 30нж941нж1
1	Корпус	Ст. 20 Ст. 25Л	Ст. 09Г2С Ст. 20ГЛ	Ст. 08Х18Н10, Ст. 08Х18Н10Т, Ст. 12Х18Н9, Ст. 12Х18Н9ТЛ	Ст. 10Х17Н13М3Т Ст. 12Х18Н12М3ТЛ
2	Крышка	Ст. 20 Ст. 25Л	Ст. 09Г2С Ст. 20ГЛ	Ст. 08Х18Н10, Ст. 08Х18Н10Т Ст. 12Х18Н9, Ст. 12Х18Н9ТЛ	Ст. 10Х17Н13М3Т Ст. 12Х18Н12М3ТЛ
3	Клин (диски)	Ст. 20Х13 Ст. 35Л с наплавкой	Сталь 20Х13, Ст. 20ГЛ с наплавкой	Ст. 12Х18Н9ТЛ	Ст. 10Х17Н13М3Т Ст. 12Х18Н12М3ТЛ
4	Шпиндель	Сталь 20Х13	Ст. 14Х17Н2	Ст. 12Х18Н9Т	Ст. 10Х17Н13М3Т
5	Гайка шпинделя	Ст. 45	Латунь ЛС59-1	Латунь ЛС59-1	Ст. 12Х18Н9Т
6	Гайка	Ст. 25	Ст. 35Х	Ст. 12Х18Н9Т	Ст. 12Х18Н9Т
7	Шпилька, болт	Ст. 35	Ст. 45Х	Ст. 45Х14Н14В2М	Ст. 45Х14Н14В2М
8	Болт откидной	Ст. 35	Ст. 40Х	Ст. 45Х14Н14В2М	Ст. 45Х14Н14В2М
9	Уплотнение между корпусом и крышкой (прокладка, кольцо)	Паронит, ТРГ	ТРГ	ТРГ	ТРГ
10	Набивка сальника	АГИ, ТРГ	ТРГ	ТРГ	ТРГ
11	Маховик	Ст. 25	Ст. 25	Ст. 25	Ст. 25
12	Редуктор	Редуктор конический или цилиндрический			
13	Подшипник	Шариковый упорный			
	Наплавка на кольце в корпусе	Ст. 07Х25Н13		Ст. 04Х19Н9С2	
	Наплавка на клине	Ст. 13Х25Т			

Допускается изготавливать детали и уплотнительные поверхности из других материалов, по свойствам, не уступающим указанным выше

Основные размеры, мм

Фланцевые СТ13016 DN 50-1000: 30с41(541, 941)нж, 30лс41(541, 941)нж , 30нж41(541, 941)нж, 30нж41(541, 941)нж 1

DN, мм	L, мм	D1, мм	D, мм	n	d, мм	H, мм	H1, мм	H2, мм	H3, мм	DO	Масса, кг
50	180	160	125	4	18	291	349	—	303	160	17
80	210	195	160	4	18	336	419	—	349	160	29
100	230	215	180	8	18	385	485	—	399	210	39
125	255	245	210	8	18	470	600	—	460	210	61
150	280	280	240	8	22	558	709	—	559	320	83
200	330	335	295	12	22	685	892	—	690	320	124
250	450	405	355	12	26	854	1110	—	838	400	242
300	500	460	410	12	26	998	1307	—	986	460	315
350	550	520	470	16	26	1220	1570	—	1205	460	465
400	600	580	525	16	30	1440	1850	—	1425	502	640
500	700	710	650	20	33	—	—	2170	1545	—	1233
600	800	840	770	20	36/39	—	—	2325	1665	—	1400
700	900	910	840	24	36/39	—	—	2825	2070	—	1980
800	1000	1020	950	24	39	—	—	3480	2625	—	2300
1000	1242	1255	1170	28	45	—	—	4280	3230	—	4200

Характеристики задвижек 30с941нж под электропривод

Диаметр, мм	Тип присоединения электропривода	Момент, Н·м	Количество оборотов шпинделя
50	А	52	15
80	А	84	23
100	А	84	24
150	А, Б	100, 160	33
200	Б	160	43
250	Б	280	43
300	Б, В	300, 400	53
400	В	710	50
500	В	900	60
600	Г	2025	62
700	Г	3035	72
800	С понижающим редуктором на тип Г	4575	315
1000	Д	7957	105

Основные размеры, мм

Фланцевые СТ13016 DN 15-50: 30с41нж, 30лс41нж , 30нж41нж, 30нж41нж1

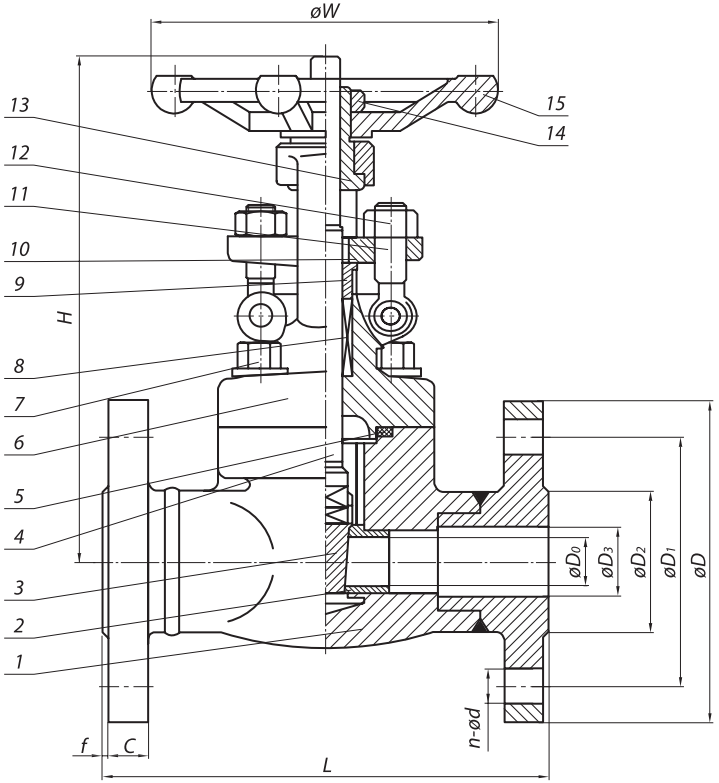

DN	D0	L	D	D1	D2	D3	C	F	n-d	H	W	Вес, кг
15	10,5	140	95	65	47	15	12	2	4-14	180	100	5
20	13,5	152	105	75	58	20	12	2	4-14	180	100	6,5
25	18	165	115	85	68	25	12	2	4-14	210	125	9,0
32	22	178	135	100	78	32	14	2	4-18	210	160	12,0
40	29	190	145	110	88	40	14	3	4-18	247	160	16
50	36	216	160	125	102	50	14	3	4-18	300	180	17,0

МАТЕРИАЛ ОСНОВНЫХ ДЕТАЛЕЙ

Обозначение на сХеме	Наименование	30с41нж	30лс41нж	30нж41нж	30нж41нж1
1	Корпус	Ст. 20, Ст. 25Л	Ст. 09Г2С, Ст. 20ГЛ	Ст. 08Х18Н10 Ст. 08Х18Н10Т Ст. 12Х18Н9 Ст. 12Х18Н9ТЛ	10Х17Н13М2Т
2	Седло	Сталь 20Х13, Ст. 25Л…35Л с наплавкой	Ст. 08Х18Н10Т	Ст. 08Х18Н10Т	10Х17Н13М2Т
3	Клин (диски)	Ст. 20Х13, сталь 25Л…35Л с наплавкой	Ст. 08Х18Н10Т	Ст. 08Х18Н10Т	10Х17Н13М2Т
4	Шпиндель	Ст. 20Х13	Ст. 08Х18Н10Т	Ст. 08Х18Н10Т	10Х17Н13М2Т
5	Прокладка	08Х18Н10+графит	08Х18Н10+графит	08Х18Н10+графит	08Х18Н10+графит
6	Крышка	Ст. 20 Ст. 25Л	Ст. 09Г2С Ст. 20ГЛ	Ст. 08Х18Н10 Ст. 08Х18Н10Т Ст. 12Х18Н9 Ст. 12Х18Н9ТЛ	10Х17Н13М2Т
7	Болт	Ст. 35Х	Ст. 35Х	45Х14Н14В2М	Ст. 35Х
8	Уплотнение	графит	графит	графит	графит
9	Сальник	Ст. 20Х13	Ст. 08Х18Н10Т	Ст. 08Х18Н10Т	08Х18Н10
10	Крышка сальника	Ст. 20 Ст. 25Л	Ст. 08Х18Н10Т	Ст. 08Х18Н10Т	08Х18Н10
11	Болт откидной	Ст. 20Х13	Ст. 35	Ст. 08Х18Н10Т	08Х18Н10
12	Гайка	Ст. 45	Ст. 45	Ст. 08Х18Н10Т	08Х18Н10
13	Гайка штока	Ст. 20Х13	Ст. 20Х13	Ст. 08Х18Н10Т	Ст. 20Х13
14	Стопорная гайка	Ст. 20 Ст. 25Л	Ст. 08Х18Н10Т	Ст. 08Х18Н10Т	08Х18Н10
15	Маховик	Ст. СЧ20	Ст. СЧ20	Ст. СЧ20	Ст. СЧ20

Допускается изготавливать детали и уплотнительные поверхности из других материалов, по свойствам, не уступающим указанным выше

Основные размеры, мм

Под приварку СТ13016 DN 15-50:
30с41нж, 30лс41нж , 30нж41нж, 30нж41нж1

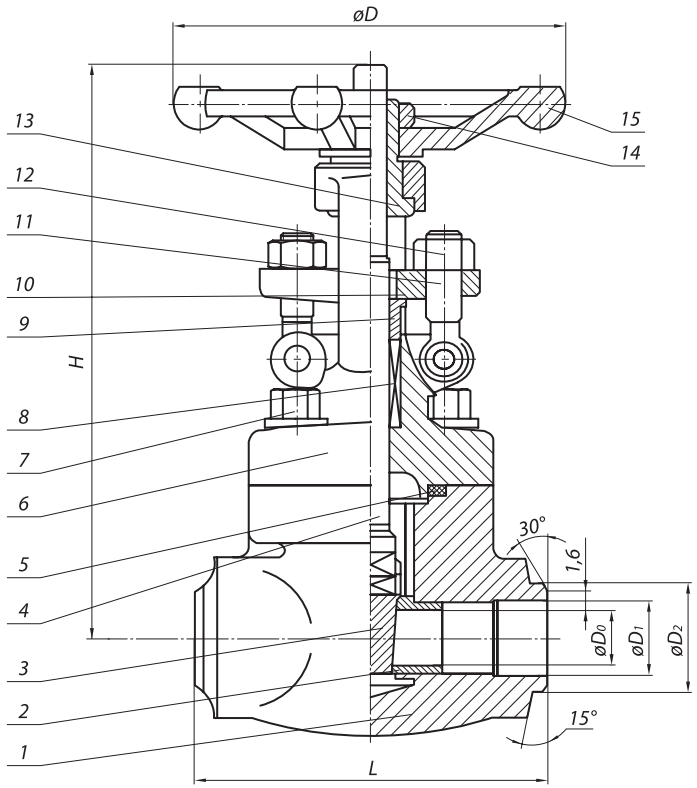

DN	D0	L	D	D1	D2	H	Вес, кг
15	10,5	90	100	12	19	161	2,225
20	13,5	90	100	18	26	163	2,3
25	18	105	125	25	33	201	3,65
32	22	124	160	31	39	221	5,05
40	29	124	160	37	46	248	5,35
50	36	130	180	49	64	283	8,1

Основные размеры, мм

Муфтовые СТ13016 DN 15-50:
30с41нж, 30лс41нж , 30нж41нж, 30нж41нж1

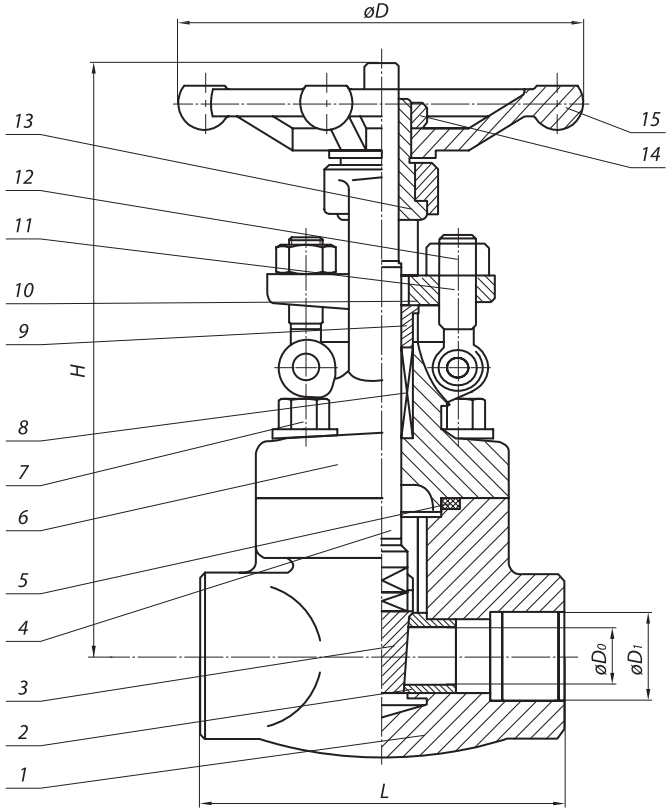

DN	D0	L	D	D1	H	Вес, кг
15	13,5	90	100	Rc 1/2	163	2,3
20	13,5	90	100	Rc 3/4	163	2,3
25	18	105	125	Rc 1	201	3,65
32	22	124	160	Rc 5/4	221	5,05
40	29	124	160	Rc 3/2	248	5,35
50	36	130	200	Rc 2	283	8,1

Обозначение изделия	Таблица фигура т/ф	Проход условный DN	Давление номинальное PN,МПа (кгс/см²)	Температура рабочей среды, t, °C	Среда рабочая	Материал основных деталей	Присоединение к трубопроводу	Пробное давление, Рпр, МПа (кгс/см²)	Крутящий,момент Н·м	Масса кг, не более
СТ13016-015	30с41нж	15	1,6(16)	от –40 до +425	Жидкие и газообразные среды, по отношению к которым применяемые материлы коррозионностойки	Сталь 20, Сталь 25Л	А, Б, С	2,4(24)	20	5,0
-01	30лс41нж			от –60 до +425		09Г2С, 20ГЛ				
-02	30нж41нж			от –60 до +565		08Х18Н10, 08Х18Н10Т , 12Х18Н9, 12Х18Н9ТЛ				
-03	30нж41нж1					10Х17Н13М3Т, 12Х18Н12М3ТЛ				
СТ13016-020	30с41нж	20		от –40 до +425		Сталь 20, Сталь 25Л			20	6,5
-01	30лс41нж			от –60 до +425		09Г2С, 20ГЛ				
-02	30нж41нж			от –60 до +565		08Х18Н10, 08Х18Н10Т , 12Х18Н9, 12Х18Н9ТЛ				
-03	30нж41нж1					10Х17Н13М3Т, 12Х18Н12М3ТЛ				
СТ13016-025	30с41нж	25		от –40 до +425		Сталь 20, Сталь 25Л			36	9,0
-01	30лс41нж			от –60 до +425		09Г2С, 20ГЛ				
-02	30нж41нж			от –60 до +565		08Х18Н10, 08Х18Н10Т , 12Х18Н9, 12Х18Н9ТЛ				
-03	30нж41нж1					10Х17Н13М3Т, 12Х18Н12М3ТЛ				
СТ13016-032	30с41нж	32		от –40 до +425		Сталь 20, Сталь 25Л			40	12,0
-01	30лс41нж			от –60 до +425		09Г2С, 20ГЛ				
-02	30нж41нж			от –60 до +565		08Х18Н10, 08Х18Н10Т , 12Х18Н9, 12Х18Н9ТЛ				
-03	30нж41нж1					10Х17Н13М3Т, 12Х18Н12М3ТЛ				
СТ13016-040	30с41нж	40		от –40 до +425		Сталь 20, Сталь 25Л			40	16,0
-01	30лс41нж			от –60 до +425		09Г2С, 20ГЛ				
-02	30нж41нж			от –60 до +565		08Х18Н10, 08Х18Н10Т , 12Х18Н9, 12Х18Н9ТЛ				
-03	30нж41нж1					10Х17Н13М3Т, 12Х18Н12М3ТЛ				

Обозначение изделия	Таблица фигура т/ф	Проход услов-ный DN	Давление номи-нальное PN,МПа (кгс/см²)	Температу-ра рабочей среды, t, °С	Среда рабочая	Материал основных деталей	Присоединение к трубопроводу	Пробное давление, Рпр, МПа (кгс/см²)	Крутящий,мо-мент Н·м	Масса кг, не более
СТ13016-050	30с41(941)нж	50	1,6(16)	от –40 до +425	Жидкие и газообразные среды, по отношению к которым применяемые материлы коррозионностойки	Сталь 20, Сталь 25Л	А, Б	2,4(24)	52	17,0
-01	30лс41(941)нж			от –60 до +425		09Г2С, 20ГЛ				
-02	30нж41(941)нж			от –60 до +565		08Х18Н10, 08Х18Н10Т , 12Х18Н9, 12Х18Н9ТЛ				
-03	30нж41(941)нж1					10Х17Н13М3Т, 12Х18Н12М3ТЛ				
СТ13016-065	30с41(941)нж	65		от –40 до +425		Сталь 20, Сталь 25Л			84	25,0
-01	30лс41(941)нж			от –60 до +425		09Г2С, 20ГЛ				
-02	30нж41(941)нж			от –60 до +565		08Х18Н10, 08Х18Н10Т , 12Х18Н9, 12Х18Н9ТЛ				
-03	30нж41(941)нж1					10Х17Н13М3Т, 12Х18Н12М3ТЛ				
СТ13016-080	30с41(941)нж	80		от –40 до +425		Сталь 20, Сталь 25Л			84	29,0
-01	30лс41(941)нж			от –60 до +425		09Г2С, 20ГЛ				
-02	30нж41(941)нж			от –60 до +565		08Х18Н10, 08Х18Н10Т , 12Х18Н9, 12Х18Н9ТЛ				
-03	30нж41(941)нж1					10Х17Н13М3Т, 12Х18Н12М3ТЛ				
СТ13016-100	30с41(941)нж	100		от –40 до +425		Сталь 20, Сталь 25Л			84	39,0
-01	30лс41(941)нж			от –60 до +425		09Г2С, 20ГЛ				
-02	30нж41(941)нж			от –60 до +565		08Х18Н10, 08Х18Н10Т , 12Х18Н9, 12Х18Н9ТЛ				
-03	30нж41(941)нж1					10Х17Н13М3Т, 12Х18Н12М3ТЛ				
СТ13016-125	30с41(941)нж	125		от –40 до +425		Сталь 20, Сталь 20Л			100	61,0
-01	30лс41(941)нж			от –60 до +425		09Г2С, 20ГЛ				
-02	30нж41(941)нж			от –60 до +565		12Х18Н9Т, 12Х18Н9ТЛ				
-03	30нж41(941)нж			от –60 до +565		10Х17Н13М3Т, 12Х18Н12М3ТЛ				

Обозначение изделия	Таблица фигура т/ф	Проход условный DN	Давление номинальное PN,МПа (кгс/см²)	Температура рабочей среды, t, °C	Среда рабочая	Материал основных деталей	Присоединение к трубопроводу	Пробное давление, Рпр, МПа (кгс/см²)	Крутящий,момент Н·м	Масса кг, не более
СТ13016-150	30с41(941)нж	150	1,6(16)	от –40 до +425	Жидкие и газообразные среды, по отношению к которым применяемые материлы коррозионностойки	Сталь 20, Сталь 25Л	А, Б	2,4(24)	160	83,0
-01	30лс41(941)нж			от –60 до +425		09Г2С, 20ГЛ				
-02	30нж41(941)нж			от –60 до +565		08Х18Н10, 08Х18Н10Т , 12Х18Н9, 12Х18Н9ТЛ				
-03	30нж41(941)нж1					10Х17Н13М3Т, 12Х18Н12М3ТЛ				
СТ13016-200	30с41(941)нж	200		от –40 до +425		Сталь 20, Сталь 25Л			160	124,0
-01	30лс41(941)нж			от –60 до +425		09Г2С, 20ГЛ				
-02	30нж41(941)нж			от –60 до +565		08Х18Н10, 08Х18Н10Т , 12Х18Н9, 12Х18Н9ТЛ				
-03	30нж41(941)нж1					10Х17Н13М3Т, 12Х18Н12М3ТЛ				
СТ13016-250	30с41(941)нж	250		от –40 до +425		Сталь 20, Сталь 25Л			280	242,0
-01	30лс41(941)нж			от –60 до +425		09Г2С, 20ГЛ				
-02	30нж41(941)нж			от –60 до +565		08Х18Н10, 08Х18Н10Т , 12Х18Н9, 12Х18Н9ТЛ				
-03	30нж41(941)нж1					10Х17Н13М3Т, 12Х18Н12М3ТЛ				
СТ13016-300	30с941нж, 30с541нж	300		от –40 до +425		Сталь 20, Сталь 25Л			300	315,0
-01	30лс941нж, 30лс541нж			от –60 до +425		09Г2С, 20ГЛ				
-02	30нж941нж, 30нж541нж			от –60 до +565		08Х18Н10, 08Х18Н10Т , 12Х18Н9, 12Х18Н9ТЛ				
-03	30нж941нж1, 30нж541нж1					10Х17Н13М3Т, 12Х18Н12М3ТЛ				
СТ13016-350	30с941нж, 30с541нж	350		от –40 до +425		Сталь 20, Сталь 25Л			400	465,0
-01	30лс941нж, 30лс541нж			от –60 до +425		09Г2С, 20ГЛ				
-02	30нж941нж, 30нж541нж			от –60 до +565		08Х18Н10, 08Х18Н10Т , 12Х18Н9, 12Х18Н9ТЛ				
-03	30нж941нж1, 30нж541нж1					10Х17Н13М3Т, 12Х18Н12М3ТЛ				

Обозначение изделия	Таблица фигура т/ф	Проход условный DN	Давление номинальное PN,МПа (кгс/см²)	Температура рабочей среды, t, °C	Среда рабочая	Материал основных деталей	Присоединение к трубопроводу	Пробное давление, Рпр, МПа (кгс/см²)	Крутящий,момент Н·м	Масса кг, не более
СТ13016-400	30с941нж, 30с541нж	400	1,6(16)	от –40 до +425	Жидкие и газообразные среды, по отношению к которым применяемые материлы коррозионностойки	Сталь 20, Сталь 25Л	А, Б	2,4(24)	710	640,0
-01	30лс941нж, 30лс541нж			от –60 до +425		09Г2С, 20ГЛ				
-02	30нж941нж, 30нж541нж			от –60 до +565		08Х18Н10, 08Х18Н10Т , 12Х18Н9, 12Х18Н9ТЛ				
-03	30нж941нж1, 30нж541нж1					10Х17Н13М3Т, 12Х18Н12М3ТЛ				
СТ13016-450	30с941нж, 30с541нж	450		от –40 до +425		Сталь 20, Сталь 25Л			900	800,0
-01	30лс941нж, 30лс541нж			от –60 до +425		09Г2С, 20ГЛ				
-02	30нж941нж, 30нж541нж			от –60 до +565		08Х18Н10, 08Х18Н10Т , 12Х18Н9, 12Х18Н9ТЛ				
-03	30нж941нж1, 30нж541нж1			от –60 до +565		10Х17Н13М3Т, 12Х18Н12М3ТЛ				
СТ13016-500	30с941нж, 30с541нж	500		от –40 до +425		Сталь 20, Сталь 25Л			900	1233,0
-01	30лс941ж, 30лс541нж			от –60 до +425		09Г2С, 20ГЛ				
-02	30нж941нж, 30нж541нж			от –60 до +565		08Х18Н10, 08Х18Н10Т , 12Х18Н9, 12Х18Н9ТЛ				
-03	30нж941нж1, 30нж541нж1					10Х17Н13М3Т, 12Х18Н12М3ТЛ				
СТ13016-600	30с941нж, 30с541нж	600		от –40 до +425		Сталь 20, Сталь 25Л			2025	1400,0
-01	30лс941нж, 30лс541нж			от –60 до +425		09Г2С, 20ГЛ				
-02	30нж941нж, 30нж541нж			от –60 до +565		08Х18Н10, 08Х18Н10Т , 12Х18Н9, 12Х18Н9ТЛ				
-03	30нж941нж1, 30нж541нж1					10Х17Н13М3Т, 12Х18Н12М3ТЛ				
СТ13016-700	30с941нж, 30с541нж	700		от –40 до +425		Сталь 20, Сталь 25Л			3035	1980,0
-01	30лс941нж, 30лс541нж			от –60 до +425		09Г2С, 20ГЛ				
-02	30нж941нж, 30нж541нж			от –60 до +565		08Х18Н10, 08Х18Н10Т , 12Х18Н9, 12Х18Н9ТЛ				
-03	30нж941нж1, 30нж541нж1					10Х17Н13М3Т, 12Х18Н12М3ТЛ				

Обозначение изделия	Таблица фигура т/ф	Проход условный DN	Давление номинальное PN,МПа (кгс/см²)	Температура рабочей среды, t, °C	Среда рабочая	Материал основных деталей	Присоединение к трубопроводу	Пробное давление, Рпр, МПа (кгс/см²)	Крутящий,момент Н·м	Масса кг, не более
СТ13016-800	30с941нж, 30с541нж	800	1,6(16)	от –40 до +425	Жидкие и газообразные среды, по отношению к которым применяемые материлы коррозионностойки	Сталь 20, Сталь 25Л	А, Б	2,4(24)	4575	2300,0
-01	30лс941нж, 30лс541нж			от –60 до +425		09Г2С, 20ГЛ				
-02	30нж941нж, 30нж541нж			от –60 до +565		08Х18Н10, 08Х18Н10Т , 12Х18Н9, 12Х18Н9ТЛ				
-03	30нж941нж1, 30нж541нж1					10Х17Н13М3Т, 12Х18Н12М3ТЛ				
СТ13016-900	30с941нж, 30с541нж	900		от –40 до +425		08Х18Н10, 08Х18Н10Т , 12Х18Н9, 12Х18Н9ТЛ			5821	3500,0
-01	30лс941нж, 30лс541нж			от –60 до +425		10Х17Н13М3Т, 12Х18Н12М3ТЛ				
-02	30нж941нж, 30нж541нж			от –60 до +565		Сталь 20, Сталь 25Л				
-03	30нж941нж1, 30нж541нж1					09Г2С, 20ГЛ				
СТ13016-1000	30с941нж, 30с541нж	1000		от –40 до +425		08Х18Н10, 08Х18Н10Т , 12Х18Н9, 12Х18Н9ТЛ			7957	4200,0
-01	30лс941нж, 30лс541нж			от –60 до +425		10Х17Н13М3Т, 12Х18Н12М3ТЛ				
-02	30нж941нж, 30нж541нж			от –60 до +565		Сталь 20, Сталь 25Л				
-03	30нж941нж1, 30нж541нж1					09Г2С, 20ГЛ				

ЗАДВИЖКИ СТАЛЬНЫЕ ЛИТЫЕ КЛИНОВЫЕ СТ13025

30с99(599, 999)нж, 30лс99(599, 999)нж, 30нж99(599, 999)нж, 30нж99(599, 999)нж1

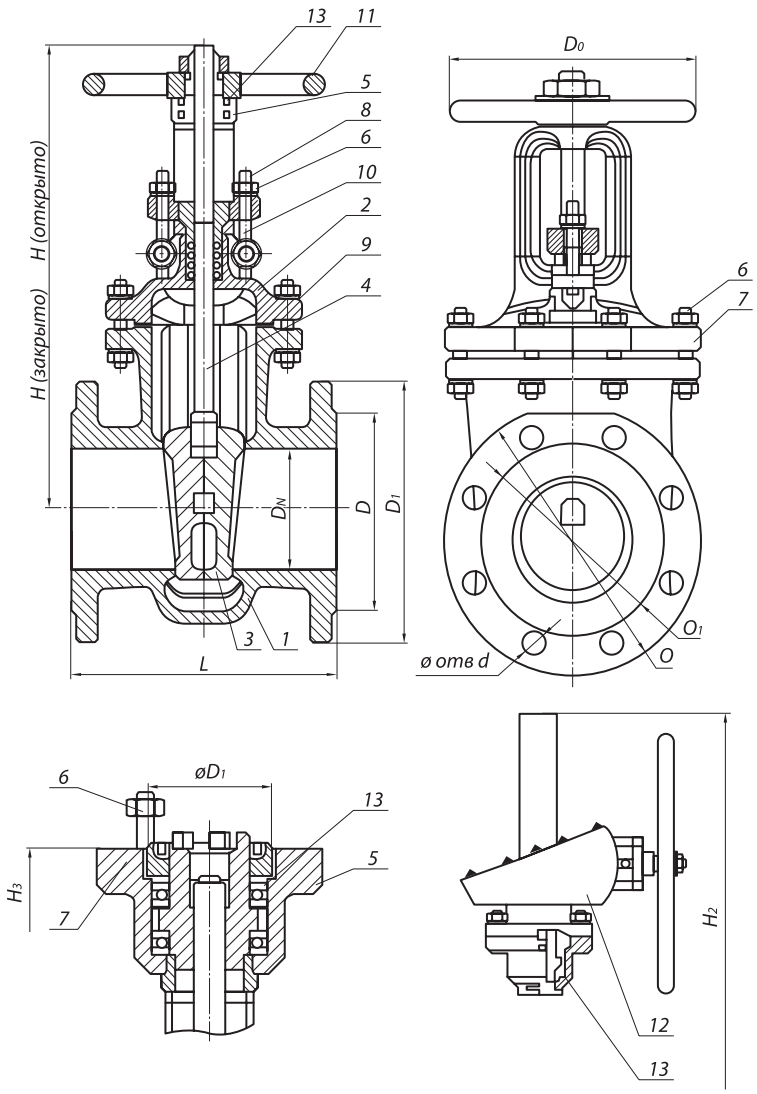

Код ОКП 37 4100
Изготовление и поставка по ТУ 3741-005-61068390-2013

Изготавливаются с фланцевым присоединением к трубопроводу, муфтовым, с концами под приварку.

Класс герметичности по ГОСТ Р 54808-2011 (по заказу потребителя).

При заказе указывать: наименовании изделия, обозначение изделия, таблицу фигур, размер номинальный (условный проход) (DN), номинальное (условное) давление (PN), технические условия, рабочую среду и параметры.

Пример обозначения при заказе (и в другой документации) задвижка DN 50 мм PN 25 кгс/см^2 из стали 20:

Задвижка стальная фланцевая СТ13025-050 DN 50 PN 25 кгс/см^2 (30с99нж)
ТУ 3741-005-61068390-2013

Внимание! Задвижки, предназначенные для газообразных, взрывопожароопасных и токсичных сред, после гидроиспытаний дополнительно испытываются воздухом. При заказе необходимо делать пометку: «газ».

РАБОЧАЯ СРЕДА

Жидкие и газообразные среды, по отношению к которым применяемые материалы коррозионностойки.

ОБЩИЕ ПАРАМЕТРЫ

Изготовление и поставка	ТУ 3741-005-61068390-2013
Диаметр	DN 50÷1000
Давление номинальное PN, МПа (кгс/см^2)	2,5 (25)
Присоединение к трубопроводу	Фланцевое по ГОСТ Р 54432-2011
	С концами под приварку по ГОСТ 3326
	Муфтовое по ГОСТ 6527
Герметичность затвора	по ГОСТ Р 54808-2011
Уплотнение шпинделя	Сальниковое
Управление задвижки	Ручное (маховиком или редуктор), электропривод
Направление подачи среды	С любой стороны магистральных фланцев
Установочное положение задвижки	Приводом вверх
Климатическое исполнение	«У», «ХЛ», «УХЛ» по ГОСТ 15150

© По требованию заказчика клапаны могут поставляться в комплекте с ответными фланцами, крепежом и прокладками.

МАТЕРИАЛ ОСНОВНЫХ ДЕТАЛЕЙ

Номер на схеме	Наименование	30с99нж, 30с599нж 30с999нж	30лс99нж, 30лс599нж 30лс999нж	30нж99нж ,30нж599нж 30нж999нж	30нж99нж 1,30нж599нж1 30нж999нж1
1	Корпус	Ст. 20 Ст. 25Л	Ст. 09Г2С Ст. 20ГЛ	Ст. 08Х18Н10, Ст. 08Х18Н10Т Ст. 12Х18Н9, Ст. 12Х18Н9ТЛ	Ст. 10Х17Н13М3Т Ст. 12Х18Н12М3ТЛ
2	Крышка	Ст. 20 Ст. 25Л	Ст. 09Г2С Ст. 20ГЛ	Ст. 08Х18Н10, Ст. 08Х18Н10Т Ст. 12Х18Н9, Ст. 12Х18Н9ТЛ	Ст. 10Х17Н13М3Т Ст. 12Х18Н12М3ТЛ
3	Клин (диски)	Ст. 20Х13 Ст. 35Л с наплавкой	Сталь 20Х13, Ст. 20ГЛ с наплавкой	Ст. 12Х18Н9ТЛ	Ст. 10Х17Н13М3Т Ст. 12Х18Н12М3ТЛ
4	Шпиндель	Сталь 20Х13	Ст. 14Х17Н2	Ст. 12Х18Н9Т	Ст. 10Х17Н13М3Т
5	Гайка шпинделя	Ст. 45	Латунь ЛС59-1	Латунь ЛС59-1	Ст. 12Х18Н9Т
6	Гайка	Ст. 25	Ст. 35Х	Ст. 12Х18Н9Т	Ст. 12Х18Н9Т
7	Шпилька, болт	Ст. 35	Ст. 45Х	Ст. 45Х14Н14В2М	Ст. 45Х14Н14В2М
8	Болт откидной	Ст. 35	Ст. 40Х	Ст. 45Х14Н14В2М	Ст. 45Х14Н14В2М
9	Уплотнение между корпусом и крышкой (прокладка, кольцо)	Паронит, ТРГ	ТРГ	ТРГ	ТРГ
10	Набивка сальника	АГИ, ТРГ	ТРГ	ТРГ	ТРГ
11	Маховик	Ст. 25	Ст. 25	Ст. 25	Ст. 25
12	Редуктор	Редуктор конический или цилиндрический			
13	Подшипник	Шариковый упорный			
	Наплавка на кольце в корпусе	Ст. 07Х25Н13		Ст. 04Х19Н9С2	
	Наплавка на клине	Ст. 13Х25Т			

Допускается изготавливать детали и уплотнительные поверхности из других материалов, по свойствам, не уступающим указанным выше

Основные размеры, мм

Фланцевые СТ13025 DN 50-1000: 30с99(599, 999)нж, 30лс99(599, 999)нж , 30нж99(599, 999)нж, 30нж99(599, 999)нж 1

DN, мм	L, мм	D, мм	D1, мм	n	d, мм	H, мм	H1, мм	H2, мм	H3, мм	DO	Масса, кг
50	180	125	160	4	18	291	349	—	303	160	17
80	210	160	196	8	18	336	419	—	349	160	29
100	230	190	230	8	22	385	485	—	399	210	41
150	403	250	300	8	26	558	709	—	559	320	99
200	419	310	360	12	26	685	892	—	690	320	156
250	457	370	425	12	30	854	1110	—	838	400	260
300	500	430	485	16	30	998	1307	—	986	460	335
350	550	470	520	16	26	1220	1570	—	1205	460	465
400	600	550	610	16	33/36	—	—	1870	1425	502	640
500	700	660	730	20	36/39	—	—	2170	1545	—	1233
600	800	770	840	20	39	—	—	2325	1665	—	1400
700	900	875	960	24	42/45	—	—	2825	2070	—	2050
800	1000	950	1075	24	45	—	—	3480	2625	—	2450
1000	1200	1210	1315	28	56	—	—	4280	3230	—	4550

Характеристики задвижек 30с999нж под электропривод

Диаметр, мм	Тип присоединения электропривода	Момент, Н·м	Количество оборотов шпинделя
50	А	52	15
80	А	84	23
100	А	100	24
150	Б	190	33
200	Б	210	43
250	Б	280	43
300	Б, В	300, 400	53
400	В	1000	52
500	Г	1500	65
600	Г	2325	62
700	Д	3330	75
800	Д	4575	85
1000	Д	8580	105

Основные размеры, мм

Фланцевые СТ13025 DN 15-50: 30с99нж, 30лс99нж , 30нж99нж, 30нж99нж1

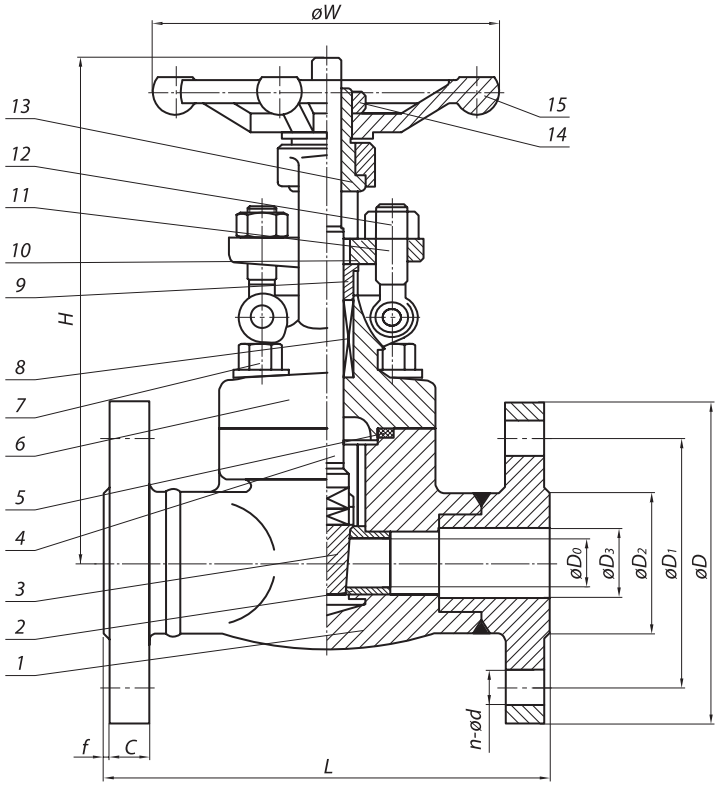

DN	D0	L	D	D1	D2	D3	C	F	n-d	H	W	Вес, кг
15	10,5	140	95	65	47	15	12	2	4-14	180	100	5
20	13,5	152	105	75	58	20	12	2	4-14	180	100	6,5
25	18	165	115	85	68	25	12	2	4-14	210	125	9,0
32	22	178	135	100	78	32	14	2	4-18	210	160	12,0
40	29	190	145	110	88	40	14	3	4-18	247	160	16
50	36	216	160	125	102	50	14	3	4-18	300	180	17,0

МАТЕРИАЛ ОСНОВНЫХ ДЕТАЛЕЙ

Номер на схеме	Наименование	30с99нж	30лс99нж	30нж99нж	30нж99нж1
1	Корпус	Ст. 20, Ст. 25Л	Ст. 09Г2С, Ст. 20ГЛ	Ст. 08Х18Н10 Ст. 08Х18Н10Т Ст. 12Х18Н9 Ст. 12Х18Н9ТЛ	10Х17Н13М2Т
2	Седло	Сталь 20Х13, Ст. 25Л…35Л с наплавкой	Ст. 08Х18Н10Т	Ст. 08Х18Н10Т	10Х17Н13М2Т
3	Клин (диски)	Ст. 20Х13, сталь 25Л…35Л с наплавкой	Ст. 08Х18Н10Т	Ст. 08Х18Н10Т	10Х17Н13М2Т
4	Шпиндель	Ст. 20Х13	Ст. 08Х18Н10Т	Ст. 08Х18Н10Т	10Х17Н13М2Т
5	Прокладка	08Х18Н10+графит	08Х18Н10+графит	08Х18Н10+графит	08Х18Н10+графит
6	Крышка	Ст. 20, Ст. 25Л	Ст. 09Г2С, Ст. 20ГЛ	Ст. 08Х18Н10 Ст. 08Х18Н10Т Ст. 12Х18Н9 Ст. 12Х18Н9ТЛ	10Х17Н13М2Т
7	Болт	Ст. 35Х	Ст. 35Х	45Х14Н14В2М	Ст. 35Х
8	Уплотнение	графит	графит	графит	графит
9	Сальник	Ст. 20Х13	Ст. 08Х18Н10Т	Ст. 08Х18Н10Т	08Х18Н10
10	Крышка сальника	Ст. 20 Ст. 25Л	Ст. 08Х18Н10Т	Ст. 08Х18Н10Т	08Х18Н10
11	Болт откидной	Ст. 20Х13	Ст. 35	Ст. 08Х18Н10Т	08Х18Н10
12	Гайка	Ст. 45	Ст. 45	Ст. 08Х18Н10Т	08Х18Н10
13	Гайка штока	Ст. 20Х13	Ст. 20Х13	Ст. 08Х18Н10Т	Ст. 20Х13
14	Стопорная гайка	Ст. 20 Ст. 25Л	Ст. 08Х18Н10Т	Ст. 08Х18Н10Т	08Х18Н10
15	Маховик	Ст.СЧ20	Ст. СЧ20	Ст. СЧ20	Ст. СЧ20

Основные размеры, мм

Под приварку СТ13099 DN 15-50: 30с99нж, 30лс99нж , 30нж99нж, 30нж99нж1

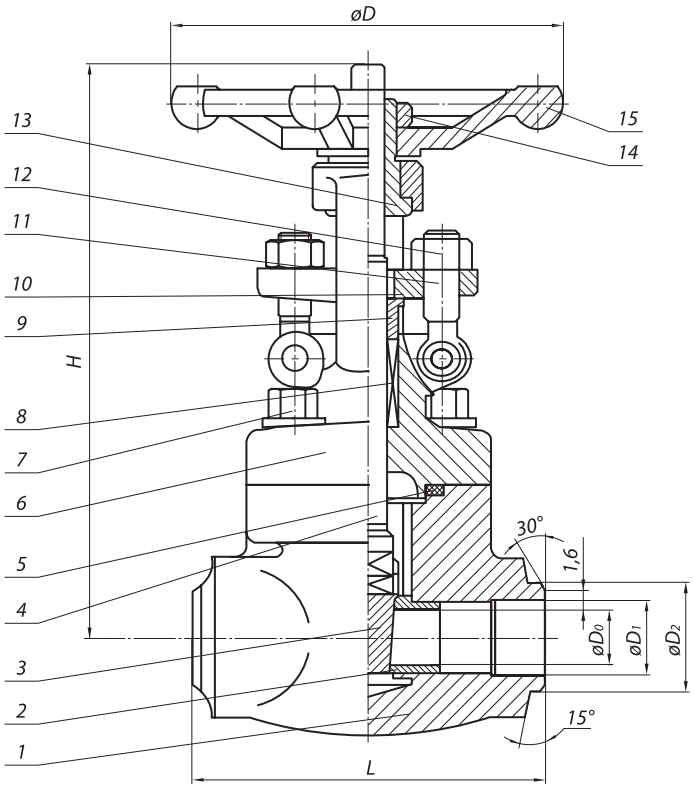

DN	D0	L	D	D1	D2	H	Вес, кг
15	10,5	90	100	12	19	161	2,3
20	13,5	90	100	18	26	163	2,3
25	18	105	125	25	33	201	3,65
32	22	124	160	31	39	221	5,05
40	29	124	160	37	46	248	5,35
50	36	130	180	49	64	283	8,1

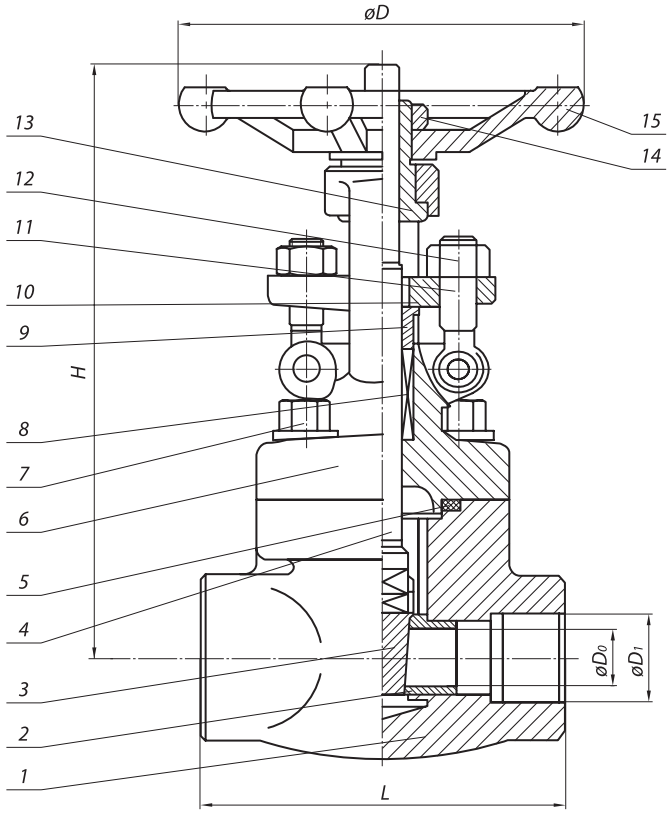

DN	D0	L	D	D1	H	Вес, кг
15	13,5	90	100	Rc 1/2	163	2,225
20	13,5	90	100	Rc 3/4	163	2,3
25	18	105	125	Rc 1	201	3,65
32	22	124	160	Rc 5/4	221	5,05
40	29	124	160	Rc 3/2	248	5,35
50	36	130	200	Rc 2	283	8,1

Обозначение изделия	Таблица фигура т/ф	Проход условный DN	Давление номинальное PN,МПа (кгс/см²)	Температура рабочей среды, t, °С	Среда рабочая	Материал основных деталей	Присоединение к трубопроводу	Пробное давление, Рпр, МПа (кгс/см²)	Крутящий,момент Н·м	Масса кг, не более
СТ13025-015	30с99нж	15	2,5(25)	от –40 до +425	Жидкие и газообразные среды, по отношению к которым применяемые материлы коррозионностойки	Сталь 20, Сталь 25Л	А, Б, С	3,75(37,5)	20	5,0
-01	30лс99нж			от –60 до +425		09Г2С, 20ГЛ				
-02	30нж99нж			от –60 до +565		08Х18Н10, 08Х18Н10Т , 12Х18Н9, 12Х18Н9ТЛ				
-03	30нж99нж1					10Х17Н13М3Т, 12Х18Н12М3ТЛ				
СТ13025-020	30с99нж	20		от –40 до +425		Сталь 20, Сталь 25Л			20	6,5
-01	30лс99нж			от –60 до +425		09Г2С, 20ГЛ				
-02	30нж99нж			от –60 до +565		08Х18Н10, 08Х18Н10Т , 12Х18Н9, 12Х18Н9ТЛ				
-03	30нж99нж1					10Х17Н13М3Т, 12Х18Н12М3ТЛ				
СТ13025-025	30с99нж	25		от –40 до +425		Сталь 20, Сталь 25Л			36	9,0
-01	30лс99нж			от –60 до +425		09Г2С, 20ГЛ				
-02	30нж99нж			от –60 до +425		08Х18Н10, 08Х18Н10Т , 12Х18Н9, 12Х18Н9ТЛ			36	9,0
-03	30нж99нж1					10Х17Н13М3Т, 12Х18Н12М3ТЛ				
СТ13025-032	30с99нж	32		от –40 до +425		Сталь 20, Сталь 25Л			40	12,0
-01	30лс99нж			от –60 до +425		09Г2С, 20ГЛ				
-02	30нж99нж			от –60 до +565		08Х18Н10, 08Х18Н10Т , 12Х18Н9, 12Х18Н9ТЛ				
-03	30нж99нж1					10Х17Н13М3Т, 12Х18Н12М3ТЛ				
СТ13025-040	30с99нж	40		от –40 до +425		Сталь 20, Сталь 25Л			40	16,0
-01	30лс99нж			от –60 до +425		09Г2С, 20ГЛ				
-02	30нж99нж			от –60 до +565		08Х18Н10, 08Х18Н10Т , 12Х18Н9, 12Х18Н9ТЛ				
-03	30нж99нж1					10Х17Н13М3Т, 12Х18Н12М3ТЛ				

Обозначение изделия	Таблица фигура т/ф	Проход условный DN	Давление номинальное PN,МПа (кгс/см²)	Температура рабочей среды, t, °С	Среда рабочая	Материал основных деталей	Присоединение к трубопроводу	Пробное давление, Рпр, МПа (кгс/см²)	Крутящий,момент Н·м	Масса кг, не более
СТ13025-050	30с99(999)нж	50	2,5(25)	от –40 до +425	Жидкие и газообразные среды, по отношению к которым применяемые материлы коррозионностойки	Сталь 20, Сталь 25Л	А, Б, С	3,75(37,5)	52	27,0
-01	30лс99(999)нж			от –60 до +425		09Г2С, 20ГЛ				
-02	30нж99(999)нж			от –60 до +565		08Х18Н10, 08Х18Н10Т , 12Х18Н9, 12Х18Н9ТЛ				
-03	30нж99(999)нж1					10Х17Н13М3Т, 12Х18Н12М3ТЛ				
СТ13025-065	30с99(999)нж	65		от –40 до +425		Сталь 20, Сталь 25Л	А, Б		84	35,0
-01	30лс99(999)нж			от –60 до +425		09Г2С, 20ГЛ				
-02	30нж99(999)нж			от –60 до +565		08Х18Н10, 08Х18Н10Т , 12Х18Н9, 12Х18Н9ТЛ				
-03	30нж99(999)нж1					10Х17Н13М3Т, 12Х18Н12М3ТЛ				
СТ13025-080	30с99(999)нж	80		от –40 до +425		Сталь 20, Сталь 25Л			84	44,0
-01	30лс99(999)нж			от –60 до +425		09Г2С, 20ГЛ				
-02	30нж99(999)нж			от –60 до +565		08Х18Н10, 08Х18Н10Т , 12Х18Н9, 12Х18Н9ТЛ				
-03	30нж99(999)нж1					10Х17Н13М3Т, 12Х18Н12М3ТЛ				
СТ13025-100	30с99(999)нж	100		от –40 до +425		Сталь 20, Сталь 25Л			100	65,0
-01	30лс99(999)нж			от –60 до +425		09Г2С, 20ГЛ				
-02	30нж99(999)нж			от –60 до +565		08Х18Н10, 08Х18Н10Т , 12Х18Н9, 12Х18Н9ТЛ				
-03	30нж99(999)нж1					10Х17Н13М3Т, 12Х18Н12М3ТЛ				
СТ13025-125	30с99(999)нж	125		от –40 до +425		Сталь 20, Сталь 25Л			190	120,0
-01	30лс99(999)нж			от –60 до +425		09Г2С, 20ГЛ				
-02	30нж99(999)нж			от –60 до +565		08Х18Н10, 08Х18Н10Т , 12Х18Н9, 12Х18Н9ТЛ				
-03	30нж99(999)нж1					10Х17Н13М3Т, 12Х18Н12М3ТЛ				

Обозначение изделия	Таблица фигура т/ф	Проход условный DN	Давление номинальное PN,МПа (кгс/см²)	Температура рабочей среды, t, °С	Среда рабочая	Материал основных деталей	Присоединение к трубопроводу	Пробное давление, Рпр, МПа (кгс/см²)	Крутящий,момент Н·м	Масса кг, не более
СТ13025-150	30с99(999)нж	150	2,5(25)	от –40 до +425	Жидкие и газообразные среды, по отношению к которым применяемые материлы коррозионностойки	Сталь 20, Сталь 25Л	А, Б	3,75(37,5)	190	141,0
-01	30лс99(999)нж			от –60 до +425		09Г2С, 20ГЛ				
-02	30нж99(999)нж			от –60 до +565		08Х18Н10, 08Х18Н10Т , 12Х18Н9, 12Х18Н9ТЛ				
-03	30нж99(999)нж1					10Х17Н13М3Т, 12Х18Н12М3ТЛ				
СТ13025-200	30с99(999)нж	200		от –40 до +425		Сталь 20, Сталь 25Л			210	220,0
-01	30лс99(999)нж			от –60 до +425		09Г2С, 20ГЛ				
-02	30нж99(999)нж			от –60 до +565		08Х18Н10, 08Х18Н10Т , 12Х18Н9, 12Х18Н9ТЛ				
-03	30нж99(999)нж1					10Х17Н13М3Т, 12Х18Н12М3ТЛ				
СТ13025-250	30с99(999)нж	250		от –40 до +425		Сталь 20, Сталь 25Л			280	310,0
-01	30лс99(999)нж			от –60 до +425		09Г2С, 20ГЛ				
-02	30нж99(999)нж			от –60 до +565		08Х18Н10, 08Х18Н10Т , 12Х18Н9, 12Х18Н9ТЛ				
-03	30нж99(999)нж1					10Х17Н13М3Т, 12Х18Н12М3ТЛ				
СТ13025-300	30с999нж, 30с599нж	300		от –40 до +425		Сталь 20, Сталь 25Л			300	475,0
-01	30лс999нж, 30лс599нж			от –60 до +425		09Г2С, 20ГЛ				
-02	30нж999нж, 30нж599нж			от –60 до +565		08Х18Н10, 08Х18Н10Т , 12Х18Н9, 12Х18Н9ТЛ				
-03	30нж999нж1, 30нж599нж1					10Х17Н13М3Т, 12Х18Н12М3ТЛ				
СТ13025-350	30с999нж, 30с599нж	350		от –40 до +425		Сталь 20, Сталь 20Л			400	530,0
-01	30лс999нж, 30лс599нж			от –60 до +425		09Г2С, 20ГЛ				
-02	30нж999нж, 30нж599нж			от –60 до +565		08Х18Н10, 08Х18Н10Т , 12Х18Н9, 12Х18Н9ТЛ				
-03	30нж999нж1, 30нж599нж1					10Х17Н13М3Т, 12Х18Н12М3ТЛ				

Обозначение изделия	Таблица фигура т/ф	Проход условный DN	Давление номинальное PN,МПа (кгс/см²)	Температура рабочей среды, t, °С	Среда рабочая	Материал основных деталей	Присоединение к трубопроводу	Пробное давление, Рпр, МПа (кгс/см²)	Крутящий,момент Н·м	Масса кг, не более
СТ13025-400	30с999нж, 30с599нж	400	2,5(25)	от –40 до +425	Жидкие и газообразные среды, по отношению к которым применяемые материлы коррозионностойки	Сталь 20, Сталь 25Л	А, Б	3,75(37,5)	1000	690,0
-01	30лс999нж, 30лс599нж			от –60 до +425		09Г2С, 20ГЛ				
-02	30нж999нж, 30нж599нж			от –60 до +565		08Х18Н10, 08Х18Н10Т , 12Х18Н9, 12Х18Н9ТЛ				
-03	30нж999нж1, 30нж599нж1					10Х17Н13М3Т, 12Х18Н12М3ТЛ				
СТ13025-500	30с999нж, 30с599нж	500		от –40 до +425		Сталь 20, Сталь 25Л			150	1233,0
-01	30лс999нж, 30лс599нж			от –60 до +425		09Г2С, 20ГЛ				
-02	30нж999нж, 30нж599нж			от –60 до +565		08Х18Н10, 08Х18Н10Т , 12Х18Н9, 12Х18Н9ТЛ				
-03	30нж999нж1, 30нж599нж1					10Х17Н13М3Т, 12Х18Н12М3ТЛ				
СТ13025-600	30с999нж, 30с599нж	600		от –40 до +425		Сталь 20, Сталь 25Л			2325	1580,0
-01	30лс999нж, 30лс599нж			от –60 до +425		09Г2С, 20ГЛ				
-02	30нж999нж, 30нж599нж			от –60 до +565		08Х18Н10, 08Х18Н10Т , 12Х18Н9, 12Х18Н9ТЛ				
-03	30нж999нж1, 30нж599нж1					10Х17Н13М3Т, 12Х18Н12М3ТЛ				
СТ13025-700	30с999нж, 30с599нж	700		от –40 до +425		Сталь 20, Сталь 25Л			3330	3400,0
-01	30лс999нж, 30лс599нж			от –60 до +425		09Г2С, 20ГЛ				
-02	30нж999нж, 30нж599нж			от –60 до +565		08Х18Н10, 08Х18Н10Т , 12Х18Н9, 12Х18Н9ТЛ				
-03	30нж999нж1, 30нж599нж1					10Х17Н13М3Т, 12Х18Н12М3ТЛ				
СТ13025-800	30с999нж, 30с599нж	800		от –40 до +425		Сталь 20, Сталь 25Л			4575	4800,0
-01	30лс999нж, 30лс599нж			от –60 до +425		09Г2С, 20ГЛ				
-02	30нж999нж, 30нж599нж			от –60 до +565		08Х18Н10, 08Х18Н10Т , 12Х18Н9, 12Х18Н9ТЛ				
-03	30нж999нж1, 30нж599нж1					10Х17Н13М3Т, 12Х18Н12М3ТЛ				

Обозначение изделия	**Таблица фигура т/ф**	**Проход условный DN**	**Давление номинальное PN,МПа (кгс/см²)**	**Температура рабочей среды, t, °С**	**Среда рабочая**	**Материал основных деталей**	**Присоединение к трубопроводу**	**Пробное давление, Рпр, МПа (кгс/см²)**	**Крутящий,момент Н·м**	Масса кг, не более
СТ13025-900	30с999нж, 30с599нж	900	2,5(25)	от –40 до +425	Жидкие и газообразные среды, по отношению к которым применяемые материалы коррозионностойки	Сталь 20, Сталь 25Л	А, Б	3,75 (37,5)	6068	6500,0
-01	30лс999нж, 30лс599нж			от –60 до +425		09Г2С, 20ГЛ				
-02	30нж999нж, 30нж599нж			от –60 до +565		08Х18Н10, 08Х18Н10Т , 12Х18Н9, 12Х18Н9ТЛ				
-03	30нж999нж1, 30нж599нж1					10Х17Н13М3Т, 12Х18Н12М3ТЛ				
СТТ13025-1000	30с999нж, 30с599нж	1000		от –40 до +425		Сталь 20, Сталь 25Л			8580	5800,0
-01	30лс999нж, 30лс599нж			от –60 до +425		09Г2С, 20ГЛ				
-02	30нж999нж, 30нж599нж			от –60 до +565		08Х18Н10, 08Х18Н10Т , 12Х18Н9, 12Х18Н9ТЛ				
-03	30нж999нж1, 30нж599нж1					10Х17Н13М3Т, 12Х18Н12М3ТЛ				

ЗАДВИЖКИ СТАЛЬНЫЕ ЛИТЫЕ КЛИНОВЫЕ СТ13040

30с15(515, 915)нж, 30лс15(515, 915)нж , 30нж15(515, 915)нж, 30нж15(515, 915)нж1

Код ОКП 37 4100
Изготовление и поставка по ТУ 3741-005-61068390-2013

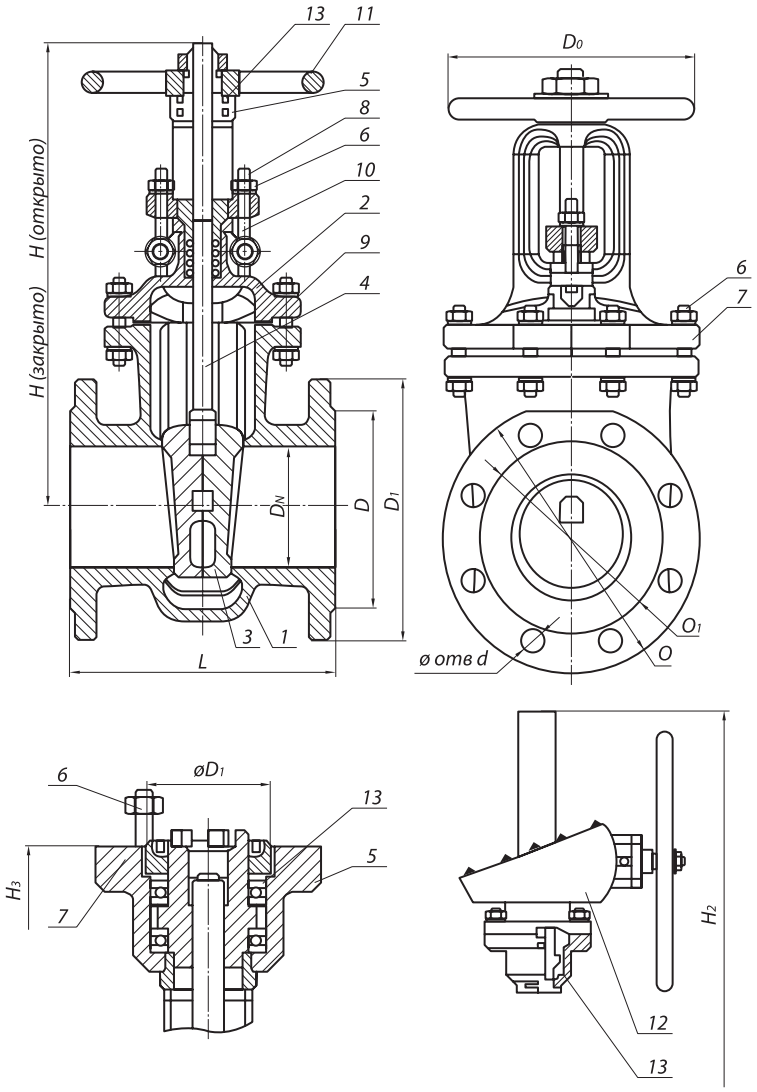

Изготавливаются с фланцевым присоединением к трубопроводу, муфтовым, с концами под приварку.

Класс герметичности по ГОСТ Р 54808-2011 (по заказу потребителя).

При заказе указывать: наименовании изделия, обозначение изделия, таблицу фигур, размер номинальный (условный проход) (DN), номинальное (условное) давление (PN), технические условия, рабочую среду и параметры.

Пример обозначения при заказе (и в другой документации) задвижка DN 50 мм PN 40 кгс/см^2 из стали 20:

Задвижка стальная фланцевая СТ13040-050 DN 50 PN 40 кгс/см^2 (30с15нж)
ТУ 3741-005-61068390-2013

Внимание! Задвижки, предназначенные для газообразных, взрывопожароопасных и токсичных сред, после гидроиспытаний дополнительно испытываются воздухом. При заказе необходимо делать пометку: «газ».

РАБОЧАЯ СРЕДА

Жидкие и газообразные среды, по отношению к которым применяемые материалы коррозионностойки.

ОБЩИЕ ПАРАМЕТРЫ

Изготовление и поставка	ТУ 3741-005-61068390-2013
Диаметр	DN 50÷800
Давление номинальное PN, МПа (кгс/см^2)	4,0 (40)
Присоединение к трубопроводу	Фланцевое по ГОСТ Р 54432-2011
	С концами под приварку по ГОСТ 3326
	Муфтовое по ГОСТ 6527
Герметичность затвора	по ГОСТ Р 54808-2011
Уплотнение шпинделя	Сальниковое
Управление задвижки	Ручное (маховиком или редуктор), электропривод
Направление подачи среды	С любой стороны магистральных фланцев
Установочное положение задвижки	Приводом вверх
Климатическое исполнение	«У», «ХЛ», «УХЛ» по ГОСТ 15150

© По требованию заказчика клапаны могут поставляться в комплекте с ответными фланцами, крепежом и прокладками.

МАТЕРИАЛ ОСНОВНЫХ ДЕТАЛЕЙ

Номер на схеме	Наименование	30с15нж 30с515нж 30с915нж	30лс15нж 30лс515нж 30лс915нж	30нж15нж 30нж515нж 30нж915нж	30нж15нж 1 30нж515нж1 30нж915нж1
1	Корпус	Ст. 20 Ст. 25Л	Ст. 09Г2С Ст. 20ГЛ	Ст. 08Х18Н10, Ст. 08Х18Н10Т Ст. 12Х18Н9, Ст. 12Х18Н9ТЛ	Ст. 10Х17Н13М3Т Ст. 12Х18Н12М3ТЛ
2	Крышка	Ст. 20 Ст. 25Л	Ст. 09Г2С Ст. 20ГЛ	Ст. 08Х18Н10, Ст. 08Х18Н10Т Ст. 12Х18Н9, Ст. 12Х18Н9ТЛ	Ст. 10Х17Н13М3Т Ст. 12Х18Н12М3ТЛ
3	Клин (диски)	Ст. 20Х13 Ст. 35Л с наплавкой	Сталь 20Х13, Ст. 20ГЛ с наплавкой	Ст. 12Х18Н9ТЛ	Ст. 10Х17Н13М3Т Ст. 12Х18Н12М3ТЛ
4	Шпиндель	Сталь 20Х13	Ст. 14Х17Н2	Ст. 12Х18Н9Т	Ст. 10Х17Н13М3Т
5	Гайка шпинделя	Ст. 45	Латунь ЛС59-1	Латунь ЛС59-1	Ст. 12Х18Н9Т
6	Гайка	Ст. 25	Ст. 35Х	Ст. 12Х18Н9Т	Ст. 12Х18Н9Т
7	Шпилька, болт	Ст. 35	Ст. 45Х	Ст. 45Х14Н14В2М	Ст. 45Х14Н14В2М
8	8 Болт откидной	Ст. 35	Ст. 40Х	Ст. 45Х14Н14В2М	Ст. 45Х14Н14В2М
9	Уплотнение между корпусом и крышкой (прокладка, кольцо)	Паронит, ТРГ	ТРГ	ТРГ	ТРГ
10	Набивка сальника	АГИ, ТРГ	ТРГ	ТРГ	ТРГ
11	Маховик	Ст. 25	Ст. 25	Ст. 25	Ст. 25
12	Редуктор	Редуктор конический или цилиндрический			
13	Подшипник	Шариковый упорный			
	Наплавка на кольце в корпусе	Ст. 07Х25Н13		Ст. 04Х19Н9С2	
	Наплавка на клине	Ст. 13Х25Т			

Допускается изготавливать детали и уплотнительные поверхности из других материалов, по свойствам, не уступающим указанным выше

Основные размеры, мм

Фланцевые СТ13040 DN 15-50: 30с15(515, 915)нж, 30лс15(515, 915)нж , 30нж15(515, 915)нж, 30нж15(515, 915)нж1

DN, мм	L, мм	D1, мм	D, мм	n	d, мм	H, мм	H1, мм	H2, мм	H3, мм	D0, мм	Масса, кг
50	216/250	160	125	4	18	315	385		345	160	20
80	283/310	195	160	8	18	411	506		422	160	49,4
100	305/350	230	190	8	22	480	590		491	210	61,5
150	403/450	300	250	8	26	658,7	828		654	320	149,5
200	419	375	320	12	30	1030	1250		775	320	156
250	457	445	385	12	33	1098	1368		965	320	250
300	500	510	450	16	33	1217	1553	1720	1345	480	348
400	600	655	585	16	39	—	—	2040	1565	560	750
500	991	615	755	20	45	3480	1780	1951	2056	800	2415
700	1550	840	995	24	52	3934	—	2568	2448	1000	4365
800	1750	878	1135	24	56	5060	—	3155	3690	630	6710

Характеристики задвижек 30лс915нж для подбора электропривода

Диаметр, мм	Тип присоединения электропривода	Момент, Н·м	Количество оборотов шпинделя
50	А	83	15
80	А	100	19
100	А, Б	100	21
150	Б	240	33
200	Б	300	43
250	В	460	38
300	В	600	45
400	Г	1580	53
500	Д	1580	53
600	Д	3330	75
700	Д	4575	85
800	Д	8580	105

Основные размеры, мм

Фланцевые СТ13040 DN 15-50: 30с15нж, 30лс15нж , 30нж15нж, 30нж15нж1

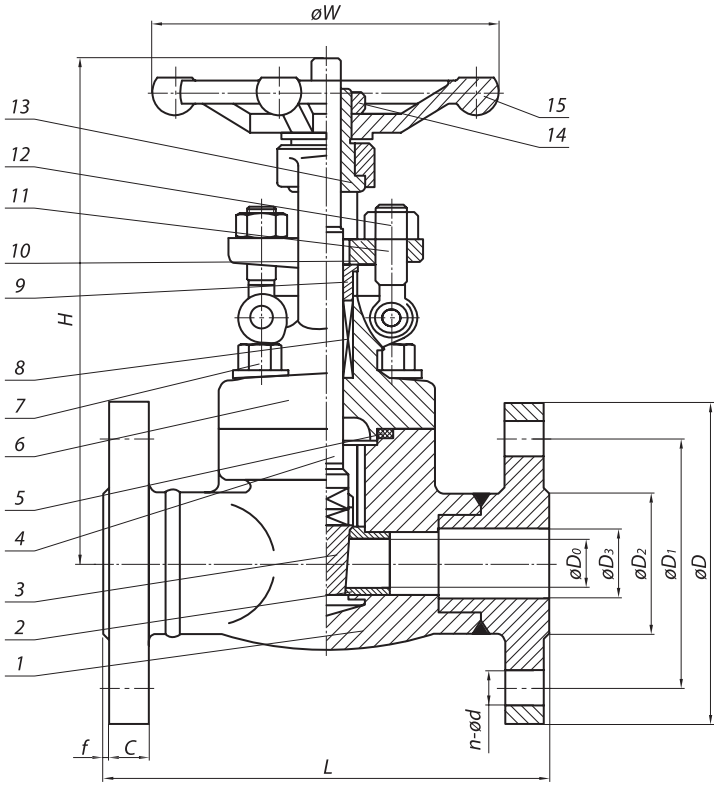

DN	D0	L	D	D1	D2	D3	C	F	n-d	H	W	Вес, кг
15	10,5	140	95	65	47	15	12	2	4-14	180	100	5
20	13,5	152	105	75	58	20	12	2	4-14	180	100	6,5
25	18	165	115	85	68	25	12	2	4-14	210	125	9,0
32	22	178	135	100	78	32	14	2	4-18	210	160	12,0
40	29	190	145	110	88	40	14	3	4-18	247	160	16
50	36	216	160	125	102	50	14	3	4-18	300	180	17,0

МАТЕРИАЛ ОСНОВНЫХ ДЕТАЛЕЙ

Номер на схеме	Наименование	30с15нж	30лс15нж	30нж15нж	30нж15нж1
1	Корпус	Ст. 20, Ст. 25Л	Ст. 09Г2С, Ст. 20ГЛ	Ст. 08Х18Н10, Ст. 08Х18Н10Т, Ст. 12Х18Н9, Ст. 12Х18Н9ТЛ	10Х17Н13М2Т
2	Седло	Сталь 20Х13, Ст. 25Л…35Л с наплавкой	Ст. 08Х18Н10Т	Ст. 08Х18Н10Т	10Х17Н13М2Т
3	Клин (диски)	Ст. 20Х13, сталь 25Л…35Л с наплавкой	Ст. 08Х18Н10Т	Ст. 08Х18Н10Т	10Х17Н13М2Т
4	Шпиндель	Ст. 20Х13	Ст. 08Х18Н10Т	Ст. 08Х18Н10Т	10Х17Н13М2Т
5	Прокладка	08Х18Н10+графит	08Х18Н10+графит	08Х18Н10+графит	08Х18Н10+графит
6	Крышка	Ст. 20, Ст. 25Л	Ст. 09Г2С, Ст. 20ГЛ	Ст. 08Х18Н10 Ст. 08Х18Н10Т Ст. 12Х18Н9 Ст. 12Х18Н9ТЛ	10Х17Н13М2Т
7	Болт	Ст. 35Х	Ст. 35Х	45Х14Н14В2М	Ст. 35Х
8	Уплотнение	графит	графит	графит	графит
9	Сальник	Ст. 20Х13	Ст. 08Х18Н10Т	Ст. 08Х18Н10Т	08Х18Н10
10	Крышка сальника	Ст. 20, Ст. 25Л	Ст. 08Х18Н10Т	Ст. 08Х18Н10Т	08Х18Н10
11	Болт откидной	Ст. 20Х13	Ст. 35	Ст. 08Х18Н10Т	08Х18Н10
12	Гайка	Ст. 45	Ст. 45	Ст. 08Х18Н10Т	08Х18Н10
13	Гайка штока	Ст. 20Х13	Ст. 20Х13	Ст. 08Х18Н10Т	Ст. 20Х13
14	Стопорная гайка	Ст. 20, Ст. 25Л	Ст. 08Х18Н10Т	Ст. 08Х18Н10Т	08Х18Н10
15	Маховик	Ст. СЧ20	Ст.СЧ20	Ст. СЧ20	Ст. СЧ20

Допускается изготавливать детали и уплотнительные поверхности из других материалов, по свойствам, не уступающим указанным выше

Основные размеры, мм

Под приварку СТ13015 DN 15-50:
30с15нж, 30лс15нж , 30нж15нж, 30нж15нж1

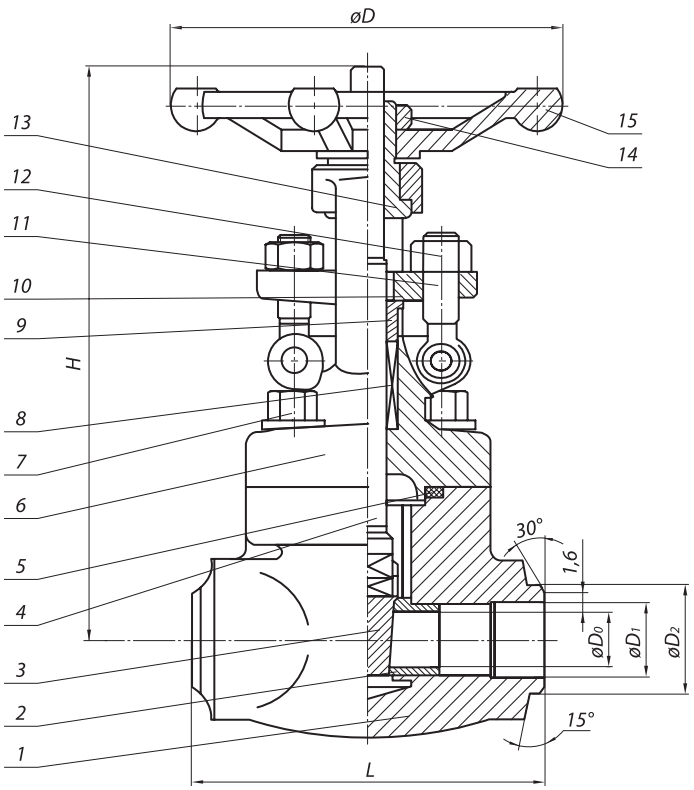

DN	D0	L	D	D1	D2	H	Вес, кг
20	13,5	90	100	18	26	163	2,3
25	18	105	125	25	33	201	3,65
32	22	124	160	31	39	221	5,05
40	29	124	160	37	46	248	5,35
50	36	130	180	49	64	283	8,1

Основные размеры, мм

Муфтовые СТ13025 DN 15-50:
30с15нж, 30лс15нж , 30нж15нж, 30нж15нж 1

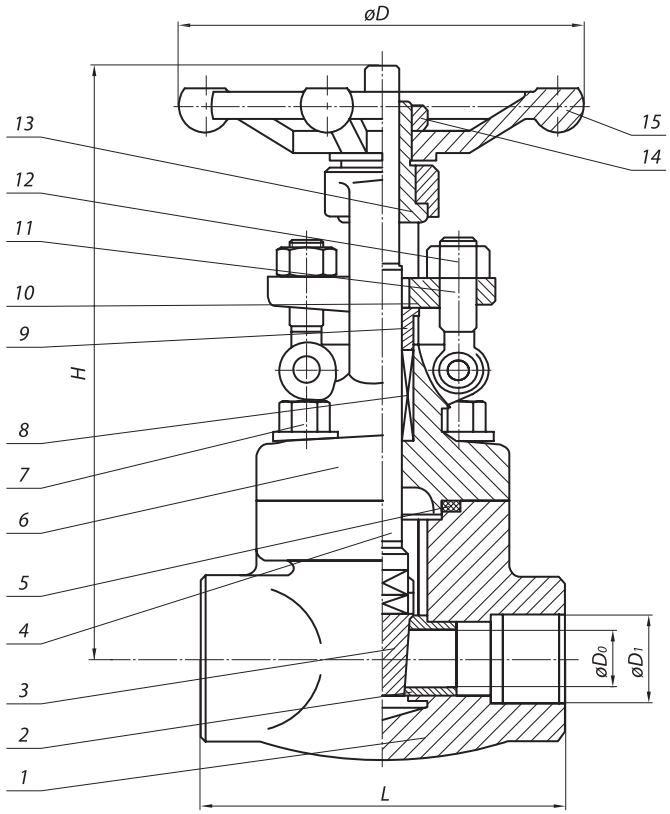

DN	D0	L	D	D1	H	Вес, кг
15	13,5	90	100	Rc 1/2	163	2,225
20	13,5	90	100	Rc 3/4	163	2,3
25	18	105	125	Rc 1	201	3,65
32	22	124	160	Rc 5/4	221	5,05
40	29	124	160	Rc 3/2	248	5,35
50	36	130	200	Rc 2	283	8,1

Обозначение изделия	Таблица фигура т/ф	Проход условный DN	Давление номинальное PN,МПа (кгс/см²)	Температура рабочей среды, t, °С	Среда рабочая	Материал основных деталей	Присоединение к трубопроводу	Пробное давление,Рпр, МПа (кгс/см²)	Крутящий момент Н·м	Масса кг, не более
СТ13040-015	30с15нж	15	4,0(40)	от –40 до +425	Жидкие и газообразные среды, по отношению к которым применяемые материлы коррозионностойки	Сталь 20, Сталь 25Л	А, Б, С	6,0(60,0)	20	5,0
-01	30лс15нж			от –60 до +425		09Г2С, 20ГЛ				
-02	30нж15нж			от –60 до +565		08Х18Н10, 08Х18Н10Т , 12Х18Н9, 12Х18Н9ТЛ				
-03	30нж15нж1					10Х17Н13М3Т, 12Х18Н12М3ТЛ				
СТ13040-020	30с15нж	20		от –40 до +425		Сталь 20, Сталь 25Л			20	5,0
-01	30лс15нж			от –60 до +425		09Г2С, 20ГЛ				
-02	30нж15нж			от –60 до +565		08Х18Н10, 08Х18Н10Т , 12Х18Н9, 12Х18Н9ТЛ				
-03	30нж15нж1					10Х17Н13М3Т, 12Х18Н12М3ТЛ				
СТ13040-025	30с15нж	25		от –40 до +425		Сталь 20, Сталь 25Л			36	8,0
-01	30лс15нж			от –60 до +425		09Г2С, 20ГЛ				
-02	30нж15нж			от –60 до +565		08Х18Н10, 08Х18Н10Т , 12Х18Н9, 12Х18Н9ТЛ				
-03	30нж15нж1					10Х17Н13М3Т, 12Х18Н12М3ТЛ				
СТ13040-032	30с15нж	32		от –40 до +425		Сталь 20, Сталь 25Л			40	10,0
-01	30лс15нж			от –60 до +425		09Г2С, 20ГЛ				
-02	30нж15нж			от –60 до +565		08Х18Н10, 08Х18Н10Т , 12Х18Н9, 12Х18Н9ТЛ				
-03	30нж15нж1			от –60 до +565		10Х17Н13М3Т, 12Х18Н12М3ТЛ				
СТ13040-040	30с15нж	40		от –40 до +425		Сталь 20, Сталь 20Л			40	14,0
-01	30лс15нж			от –60 до +425		09Г2С, 20ГЛ				
-02	30нж15нж			от –60 до +565		08Х18Н10, 08Х18Н10Т , 12Х18Н9, 12Х18Н9ТЛ				
-03	30нж15нж1					10Х17Н13М3Т, 12Х18Н12М3ТЛ				
СТ13040-050	30с15(915)нж	50		от –40 до +425		Сталь 20, Сталь 20Л			83	27,0
-01	30лс15(915)нж			от –60 до +425		09Г2С, 20ГЛ				
-02	30нж15(915)нж			от –60 до +565		08Х18Н10, 08Х18Н10Т , 12Х18Н9, 12Х18Н9ТЛ				
-03	30нж15(915)нж1			от –60 до +565		10Х17Н13М3Т, 12Х18Н12М3ТЛ				

Обозначение изделия	Таблица фигура т/ф	Проход условный DN	Давление номинальное PN,МПа (кгс/см²)	Температура рабочей среды, t, °C	Среда рабочая	Материал основных деталей	Присоединение к трубопроводу	Пробное давление,Рпр, МПа (кгс/см²)	Крутящий момент Н·м	Масса кг, не более
СТ13040-065	30с15(915)нж	65	4,0(40)	от –40 до +425	Жидкие и газообразные среды, по отношению к которым применяемые материлы коррозионностойки	Сталь 20, Сталь 20Л	А, Б	6,0(60,0)	100	38,0
-01	30лс15(915)нж			от –60 до +425		09Г2С, 20ГЛ				
-02	30нж15(915)нж			от –60 до +565		08Х18Н10, 08Х18Н10Т , 12Х18Н9, 12Х18Н9ТЛ				
-03	30нж15(915)нж1					10Х17Н13М3Т, 12Х18Н12М3ТЛ				
СТ13040-080	30с15(915)нж	80		от –40 до +425		Сталь 20, Сталь 20Л			100	48,0
-01	30лс15(915)нж			от –60 до +425		09Г2С, 20ГЛ				
-02	30нж15(915)нж			от –60 до +565		08Х18Н10, 08Х18Н10Т , 12Х18Н9, 12Х18Н9ТЛ				
-03	30нж15(915)нж1			от –60 до +565		10Х17Н13М3Т, 12Х18Н12М3ТЛ				
СТ13040-100	30с15(915)нж	100		от –40 до +425		Сталь 20, Сталь 20Л			100	60,0
-01	30лс15(915)нж			от –60 до +425		09Г2С, 20ГЛ				
-02	30нж15(915)нж			от –60 до +565		08Х18Н10, 08Х18Н10Т , 12Х18Н9, 12Х18Н9ТЛ				
-03	30нж15(915)нж1					10Х17Н13М3Т, 12Х18Н12М3ТЛ				
СТ13040-125	30с15(915)нж	125		от –40 до +425		Сталь 20, Сталь 20Л			200	95,0
-01	30лс15(915)нж			от –60 до +425		09Г2С, 20ГЛ				
-02	30нж15(915)нж			от –60 до +565		08Х18Н10, 08Х18Н10Т , 12Х18Н9, 12Х18Н9ТЛ				
-03	30нж15(915)нж1					10Х17Н13М3Т, 12Х18Н12М3ТЛ				
СТ13040-150	30с15(915)нж	150		от –40 до +425		Сталь 20, Сталь 20Л			240	145,0
-01	30лс15(915)нж			от –60 до +425		09Г2С, 20ГЛ				
-02	30нж15(915)нж			от –60 до +565		08Х18Н10, 08Х18Н10Т , 12Х18Н9, 12Х18Н9ТЛ				
-03	30нж15(915)нж1					10Х17Н13М3Т, 12Х18Н12М3ТЛ				
СТ13040-200	30с15(915)нж	200		от –40 до +425		Сталь 20, Сталь 20Л			300	261,0
-01	30лс15(915)нж			от –60 до +425		09Г2С, 20ГЛ				
-02	30нж15(915)нж			от –60 до +565		08Х18Н10, 08Х18Н10Т , 12Х18Н9, 12Х18Н9ТЛ				
-03	30нж15(915)нж1					10Х17Н13М3Т, 12Х18Н12М3ТЛ				

Обозначение изделия	Таблица фигура т/ф	Проход условный DN	Давление номинальное PN,МПа (кгс/см²)	Температура рабочей среды, t, °С	Среда рабочая	Материал основных деталей	Присоединение к трубопроводу	Пробное давление,Рпр, МПа (кгс/см²)	Крутящий момент Н·м	Масса кг, не более
СТ13040-250	30с15(915)нж, 30с515нж	250	4,0(40)	от –40 до +425	Жидкие и газообразные среды, по отношению к которым применяемые материлы коррозионностойки	Сталь 20, Сталь 20Л	А, Б	6,0(60,0)	460	385,0
-01	30лс15(915)нж, 30лс515нж			от –60 до +425		09Г2С, 20ГЛ				
-02	30нж15(915)нж, 30нж515нж			от –60 до +565		08Х18Н10, 08Х18Н10Т , 12Х18Н9, 12Х18Н9ТЛ				
-03	30нж15(915)нж1, 30нж515нж1					10Х17Н13М3Т, 12Х18Н12М3ТЛ				
СТ13040-300	30с15(915)нж, 30с515нж	300		от –40 до +425		Сталь 20, Сталь 20Л			600	560,0
-01	30лс15(915)нж, 30лс515нж			от –60 до +425		09Г2С, 20ГЛ				
-02	30нж15(915)нж, 30нж515нж			от –60 до +565		08Х18Н10, 08Х18Н10Т , 12Х18Н9, 12Х18Н9ТЛ				
-03	30нж15(915)нж1, 30нж515нж1					10Х17Н13М3Т, 12Х18Н12М3ТЛ				
СТ13040-400	30с15(915)нж, 30с515нж	400		от –40 до +425		Сталь 20, Сталь 20Л			600	1200,0
-01	30лс15(915)нж, 30лс515нж			от –60 до +425		09Г2С, 20ГЛ				
-02	30нж15(915)нж, 30нж515нж			от –60 до +565		08Х18Н10, 08Х18Н10Т , 12Х18Н9, 12Х18Н9ТЛ				
-03	30нж15(915)нж1, 30нж515нж1					10Х17Н13М3Т, 12Х18Н12М3ТЛ				
СТ13040-500	30с15(915)нж, 30с515нж	500		от –40 до +425		Сталь 20, Сталь 20Л			1580	1745,0
-01	30лс15(915)нж, 30лс515нж			от –60 до +425		09Г2С, 20ГЛ				
-02	30нж15(915)нж, 30нж515нж			от –60 до +565		08Х18Н10, 08Х18Н10Т , 12Х18Н9, 12Х18Н9ТЛ				
-03	30нж15(915)нж1, 30нж515нж1					10Х17Н13М3Т, 12Х18Н12М3ТЛ				
СТ13040-600	30с15(915)нж, 30с515нж	600		от –40 до +425		Сталь 20, Сталь 20Л			2000	2300,0
-01	30лс15(915)нж			от –60 до +425		09Г2С, 20ГЛ				
-02	30нж15(915)нж, 30нж515нж			от –60 до +565		08Х18Н10, 08Х18Н10Т , 12Х18Н9, 12Х18Н9ТЛ				
-03	30нж15(915)нж1, 30нж515нж1					10Х17Н13М3Т, 12Х18Н12М3ТЛ				
СТ13040-700	30с15(915)нж, 30с515нж	700		от –40 до +425		Сталь 20, Сталь 20Л			4602	3400,0
-01	30лс15(915)нж, 30лс515нж			от –60 до +425		09Г2С, 20ГЛ				
-02	30нж15(915)нж, 30нж515нж			от –60 до +565		08Х18Н10, 08Х18Н10Т , 12Х18Н9, 12Х18Н9ТЛ				
-03	30нж15(915)нж1, 30нж515нж1					10Х17Н13М3Т, 12Х18Н12М3ТЛ				

Обозначение изделия	Таблица фигура т/ф	Проход условный DN	Давление номинальное PN,МПа (кгс/см^2)	Температура рабочей среды, t, °С	Среда рабочая	Материал основных деталей	Присоединение к трубопроводу	Пробное давление, Рпр, МПа (кгс/см^2)	Крутящий момент Н·м	Масса кг, не более
СТ13040-800	30с15(915)нж, 30с515нж	800	4,0(40)	от –40 до +425	Жидкие и газообразные среды, по отношению к которым применяемые материлы коррозионностойки	Сталь 20, Сталь 20Л	А, Б	6,0(60,0)	6344	4800,0
-01	30лс15(915)нж, 30лс515нж			от –60 до +425		09Г2С, 20ГЛ				
-02	30нж15(915)нж, 30нж515нж					08Х18Н10, 08Х18Н10Т , 12Х18Н9, 12Х18Н9ТЛ				
-03	30нж15(915)нж1, 30нж515нж1					10Х17Н13М3Т, 12Х18Н12М3ТЛ				

ЗАДВИЖКИ СТАЛЬНЫЕ ЛИТЫЕ КЛИНОВЫЕ СТ13063

30с76(576, 976)нж, 30лс76(576, 976)нж , 30нж76(576, 976)нж, 30нж76(576,976)нж1

Код ОКП 37 4100
Изготовление и поставка по ТУ 3741-005-61068390-2013

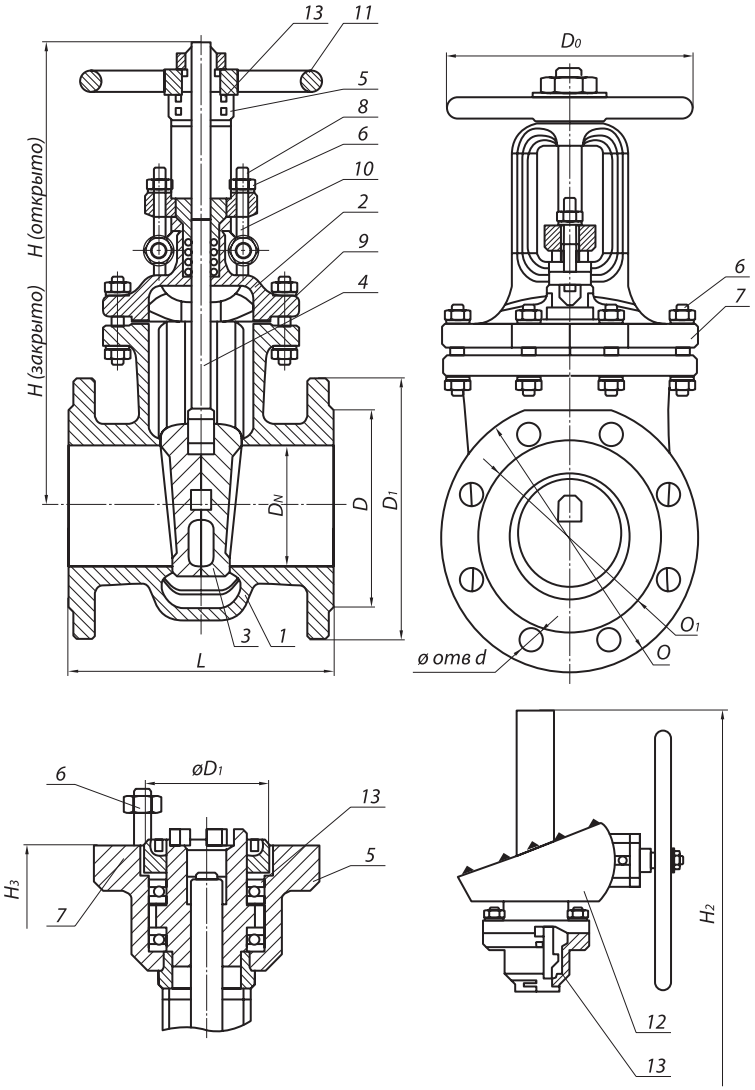

Изготавливаются с фланцевым присоединением к трубопроводу, муфтовым, с концами под приварку.

Класс герметичности по ГОСТ Р 54808-2011 (по заказу потребителя).

При заказе указывать: наименовании изделия, обозначение изделия, таблицу фигур, размер номинальный (условный проход) (DN), номинальное (условное) давление (PN), технические условия, рабочую среду и параметры.

Пример обозначения при заказе (и в другой документации) задвижка DN 50 мм PN 63 кгс/см^2 из стали 20:

Задвижка стальная фланцевая СТ13063-050 DN 50 PN 63 кгс/см^2 (30с15нж)
ТУ 3741-005-61068390-2013

Внимание! Задвижки, предназначенные для газообразных, взрывопожароопасных и токсичных сред, после гидроиспытаний дополнительно испытываются воздухом. При заказе необходимо делать пометку: «газ».

РАБОЧАЯ СРЕДА

Жидкие и газообразные среды, по отношению к которым применяемые материалы коррозионностойки.

ОБЩИЕ ПАРАМЕТРЫ

Изготовление и поставка	ТУ 3741-005-61068390-2013
Диаметр	DN 50÷600
Давление номинальное PN, МПа (кгс/см^2)	6,3 (63)
Присоединение к трубопроводу	Фланцевое по ГОСТ Р 54432-2011
	С концами под приварку по ГОСТ 3326
	Муфтовое по ГОСТ 6527
Герметичность затвора	по ГОСТ Р 54808-2011
Уплотнение шпинделя	Сальниковое
Управление задвижки	Ручное (маховиком или редуктор), электропривод
Направление подачи среды	С любой стороны магистральных фланцев
Установочное положение задвижки	Приводом вверх
Климатическое исполнение	«У», «ХЛ», «УХЛ» по ГОСТ 15150

© По требованию заказчика клапаны могут поставляться в комплекте с ответными фланцами, крепежом и прокладками.

МАТЕРИАЛ ОСНОВНЫХ ДЕТАЛЕЙ

Номер на схеме	Наименование	30с76нж, 30с576нж 30с976нж	30лс76нж, 30лс576нж 30лс976нж	30нж76нж ,30нж576нж 30нж976нж	30нж76нж 1,30нж576нж1 30нж976нж1
1	Корпус	Ст. 20 Ст. 25Л	Ст. 09Г2С Ст. 20ГЛ	Ст. 08Х18Н10, Ст. 08Х18Н10Т Ст. 12Х18Н9, Ст. 12Х18Н9ТЛ	Ст. 10Х17Н13М3Т Ст. 12Х18Н12М3ТЛ
2	Крышка	Ст. 20 Ст. 25Л	Ст. 09Г2С Ст. 20ГЛ	Ст. 08Х18Н10, Ст. 08Х18Н10Т Ст. 12Х18Н9, Ст. 12Х18Н9ТЛ	Ст. 10Х17Н13М3Т Ст. 12Х18Н12М3ТЛ
3	Клин (диски)	Ст. 20Х13 Ст. 35Л с наплавкой	Сталь 20Х13, Ст. 20ГЛ с наплавкой	Ст. 12Х18Н9ТЛ	Ст. 10Х17Н13М3Т Ст. 12Х18Н12М3ТЛ
4	Шпиндель	Сталь 20Х13	Ст. 14Х17Н2	Ст. 12Х18Н9Т	Ст. 10Х17Н13М3Т
5	Гайка шпинделя	Ст. 45	Латунь ЛС59-1	Латунь ЛС59-1	Ст. 12Х18Н9Т
6	Гайка	Ст. 25	Ст. 35Х	Ст. 12Х18Н9Т	Ст. 12Х18Н9Т
7	Шпилька, болт	Ст. 35	Ст. 45Х	Ст. 45Х14Н14В2М	Ст. 45Х14Н14В2М
8	Болт откидной	Ст. 35	Ст. 40Х	Ст. 45Х14Н14В2М	Ст. 45Х14Н14В2М
9	Уплотнение между корпусом и крышкой (прокладка, кольцо)	Паронит, ТРГ	ТРГ	ТРГ	ТРГ
10	Набивка сальника	АГИ, ТРГ	ТРГ	ТРГ	ТРГ
11	Маховик	Ст. 25	Ст. 25	Ст. 25	Ст. 25
12	Редуктор	Редуктор конический или цилиндрический			
13	Подшипник	Шариковый упорный			
	Наплавка на кольце в корпусе	Ст. 07Х25Н13		Ст. 04Х19Н9С2	
	Наплавка на клине	Ст. 13Х25Т			

Допускается изготавливать детали и уплотнительные поверхности из других материалов, по свойствам, не уступающим указанным выше

Основные размеры, мм

Фланцевые СТ13063 DN 50-500: 30с76(576, 976)нж, 30лс76(576, 976)нж , 30нж15(576, 976)нж, 30нж76(576,976)нж1

DN, мм	L, мм	D1, мм	D, мм	n	d, мм	H, мм	H1, мм	H2, мм	H3, мм	D0, мм	Масса, кг
50	270	175	135	4	22	443	513	—	345	250	31,6
80	321	210	170	8	22	539	639	—	420	300	49
100	359	250	200	8	26	625	745	—	485	350	74,5
150	447	340	280	8	33	999	1169	—	660	400	140
200	536	405	345	12	33	1020	1240	—	800	450	245
250	625	470	400	12	39	1218	1488	1440	1130	500	376
300	714	530	460	16	39	1356	1676	1695	1335	600	490
400	867	670	585	16	45	2010		2010	1550	700	1100
500	1016	800	576	20	52	3215	1945		1085	800	2870

Характеристики задвижек для подбора электропривода

Диаметр, мм	Тип присоединения электропривода	Момент, Н·м	Количество оборотов шпинделя
50	Б	200	14,5
80	Б	160	16,8
100	Б	220	21,6
150	Б	250	26,5
200	В	350	35
250	В	580	43
300	В	800	39
400	Г	1492	48
500	Д	1580	53

Основные размеры, мм

Фланцевые СТ13063 DN 15-50: 30с76нж, 30лс76нж , 30нж76нж, 30нж76нж1

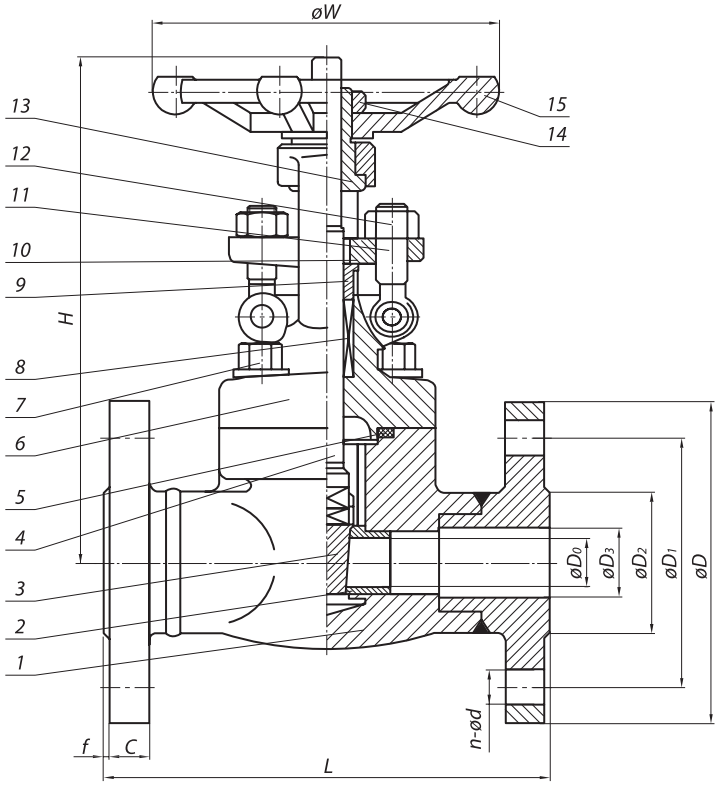

DN, мм	L, мм	D1, мм	D, мм	n	d, мм	H, мм	H1, мм	H2, мм	H3, мм	D0, мм	Масса, кг
15	165	95	75	4	14	180	—	—	—	100	5,0
20	190	105	75	4	14	180	—	—	—	100	6,5
25	216	115	85	4	18	210	—	—	—	160	11,0
32	229	150	110	4	22	210	—	—	—	160	12,0
40	241	145	110	4	22	300	—	—	—	200	15,0
50	270	175	135	4	22	443	513	—	345	250	31,6

Материал основных деталей

Номер на схеме	Наименование	30с76нж	30лс76нж	30нж76нж	30нж76нж1
1	Корпус	Ст. 20, Ст. 25Л	Ст. 09Г2С, Ст. 20ГЛ	Ст. 08Х18Н10 Ст. 08Х18Н10Т Ст. 12Х18Н9 Ст. 12Х18Н9ТЛ	10Х17Н13М2Т
2	Седло	Сталь 20Х13, Ст. 25Л…35Л с наплавкой	Ст. 08Х18Н10Т	Ст. 08Х18Н10Т	10Х17Н13М2Т
3	Клин (диски)	Ст. 20Х13, сталь 25Л…35Л с наплавкой	Ст. 08Х18Н10Т	Ст. 08Х18Н10Т	10Х17Н13М2Т
4	Шпиндель	Ст. 20Х13	Ст. 08Х18Н10Т	Ст. 08Х18Н10Т	10Х17Н13М2Т
5	Прокладка	08Х18Н10+графит	08Х18Н10+графит	08Х18Н10+графит	08Х18Н10+графит
6	Крышка	Ст. 20, Ст. 25Л	Ст. 09Г2С, Ст. 20ГЛ	Ст. 08Х18Н10 Ст. 08Х18Н10Т Ст. 12Х18Н9 Ст. 12Х18Н9ТЛ	10Х17Н13М2Т
7	Болт	Ст. 35Х	Ст. 35Х	45Х14Н14В2М	Ст. 35Х
8	Уплотнение	графит	графит	графит	графит
9	Сальник	Ст. 20Х13	Ст. 08Х18Н10Т	Ст. 08Х18Н10Т	08Х18Н10
10	Крышка сальника	Ст. 20 Ст. 25Л	Ст. 08Х18Н10Т	Ст. 08Х18Н10Т	08Х18Н10
11	Болт откидной	Ст. 20Х13	Ст. 35	Ст. 08Х18Н10Т	08Х18Н10
12	Гайка	Ст. 45	Ст. 45	Ст. 08Х18Н10Т	08Х18Н10
13	Гайка штока	Ст. 20Х13	Ст. 20Х13	Ст. 08Х18Н10Т	Ст. 20Х13
14	Стопорная гайка	Ст. 20 Ст. 25Л	Ст. 08Х18Н10Т	Ст. 08Х18Н10Т	08Х18Н10
15	Маховик	Ст. СЧ20	Ст. СЧ20	Ст. СЧ20	Ст. СЧ20

Допускается изготавливать детали и уплотнительные поверхности из других материалов, по свойствам, не уступающим указанным выше

Основные размеры, мм

Под приварку СТ13076 DN 15-50:
30с76нж, 30лс76нж , 30нж76нж, 30нж76нж1

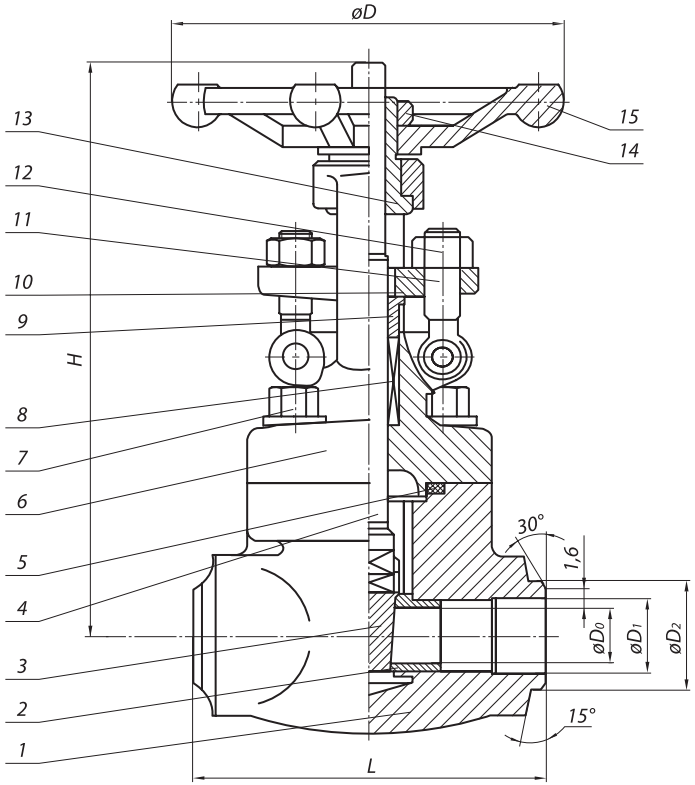

DN	D0	L	D	D1	D2	H	Вес, кг
15	10,5	90	100	12	19	161	2,3
20	13,5	90	100	18	26	163	2,3
25	18	105	125	25	33	201	3,65
32	22	124	160	31	39	221	5,05
40	29	124	160	37	46	248	5,35
50	36	130	180	49	64	283	8,1

Основные размеры, мм

Муфтовые СТ13063 DN 15-50:
30с76нж, 30лс76нж , 30нж76нж, 30нж76нж 1

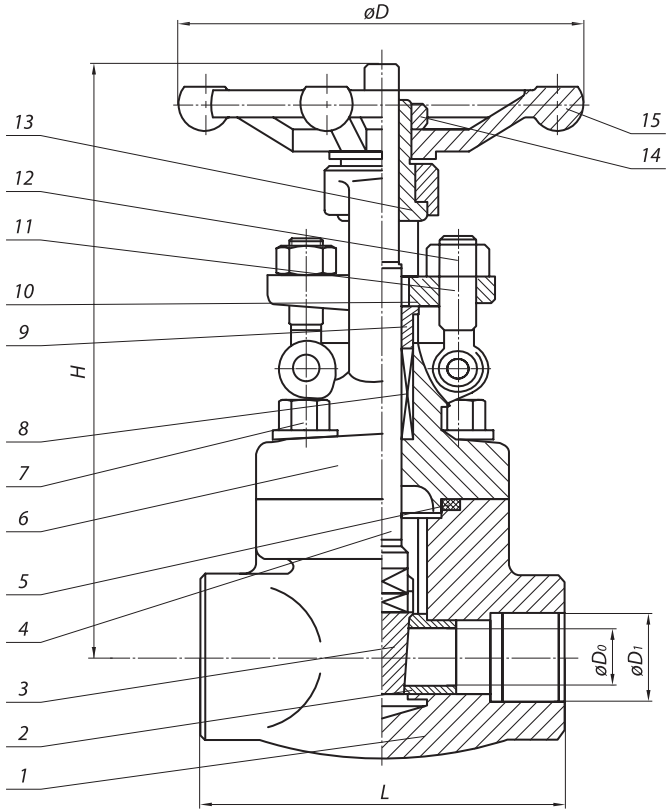

DN	D0	L	D	D1	H	Вес, кг
15	13,5	90	100	Rc 1/2	163	2,225
20	13,5	90	100	Rc 3/4	163	2,3
25	18	105	125	Rc 1	201	3,65
32	22	124	160	Rc 5/4	221	5,05
40	29	124	160	Rc 3/2	248	5,35
50	36	130	200	Rc 2	283	8,1

Обозначение изделия	Таблица фигура т/ф	Проход условный DN	Давление номинальное PN,МПа (кгс/см²)	Температура рабочей среды, t, °С	Среда рабочая	Материал основных деталей	Присоединение к трубопроводу	Пробное давление, Рпр, МПа (кгс/см²)	Крутящий момент Н·м	Масса кг, не более
СТ13063-015	30с76нж	15	6,3(63)	от –40 до +425	Жидкие и газообразные среды, по отношению к которым применяемые материлы коррозионностойки	Сталь 20, Сталь 20Л	А, Б, С	9,45(94,5)	20	5,0
-01	30лс76нж			от –60 до +425		09Г2С, 20ГЛ				
-02	30нж76нж			от –60 до +565		08Х18Н10, 08Х18Н10Т , 12Х18Н9, 12Х18Н9ТЛ				
-03	30нж76нж1					10Х17Н13М3Т, 12Х18Н12М3ТЛ				
СТ13063-020	30с76нж	20		от –40 до +425		Сталь 20, Сталь 20Л			20	6,5
-01	30лс76нж			от –60 до +425		09Г2С, 20ГЛ				
-02	30нж76нж			от –60 до +565		08Х18Н10, 08Х18Н10Т , 12Х18Н9, 12Х18Н9ТЛ				
-03	30нж76нж			от –60 до +565		10Х17Н13М3Т, 12Х18Н12М3ТЛ				
СТ13063-025	30с76нж	25		от –40 до +425		Сталь 20, Сталь 25Л			36	11,0
-01	30лс76нж			от –60 до +425		09Г2С, 20ГЛ				
-02	30нж76нж			от –60 до +565		08Х18Н10, 08Х18Н10Т , 12Х18Н9, 12Х18Н9ТЛ				
-03	30нж76нж1					10Х17Н13М3Т, 12Х18Н12М3ТЛ				
СТ13063-032	30с76нж	32		от –40 до +425		Сталь 20, Сталь 25Л			40	12,0
-01	30лс76нж			от –60 до +425		09Г2С, 20ГЛ				
-02	30нж76нж			от –60 до +565		08Х18Н10, 08Х18Н10Т , 12Х18Н9, 12Х18Н9ТЛ				
-03	30нж76нж1					10Х17Н13М3Т, 12Х18Н12М3ТЛ				
СТ13063-040	30с76нж	40		от –40 до +425		Сталь 20, Сталь 25Л			40	15,0
-01	30лс76нж			от –60 до +425		09Г2С, 20ГЛ				
-02	30нж76нж			от –60 до +565		08Х18Н10, 08Х18Н10Т , 12Х18Н9, 12Х18Н9ТЛ				
-03	30нж76нж1					10Х17Н13М3Т, 12Х18Н12М3ТЛ				
СТ13063-050	30с76(976)нж	50		от –40 до +425		Сталь 20, Сталь 25Л			200	33,0
-01	30лс76(976)нж			от –60 до +425		09Г2С, 20ГЛ				
-02	30нж76(976)нж			от –60 до +565		08Х18Н10, 08Х18Н10Т , 12Х18Н9, 12Х18Н9ТЛ				
-03	30нж76(976)нж1					10Х17Н13М3Т, 12Х18Н12М3ТЛ				

Обозначение изделия	Таблица фигура т/ф	Проход условный DN	Давление номинальное PN,МПа (кгс/см²)	Температура рабочей среды, t, °С	Среда рабочая	Материал основных деталей	Присоединение к трубопроводу	Пробное давление, Рпр, МПа (кгс/см²)	Крутящий момент Н·м	Масса кг, не более
СТ13063-065	30с76(976)нж	65	6,3(63)	от –40 до +425	Жидкие и газообразные среды, по отношению к которым применяемые материлы коррозионностойки	Сталь 20, Сталь 25Л	А, В	9,45(94,5)	200	43,0
-01	30лс76нж(976)нж			от –60 до +425		09Г2С, 20ГЛ				
-02	30нж76(976)нж			от –60 до +565		08Х18Н10, 08Х18Н10Т , 12Х18Н9, 12Х18Н9ТЛ	А, Б			
-03	30нж76(976)нж1					10Х17Н13М3Т, 12Х18Н12М3ТЛ				
СТ13063-080	30с76(976)нж	80		от –40 до +425		Сталь 20, Сталь 25Л			160	58,0
-01	30лс76(976)нж			от –60 до +425		09Г2С, 20ГЛ				
-02	30нж76(976)нж			от –60 до +565		08Х18Н10, 08Х18Н10Т , 12Х18Н9, 12Х18Н9ТЛ				
-03	30нж76(976)нж1					10Х17Н13М3Т, 12Х18Н12М3ТЛ				
СТ13063-100	30с76(976)нж	100		от –40 до +425		Сталь 20, Сталь 25Л			220	80,0
-01	30лс76(976)нж			от –60 до +425		09Г2С, 20ГЛ				
-02	30нж76(976)нж			от –60 до +565		08Х18Н10, 08Х18Н10Т , 12Х18Н9, 12Х18Н9ТЛ				
-03	30нж76(976)нж1			от –60 до +565		10Х17Н13М3Т, 12Х18Н12М3ТЛ				
СТ13063-125	30с76(976)нж	125		от –40 до +425		Сталь 20, Сталь 25Л			250	140,0
-01	30лс76(976)нж			от –60 до +425		09Г2С, 20ГЛ				
-02	30нж76(976)нж			от –60 до +565		08Х18Н10, 08Х18Н10Т , 12Х18Н9, 12Х18Н9ТЛ				
-03	30нж76(976)нж1					10Х17Н13М3Т, 12Х18Н12М3ТЛ				
СТ13063-150	30с76(976)нж	150		от –40 до +425		Сталь 20, Сталь 25Л			250	140,0
-01	30лс76(976)нж			от –60 до +425		09Г2С, 20ГЛ				180,0
-02	30нж76(976)нж			от –60 до +565		08Х18Н10, 08Х18Н10Т , 12Х18Н9, 12Х18Н9ТЛ				
-03	30нж76(976)нж1					10Х17Н13М3Т, 12Х18Н12М3ТЛ				
СТ13063-200	30с976нж, 30с576нж	200		от –40 до +425		Сталь 20, Сталь 25Л			350	305,0
-01	30лс976нж, 30лс576нж			от –60 до +425		09Г2С, 20ГЛ				
-02	30нж976нж, 30нж576нж			от –60 до +565		08Х18Н10, 08Х18Н10Т , 12Х18Н9, 12Х18Н9ТЛ				
-03	30нж976нж1, 30нж576нж1					10Х17Н13М3Т, 12Х18Н12М3ТЛ				

Обозначение изделия	Таблица фигура т/ф	Проход условный DN	Давление номинальное PN,МПа (кгс/см²)	Температура рабочей среды, t, °C	Среда рабочая	Материал основных деталей	Присоединение к трубопроводу	Пробное давление, Рпр, МПа (кгс/см²)	Крутящий момент Н·м	Масса кг, не более
СТ13063-250	30с976нж, 30с576нж	250	6,3(63)	от –40 до +425	Жидкие и газообразные среды, по отношению к которым применяемые материлы коррозионностойки	Сталь 20, Сталь 25Л	А, Б	9,45(94,5)	580	467,0
-01	30лс976нж, 30лс576нж			от –60 до +425		09Г2С, 20ГЛ				
-02	30нж976нж, 30нж576нж			от –60 до +565		08Х18Н10, 08Х18Н10Т , 12Х18Н9, 12Х18Н9ТЛ				
-03	30нж976нж1, 30нж576нж1					10Х17Н13М3Т, 12Х18Н12М3ТЛ				
СТ13063-300	30с976нж, 30с576нж	300		от –40 до +425		08Х18Н10, 08Х18Н10Т , 12Х18Н9, 12Х18Н9ТЛ			800	3500,0
-01	30лс976нж, 30лс576нж			от –60 до +425		10Х17Н13М3Т, 12Х18Н12М3ТЛ				
-02	30нж976нж, 30нж576нж			от –60 до +565		Сталь 20, Сталь 25Л				
-03	30нж976нж1, 30нж576нж1					09Г2С, 20ГЛ				
СТ13063-400	30с976нж, 30с576нж	400		от –40 до +425		08Х18Н10, 08Х18Н10Т , 12Х18Н9, 12Х18Н9ТЛ			1	1050,0
-01	30лс976нж, 30лс576нж			от –60 до +425		10Х17Н13М3Т, 12Х18Н12М3ТЛ				
-02	30нж976нж, 30нж576нж			от –60 до +565		Сталь 20, Сталь 25Л				
-03	30нж976нж1, 30нж576нж1					09Г2С, 20ГЛ				
СТ13063-500	30с976нж, 30с576нж	500		от –40 до +425		08Х18Н10, 08Х18Н10Т , 12Х18Н9, 12Х18Н9ТЛ			2200	1900,0
-01	30лс976нж, 30лс576нж			от –60 до +425		10Х17Н13М3Т, 12Х18Н12М3ТЛ				
-02	30нж976нж, 30нж576нж			от –60 до +565		Сталь 20, Сталь 25Л				
-03	30нж976нж1, 30нж576нж1					09Г2С, 20ГЛ				
СТ13063-600	30с976нж, 30с576нж	600		от –40 до +425		08Х18Н10, 08Х18Н10Т , 12Х18Н9, 12Х18Н9ТЛ			4317	2980,0
-01	30лс976нж, 30лс576нж			от –60 до +425		10Х17Н13М3Т, 12Х18Н12М3ТЛ				
-02	30нж976нж, 30нж576нж			от –60 до +565		Сталь 20, Сталь 25Л				
-03	30нж976нж1, 30нж576нж1					09Г2С, 20ГЛ				

ЗАДВИЖКИ СТАЛЬНЫЕ ЛИТЫЕ КЛИНОВЫЕ СТ13064

Код ОКП 37 4100
Изготовление и поставка по ТУ 3741-005-61068390-2013

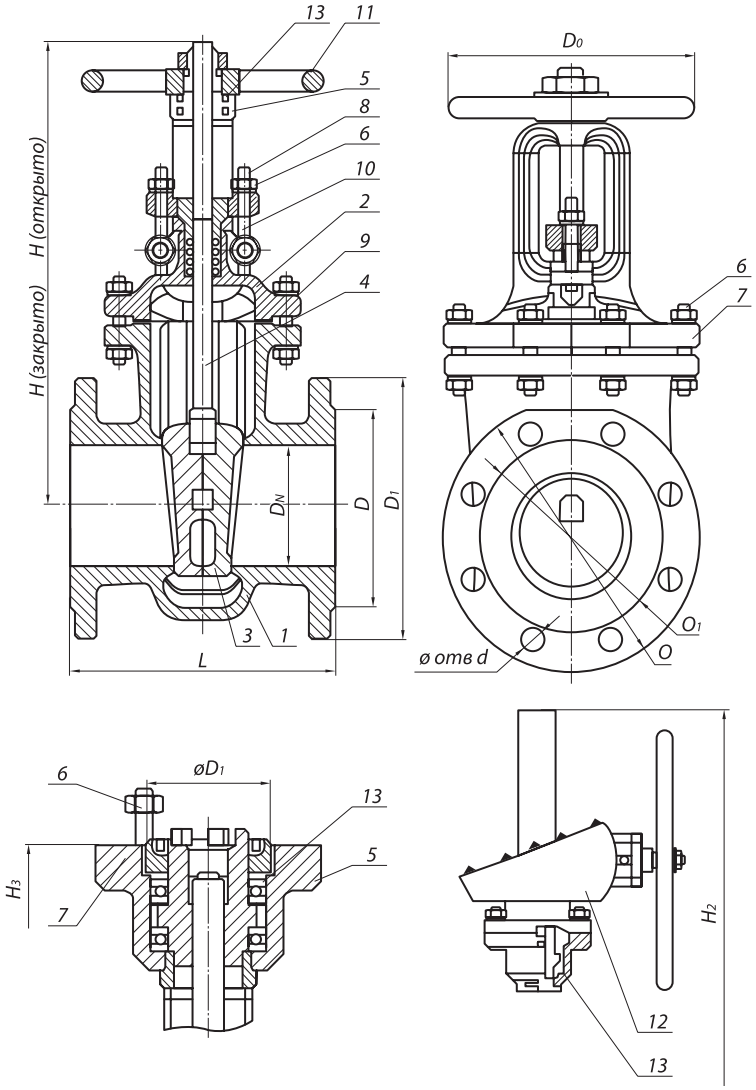

Изготавливаются с фланцевым присоединением к трубопроводу, муфтовым, с концами под приварку.

Класс герметичности по ГОСТ Р 54808-2011 (по заказу потребителя).

При заказе указывать: наименовании изделия, обозначение изделия, таблицу фигур, размер номинальный (условный проход) (DN), номинальное (условное) давление (PN), технические условия, рабочую среду и параметры.

Пример обозначения при заказе (и в другой документации) задвижка DN 50 мм PN 16 кгс/см^2 из стали 20:

Задвижка стальная фланцевая СТ13064-050 DN 50 PN 16 кгс/см^2 (30с45нж)
ТУ 3741-005-61068390-2013

Внимание! Задвижки, предназначенные для газообразных, взрывопожароопасных и токсичных сред, после гидроиспытаний дополнительно испытываются воздухом. При заказе необходимо делать пометку: «газ».

РАБОЧАЯ СРЕДА

Жидкие и газообразные среды, по отношению к которым применяемые материалы коррозионностойки.

ОБЩИЕ ПАРАМЕТРЫ

Изготовление и поставка	ТУ 3741-005-61068390-2013
Диаметр	DN 15÷300
Давление номинальное PN, МПа (кгс/см^2)	1,6 (16); 2,5 (25); 4,0 (40); 63,(63); 16,0 (160)
Присоединение к трубопроводу	Фланцевое по ГОСТ Р 54432-2011
	С концами под приварку по ГОСТ 3326
	Муфтовое по ГОСТ 6527
Герметичность затвора	по ГОСТ Р 54808-2011
Уплотнение шпинделя	Сальниковое
Управление задвижки	Ручное (маховиком или редуктор), электропривод
Направление подачи среды	С любой стороны магистральных фланцев
Установочное положение задвижки	Приводом вверх
Климатическое исполнение	«У», «ХЛ», «УХЛ» по ГОСТ 15150

© По требованию заказчика клапаны могут поставляться в комплекте с ответными фланцами, крепежом и прокладками.

Основные размеры, мм

Фланцевые СТ13064 DN 50-300: 30с45(545, 945)нж, 30лс45(545, 945)нж , 30нж45(545, 945)нж, 30нж45(545,945)нж1

Диаметр, мм	L, мм	D, мм	D1, мм	n	d, мм	H, мм	H1, мм	D0, мм	H3, мм	Масса, кг
50	300	195	145	4	26	574	644	200	290	52
80	390	230	180	8	26	709	809	200	400	99
100	450	265	210	8	30	784	904	200	535	142
150	559	350	290	12	33	1018	1188	320	725	283
200	660	430	360	12	36/39	1262	1482	320	1055	350
250	787	500	430	12	39/42	1524	1794	320	1255	480

МАТЕРИАЛ ОСНОВНЫХ ДЕТАЛЕЙ

Номер на схеме	Наименование	30с45нж 30с545нж 30с945нж	30лс45нж 30лс545нж 30лс945нж	30нж45нж 30нж545нж 30нж945нж	30нж45нж 1 30нж545нж1 30нж945нж1
1	Корпус	Ст. 20 Ст. 25Л	Ст. 09Г2С Ст. 20ГЛ	Ст. 08Х18Н10, Ст. 08Х18Н10Т Ст. 12Х18Н9, Ст. 12Х18Н9ТЛ	Ст. 10Х17Н13М3Т Ст. 12Х18Н12М3ТЛ
2	Крышка	Ст. 20 Ст. 25Л	Ст. 09Г2С Ст. 20ГЛ	Ст. 08Х18Н10, Ст. 08Х18Н10Т Ст. 12Х18Н9, Ст. 12Х18Н9ТЛ	Ст. 10Х17Н13М3Т Ст. 12Х18Н12М3ТЛ
3	Клин (диски)	Ст. 20Х13 Ст. 35Л с наплавкой	Сталь 20Х13, Ст. 20ГЛ с наплавкой	Ст. 12Х18Н9ТЛ	Ст. 10Х17Н13М3Т Ст. 12Х18Н12М3ТЛ
4	Шпиндель	Сталь 20Х13	Ст. 14Х17Н2	Ст. 12Х18Н9Т	Ст. 10Х17Н13М3Т
5	Гайка шпинделя	Ст. 45	Латунь ЛС59-1	Латунь ЛС59-1	Ст. 12Х18Н9Т
6	Гайка	Ст. 25	Ст. 35Х	Ст. 12Х18Н9Т	Ст. 12Х18Н9Т
7	Шпилька, болт	Ст. 35	Ст. 45Х	Ст. 45Х14Н14В2М	Ст. 45Х14Н14В2М
8	Болт откидной	Ст. 35	Ст. 40Х	Ст. 45Х14Н14В2М	Ст. 45Х14Н14В2М
9	Уплотнение между корпусом и крышкой (прокладка, кольцо)	Паронит, ТРГ	ТРГ	ТРГ	ТРГ
10	Набивка сальника	АГИ, ТРГ	ТРГ	ТРГ	ТРГ
11	Маховик	Ст. 25	Ст. 25	Ст. 25	Ст. 25
12	Редуктор	Редуктор конический или цилиндрический			
13	Подшипник	Шариковый упорный			
	Наплавка на кольце в корпусе	Ст. 07Х25Н13		Ст. 04Х19Н9С2	
	Наплавка на клине	Ст. 13Х25Т			

Допускается изготавливать детали и уплотнительные поверхности из других материалов, по свойствам, не уступающим указанным выше

Основные размеры, мм

Фланцевые СТ13064 DN 15-50: 30с45нж, 30лс45нж , 30нж45нж, 30нж45нж1

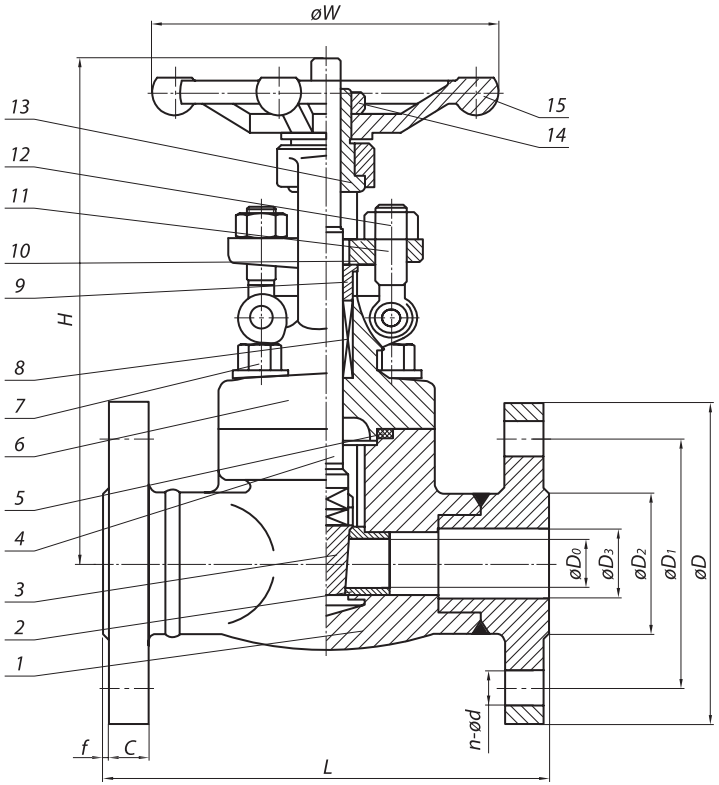

DN	D0	L	D	D1	D2	D3	C	F	n-d	H	W	Вес, кг
15	10,5	140	95	65	47	15	12	2	4-14	180	100	5
20	13,5	152	105	75	58	20	12	2	4-14	180	100	6,5
25	18	165	115	85	68	25	12	2	4-14	210	125	9,0
32	22	178	135	100	78	32	14	2	4-18	210	160	12,0
40	29	190	145	110	88	40	14	3	4-18	247	160	16
50	36	216	160	125	102	50	14	3	4-18	300	180	17,0

МАТЕРИАЛ ОСНОВНЫХ ДЕТАЛЕЙ

Номер на схеме	Наименование	30с45нж	30лс45нж	30нж45нж	30нж45нж1
1	Корпус	Ст. 20, Ст. 25Л	Ст. 09Г2С, Ст. 20ГЛ	Ст. 08Х18Н10 Ст. 08Х18Н10Т Ст. 12Х18Н9 Ст. 12Х18Н9ТЛ	10Х17Н13М2Т
2	Седло	Сталь 20Х13, Ст. 25Л…35Л с наплавкой	Ст. 08Х18Н10Т	Ст. 08Х18Н10Т	10Х17Н13М2Т
3	Клин (диски)	Ст. 20Х13, сталь 25Л…35Л с наплавкой	Ст. 08Х18Н10Т	Ст. 08Х18Н10Т	10Х17Н13М2Т
4	Шпиндель	Ст. 20Х13	Ст. 08Х18Н10Т	Ст. 08Х18Н10Т	10Х17Н13М2Т
5	Прокладка	08Х18Н10+графит	08Х18Н10+графит	08Х18Н10+графит	08Х18Н10+графит
6	Крышка	Ст. 20, Ст. 25Л	Ст. 09Г2С, Ст. 20ГЛ	Ст. 08Х18Н10 Ст. 08Х18Н10Т Ст. 12Х18Н9 Ст. 12Х18Н9ТЛ	10Х17Н13М2Т
7	Болт	Ст. 35Х	Ст. 35Х	45Х14Н14В2М	Ст. 35Х
8	Уплотнение	графит	графит	графит	графит
9	Сальник	Ст. 20Х13	Ст. 08Х18Н10Т	Ст. 08Х18Н10Т	08Х18Н10
10	Крышка сальника	Ст. 20 Ст. 25Л	Ст. 08Х18Н10Т	Ст. 08Х18Н10Т	08Х18Н10
11	Болт откидной	Ст. 20Х13	Ст. 35	Ст. 08Х18Н10Т	08Х18Н10
12	Гайка	Ст. 45	Ст. 45	Ст. 08Х18Н10Т	08Х18Н10
13	Гайка штока	Ст. 20Х13	Ст. 20Х13	Ст. 08Х18Н10Т	Ст. 20Х13
14	Стопорная гайка	Ст. 20 Ст. 25Л	Ст. 08Х18Н10Т	Ст. 08Х18Н10Т	08Х18Н10
15	Маховик	Ст. СЧ20	Ст. СЧ20	Ст. СЧ20	Ст. СЧ20

Допускается изготавливать детали и уплотнительные поверхности из других материалов, по свойствам, не уступающим указанным выше

Основные размеры, мм

Под приварку СТ13064 DN 15-50:
30с45нж, 30лс45нж , 30нж45нж, 30нж45нж1

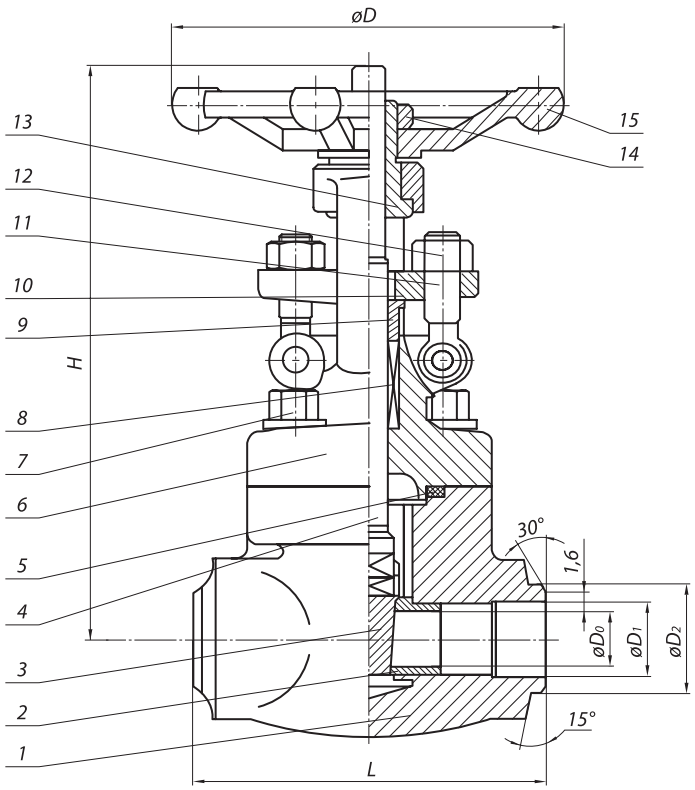

DN	D0	L	D	D1	D2	H	Вес, кг
15	10,5	90	100	12	19	161	2,3
20	13,5	90	100	18	26	163	2,3
25	18	105	125	25	33	201	3,65
32	22	124	160	31	39	221	5,05
40	29	124	160	37	46	248	5,35
50	36	130	180	49	64	283	8,1

Основные размеры, мм

Муфтовые СТ13064 DN 15-50:
30с45нж, 30лс45нж , 30нж45нж, 30нж45нж 1

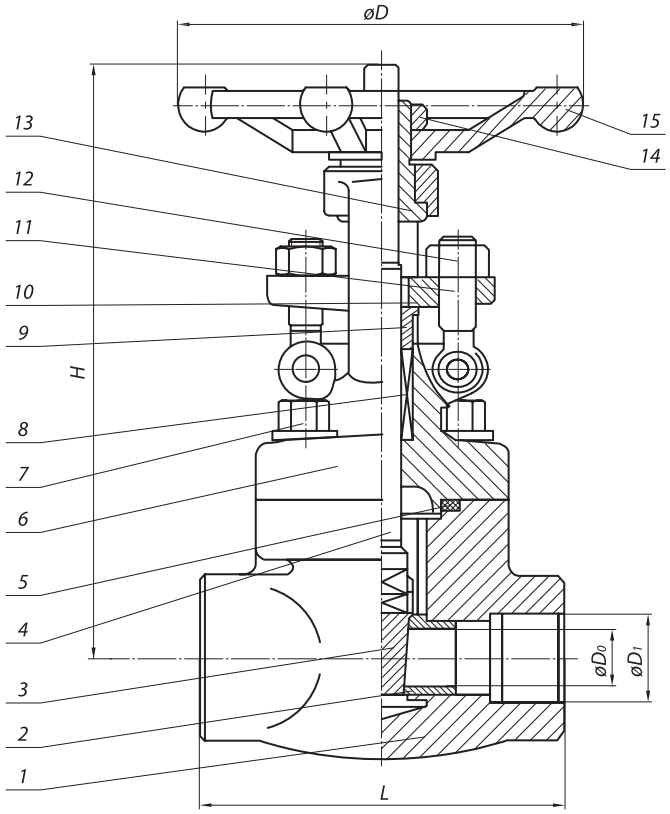

DN	D0	L	D	D1	H	Вес, кг
15	13,5	90	100	Rc 1/2	163	2,225
20	13,5	90	100	Rc 3/4	163	2,3
25	18	105	125	Rc 1	201	3,65
32	22	124	160	Rc 5/4	221	5,05
40	29	124	160	Rc 3/2	248	5,35
50	36	130	200	Rc 2	283	8,1

Обозначение изделия	Таблица фигура т/ф	Проход условный DN	Давление номинальное PN,МПа (кгс/см²)	Температура рабочей среды, t, °С	Среда рабочая	Материал основных деталей	Присоединение к трубопроводу	Пробное давление, Рпр, МПа (кгс/см²)	Крутящий момент Н·м	Масса кг, не более
СТ13045-015	30с45нж	15	1,6(16)	от –40 до +425	Жидкие и газообразные среды, по отношению к которым применяемые материлы коррозионностойки	Сталь 20, Сталь 25Л	А, Б, С	2,4(24)	20	5,0
-01	30лс45нж			от –60 до +425		09Г2С, 20ГЛ				
-02	30нж45нж			от –60 до +565		08Х18Н10, 08Х18Н10Т , 12Х18Н9, 12Х18Н9ТЛ				
-03	30нж45нж1					10Х17Н13М3Т, 12Х18Н12М3ТЛ				
-04	30с45нж			от –40 до +425		Сталь 20, Сталь 25Л				
-05	30лс45нж			от –60 до +425		09Г2С, 20ГЛ				
-06	30нж45нж			от –60 до +565		08Х18Н10, 08Х18Н10Т , 12Х18Н9, 12Х18Н9ТЛ				
-07	30нж45нж1					10Х17Н13М3Т, 12Х18Н12М3ТЛ				
-10	30нж45нж					08Х18Н10, 08Х18Н10Т , 12Х18Н9, 12Х18Н9ТЛ				
-11	30нж45нж1					10Х17Н13М3Т, 12Х18Н12М3ТЛ				
-12	30с45нж			от –40 до +425		Сталь 20, Сталь 25Л				
-13	30лс45нж			от –60 до +425		09Г2С, 20ГЛ				
-14	30нж45нж			от –60 до +565		08Х18Н10, 08Х18Н10Т , 12Х18Н9, 12Х18Н9ТЛ				
-15	30нж45нж1					10Х17Н13М3Т, 12Х18Н12М3ТЛ				
-16	30с45нж			от –40 до +425		Сталь 20, Сталь 25Л				
-17	30лс45нж			от –60 до +425		09Г2С, 20ГЛ				
-18	30нж45нж			от –60 до +565		08Х18Н10, 08Х18Н10Т , 12Х18Н9, 12Х18Н9ТЛ				
-19	30нж45нж1					10Х17Н13М3Т, 12Х18Н12М3ТЛ				
СТ13045-020	30с45нж	20	1,6(16)	от –40 до +425		Сталь 20, Сталь 25Л	А, Б, С	2,4(24)	20	6,5
-01	30лс45нж			от –60 до +425		09Г2С, 20ГЛ				
-02	30нж45нж			от –60 до +565		08Х18Н10, 08Х18Н10Т , 12Х18Н9, 12Х18Н9ТЛ				
-03	30нж45нж1					10Х17Н13М3Т, 12Х18Н12М3ТЛ				
-04	30с45нж			от –40 до +425		Сталь 20, Сталь 25Л				

Обозначение изделия	Таблица фигура т/ф	Проход условный DN	Давление номинальное PN,МПа (кгс/см²)	Температура рабочей среды, t, °С	Среда рабочая	Материал основных деталей	Присоединение к трубопроводу	Пробное давление, Рпр, МПа (кгс/см²)	Крутящий момент Н·м	Масса кг, не более
СТ13045-020 -05	30лс45нж	20	1,6(16)	от –60 до +425	Жидкие и газообразные среды, по отношению к которым применяемые материлы коррозионностойки	09Г2С, 20ГЛ	А, Б, С	2,4 (24)	20	6,5
-06	30нж45нж			от –60 до +565		08Х18Н10, 08Х18Н10Т , 12Х18Н9, 12Х18Н9ТЛ				
-07	30нж45нж1					10Х17Н13М3Т, 12Х18Н12М3ТЛ				
-08	30с45нж			от –40 до +425		Сталь 20, Сталь 25Л				
-09	30лс45нж			от –60 до +425		09Г2С, 20ГЛ				
-10	30нж45нж			от –60 до +565		08Х18Н10, 08Х18Н10Т , 12Х18Н9, 12Х18Н9ТЛ				
-11	30нж45нж1					10Х17Н13М3Т, 12Х18Н12М3ТЛ				
-16	30с45нж			от –40 до +425		Сталь 20, Сталь 25Л				
-17	30лс45нж			от –60 до +425		09Г2С, 20ГЛ				
-18	30нж45нж			от –60 до +565		08Х18Н10, 08Х18Н10Т , 12Х18Н9, 12Х18Н9ТЛ				
-19	30нж45нж1					10Х17Н13М3Т, 12Х18Н12М3ТЛ				
СТ13045-025	30с45нж	25	1,6(16)	от –40 до +425		Сталь 20, Сталь 25Л	А, Б, С	2,4 (24)	36	9,0
-01	30лс45нж			от –60 до +425		09Г2С, 20ГЛ				
-02	30нж45нж			от –60 до +565		08Х18Н10, 08Х18Н10Т , 12Х18Н9, 12Х18Н9ТЛ				
-03	30нж45нж1					10Х17Н13М3Т, 12Х18Н12М3ТЛ				
-04	30с45нж			от –40 до +425		Сталь 20, Сталь 25Л				
-05	30лс45нж			от –60 до +425		09Г2С, 20ГЛ				
-06	30нж45нж			от –60 до +565		08Х18Н10, 08Х18Н10Т , 12Х18Н9, 12Х18Н9ТЛ				
-07	30нж45нж1					10Х17Н13М3Т, 12Х18Н12М3ТЛ				
-08	30с45нж			от –40 до +425		Сталь 20, Сталь 25Л				
-09	30лс45нж			от –60 до +425		09Г2С, 20ГЛ				
-10	30нж45нж			от –60 до +565		08Х18Н10, 08Х18Н10Т , 12Х18Н9, 12Х18Н9ТЛ				
-11	30нж45нж1					10Х17Н13М3Т, 12Х18Н12М3ТЛ				

Обозначение изделия	Таблица фигура т/ф	Проход условный DN	Давление номинальное PN,МПа (кгс/см²)	Температура рабочей среды, t, °С	Среда рабочая	Материал основных деталей	Присоединение к трубопроводу	Пробное давление, Рпр, МПа (кгс/см²)	Крутящий момент Н·м	Масса кг, не более
СТ13045-025 -12	30с45нж	25	1,6(16)	от –40 до +425	Жидкие и газообразные среды, по отношению к которым применяемые материлы коррозионностойки	Сталь 20, Сталь 25Л	А, Б, С	2,4(24)	36	9,0
-13	30лс45нж			от –60 до +425		09Г2С, 20ГЛ				
-14	30нж45нж			от –60 до +565		08Х18Н10, 08Х18Н10Т , 12Х18Н9, 12Х18Н9ТЛ				
-15	30нж45нж1					10Х17Н13М3Т, 12Х18Н12М3ТЛ				
-16	30с45нж			от –40 до +425		Сталь 20, Сталь 25Л				
-17	30лс45нж			от –60 до +425		09Г2С, 20ГЛ				
-18	30нж45нж			от –60 до +565		08Х18Н10, 08Х18Н10Т , 12Х18Н9, 12Х18Н9ТЛ				
-19	30нж45нж1					10Х17Н13М3Т, 12Х18Н12М3ТЛ				
СТ13016-032	30с45нж	32	1,6(16)	от –40 до +425		Сталь 20, Сталь 25Л	А, Б, С	2,4(24)	40	12,0
-01	30лс45нж			от –60 до +425		09Г2С, 20ГЛ				
-02	30нж45нж			от –60 до +565		08Х18Н10, 08Х18Н10Т , 12Х18Н9, 12Х18Н9ТЛ				
-03	30нж45нж1					10Х17Н13М3Т, 12Х18Н12М3ТЛ				
-04	30с45нж			от –40 до +425		Сталь 20, Сталь 25Л				
-05	30лс45нж			от –60 до +425		09Г2С, 20ГЛ				
-06	30нж45нж			от –60 до +565		08Х18Н10, 08Х18Н10Т , 12Х18Н9, 12Х18Н9ТЛ				
-07	30нж45нж1					10Х17Н13М3Т, 12Х18Н12М3ТЛ				
-08	30с45нж			от –40 до +425		Сталь 20, Сталь 25Л				
-09	30лс45нж			от –60 до +425		09Г2С, 20ГЛ				
-10	30нж45нж			от –60 до +565		08Х18Н10, 08Х18Н10Т , 12Х18Н9, 12Х18Н9ТЛ				
-11	30нж45нж1					10Х17Н13М3Т, 12Х18Н12М3ТЛ				
-16	30с45нж			от –40 до +425		Сталь 20, Сталь 25Л				
-17	30лс45нж			от –60 до +425		09Г2С, 20ГЛ				
-18	30нж45нж			от –60 до +565		08Х18Н10, 08Х18Н10Т , 12Х18Н9, 12Х18Н9ТЛ				
-19	30нж45нж1					10Х17Н13М3Т, 12Х18Н12М3ТЛ				

Обозначение изделия	Таблица фигура т/ф	Проход условный DN	Давление номинальное PN,МПа (кгс/см²)	Температура рабочей среды, t, °С	Среда рабочая	Материал основных деталей	Присоединение к трубопроводу	Пробное давление, Рпр, МПа (кгс/см²)	Крутящий момент Н·м	Масса кг, не более
СТ13016-040	30с45нж	40	1,6(16)	от –40 до +425	Жидкие и газообразные среды, по отношению к которым применяемые материлы коррозионностойки	Сталь 20, Сталь 25Л	А, Б, С	2,4(24)	40	16,0
-01	30лс45нж			от –60 до +425		09Г2С, 20ГЛ				
-02	30нж45нж			от –60 до +565		08Х18Н10, 08Х18Н10Т , 12Х18Н9, 12Х18Н9ТЛ				
-03	30нж45нж1					10Х17Н13М3Т, 12Х18Н12М3ТЛ				
-04	30с45нж			от –40 до +425		Сталь 20, Сталь 25Л				
-05	30лс45нж			от –60 до +425		09Г2С, 20ГЛ				
-06	30нж45нж			от –60 до +565		08Х18Н10, 08Х18Н10Т , 12Х18Н9, 12Х18Н9ТЛ				
-07	30нж45нж1					10Х17Н13М3Т, 12Х18Н12М3ТЛ				
-08	30с45нж			от –40 до +425		Сталь 20, Сталь 25Л				
-09	30лс45нж			от –60 до +425		09Г2С, 20ГЛ				
-10	30нж45нж			от –60 до +565		08Х18Н10, 08Х18Н10Т , 12Х18Н9, 12Х18Н9ТЛ				
-11	30нж45нж1					10Х17Н13М3Т, 12Х18Н12М3ТЛ				
-12	30с45нж			от –40 до +425		Сталь 20, Сталь 25Л				
-13	30лс45нж			от –60 до +425		09Г2С, 20ГЛ				
-14	30нж45нж			от –60 до +565		08Х18Н10, 08Х18Н10Т , 12Х18Н9, 12Х18Н9ТЛ				
-15	30нж45нж1					10Х17Н13М3Т, 12Х18Н12М3ТЛ				
-16	30с45нж			от –40 до +425		Сталь 20, Сталь 25Л				
-17	30лс45нж			от –60 до +425		09Г2С, 20ГЛ				
-18	30нж45нж			от –60 до +565		08Х18Н10, 08Х18Н10Т , 12Х18Н9, 12Х18Н9ТЛ				
-19	30нж45нж1					10Х17Н13М3Т, 12Х18Н12М3ТЛ				

Обозначение изделия	Таблица фигура т/ф	Проход условный DN	Давление номинальное PN,МПа (кгс/см²)	Температура рабочей среды, t, °C	Среда рабочая	Материал основных деталей	Присоединение к трубопроводу	Пробное давление, Рпр, МПа (кгс/см²)	Крутящий момент Н·м	Масса кг, не более
СТ13045-050	30с45нж	50	4,0(40)	от –40 до +425	Жидкие и газообразные среды, по отношению к которым применяемые материлы коррозионностойки	Сталь 20, Сталь 25Л	А, Б, С	24,0 (240,0)	100	17,5
-01	30лс45нж			от –60 до +425		09Г2С, 20ГЛ				
-02	30нж45нж			от –60 до +565		08Х18Н10, 08Х18Н10Т , 12Х18Н9, 12Х18Н9ТЛ				
-03	30нж45нж1					10Х17Н13М3Т, 12Х18Н12М3ТЛ				
-04	30с45нж			от –40 до +425		Сталь 20, Сталь 25Л				
-05	30лс45нж			от –60 до +425		09Г2С, 20ГЛ				
-06	30нж45нж			от –60 до +565		08Х18Н10, 08Х18Н10Т , 12Х18Н9, 12Х18Н9ТЛ				
-07	30нж45нж1					10Х17Н13М3Т, 12Х18Н12М3ТЛ				
-12	30с45нж			от –40 до +425		Сталь 20, Сталь 25Л				
-13	30лс45нж			от –60 до +425		09Г2С, 20ГЛ				
-16	30с45нж			от –40 до +425		Сталь 20, Сталь 25Л				
-17	30лс45нж			от –60 до +425		09Г2С, 20ГЛ				
-18	30нж45нж			от –60 до +565		08Х18Н10, 08Х18Н10Т , 12Х18Н9, 12Х18Н9ТЛ				
-19	30нж45нж1					10Х17Н13М3Т, 12Х18Н12М3ТЛ				
СТ13045-065 -16	30с45нж	65	16,0 (160)	от –40 до +425		Сталь 20, Сталь 25Л	А, Б	24,0 (240,0)	140	58,0
-17	30лс45нж			от –60 до +425		09Г2С, 20ГЛ				
-18	30нж45нж			от –60 до +565		08Х18Н10, 08Х18Н10Т , 12Х18Н9, 12Х18Н9ТЛ				
-19	30нж45нж1					10Х17Н13М3Т, 12Х18Н12М3ТЛ				
СТ13045-080 -16	30с45нж	80	16,0 (160)	от –40 до +425		Сталь 20, Сталь 25Л	А, Б	24,0 (240,0)	150	60,0
-17	30лс45нж			от –60 до +425		09Г2С, 20ГЛ				
-18	30нж45нж			от –60 до +565		08Х18Н10, 08Х18Н10Т , 12Х18Н9, 12Х18Н9ТЛ				
-19	30нж45нж1					10Х17Н13М3Т, 12Х18Н12М3ТЛ				

Обозначение изделия	Таблица фигура т/ф	Проход условный DN	Давление номинальное PN,МПа (кгс/см²)	Температура рабочей среды, t, °С	Среда рабочая	Материал основных деталей	Присоединение к трубопроводу	Пробное давление, Рпр, МПа (кгс/см²)	Крутящий момент Н·м	Масса кг, не более
СТ13045-100 -16	30с45нж	100	16,0 (160)	от –40 до +425	Жидкие и газообразные среды, по отношению к которым применяемые материлы коррозионностойки	Сталь 20, Сталь 25Л	А, Б	24,0 (240,0)	180	82,5
-17	30лс45нж			от –60 до +425		09Г2С, 20ГЛ				
-18	30нж45нж			от –60 до +565		08Х18Н10, 08Х18Н10Т , 12Х18Н9, 12Х18Н9ТЛ				
-19	30нж45нж1					10Х17Н13М3Т, 12Х18Н12М3ТЛ				
СТ13045-125 -16	30с45нж	125	16,0 (160)	от –40 до +425		Сталь 20, Сталь 25Л	А, Б	24,0 (240,0)	250	320,
-17	30лс45нж			от –60 до +425		09Г2С, 20ГЛ				
-18	30нж45нж			от –60 до +565		08Х18Н10, 08Х18Н10Т , 12Х18Н9, 12Х18Н9ТЛ				
-19	30нж45нж1					10Х17Н13М3Т, 12Х18Н12М3ТЛ				
СТ13045-150 -16	30с45нж	150	16,0 (160)	от –40 до +425		Сталь 20, Сталь 25Л	А, Б	24,0 (240,0)	290	462,0
-17	30лс45нж			от –60 до +425		09Г2С, 20ГЛ				
-18	30нж45нж			от –60 до +565		08Х18Н10, 08Х18Н10Т , 12Х18Н9, 12Х18Н9ТЛ				
-19	30нж45нж1					10Х17Н13М3Т, 12Х18Н12М3ТЛ				
СТ13045-200 -16	30с45нж	200	16,0 (160)	от –40 до +425		Сталь 20, Сталь 25Л	А, Б	24,0 (240,0)	380	711,0
-17	30лс45нж			от –60 до +425		09Г2С, 20ГЛ				
-18	30нж45нж			от –60 до +565		08Х18Н10, 08Х18Н10Т , 12Х18Н9, 12Х18Н9ТЛ				
-19	30нж45нж1					10Х17Н13М3Т, 12Х18Н12М3ТЛ				
СТ13045-250 -16	30с45нж	250	16,0 (160)	от –40 до +425		Сталь 20, Сталь 25Л	А, Б	24,0 (240,0)	600	1050,0
-17	30лс45нж			от –60 до +425		09Г2С, 20ГЛ				
-18	30нж45нж			от –60 до +565		08Х18Н10, 08Х18Н10Т , 12Х18Н9, 12Х18Н9ТЛ				
-19	30нж45нж1					10Х17Н13М3Т, 12Х18Н12М3ТЛ				

ООО «Санкт-Петербургская Трубная Компания»
195248 Россия, Санкт-Петербург, Уманский пер., д. 71

Тел. 8 (812) 703-50-39
e-mail: sptkspb@yandex.ru
www.sptk.spb.ru